红黑双色安全打印机

ZC-P6900DN 使用手册

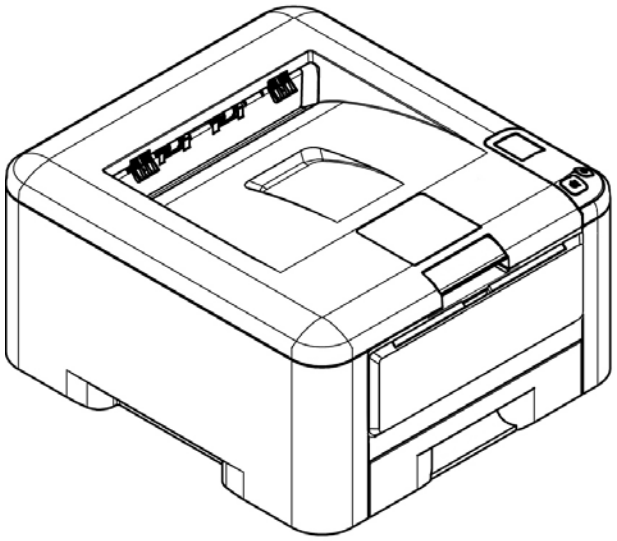

中矗集团

注意事项

重要须知！

本产品打印的题材，受政府法律及复制权等其它法规的保护，客户应遵守相关法令。

商标

中标麒麟®为中标软件有限公司的注册商标。
银河麒麟®为湖南麒麟信安科技有限公司的注册商标。
中科方德®为中科方德软件有限公司的注册商标。
本文中其它厂牌和产品名称皆为各相关厂商之商标或注册商标。

版权

版权所有，未经本公司授权，不得将本文内容以任何形式复制、改编、或翻译成任何文字。

本产品打印的题材，受政府法律及复制权等其它法规的保护，客户应遵守相关法令。

保证

本书内容如果有更动，本公司将不另行通知。

本公司对本文内容不做任何保证，包括（并不限于）对某项特殊目的之适用性的隐含保证。
对因此造成之错误，或因装修、效能或本产品使用上造成的不固定或严重损害，本公司不负任何责任。

本打印机在延长时段内无任何操作时

注意: 如果本打印机在一段时间内（例如整夜）闲置，请用电源开关关闭打印机。如果打印机在更长一段时间内（例如假期）闲置，请将电源线从电源插座中拔出，以防发生危险。

注意从纸盒中取出纸张并将其存放在包装纸内，以防纸张受潮。

本产品符合激光国际规格(Class 1)标准，即说明本机器不会发射出有害的 LED 光幅射，因本机器内发出的 LPH (LED Print Head)幅射完全控制在保护罩与外盖之内，所以，任何步骤操作期间，LED 光都不会漏出来。不要试图作本手册没有指示的动作，例如拿掉外盖等，这会使 LED 光曝光。

若设备标示有下列的警告标识表示:

“仅适用于在海拔 2000m 以下地区使用”

“仅适用于在非热带气候条件下使用”

*本产品属于第一级 LED 产品。

如何处理废弃的设备

产品或产品包装上如果出现这个符号，表示该产品不应当和你的其它家居废弃物一起处理。你应当负责将这类废弃的设备拿到回收废弃电子和电气设备的指定收集点，交给他们处理。 设备报废时应对废弃的设备进行分开收集及回收，这样做将有助于保护自然资源以及确保回收方式有助于保护人类的健康及环境。有关你可以在何地处置废弃设备以便回收的详细信息，请与当地的主管部门、家居废弃物处理服务机构联系，或与出售该产品的商家联系。

产品安全使用须知

使用本产品时，请务必遵守以下的安全指示。

本文使用下列重要的说明标识:

警告：记载可能的危险状况，如果没有按照本说明书的指示，可能会对使用者或本产品造成严重的损害。

小心：记载可能的危险状况，如果没有按照本说明书的指示，可能会对本产品造成轻微或中度的损害。

重要须知:
记载操作的需求及限制，请阅读这些说明确，以正确地操作本机台器，避免对机器造成损害。

注意事项:
记载额外的说明及解释，建议务必详加阅读。

以以下符号表示相关部位含有安全警告。具体注意要点在符号内标出。

一般警告

高温警告

电击警告

以下符号表示相关章节含有禁止操作的信息。具体禁止操作内容在符号内标出。

禁止操作警告

禁止拆解

以下符号表示相关章节含有必须操作的信息。具体要求操作内容在符号内标出。

拔下电源插头

本机放置位置及使用环境注意事项

警告

请勿将本产品放置在太阳直接照射,温度过高,有明火,有腐蚀性,潮湿及多尘的环境中， 可能会造成短路,触电及火灾的危险， 也可能会损害本产品组件或造成无法运行。

请勿将本产品安置在潮湿或灰尘多的地方。如果灰尘或者尘土附着在电源插头上，请清洁插头以避免出现火灾或者触电事故。

请将本机放置在平坦,稳定,牢固且不易受到震动摇晃影响的平面上， 切勿将装置放在摇晃或倾斜的桌子或不稳定的平面上，装置可能会掉落，进而导致人员受伤。

机器沾上水或物品掉入机器容易引起火灾或触电，请勿将花瓶茶杯等液体的容器及任何小物体放在机器上及附近。

请保持机器之排气孔与墙面最少有 10 cm 的距离，切勿将机器放置于可能会堵塞或遮盖沟槽或开孔的地方,以免过热引起火灾。

请将装置尽量靠近计算机，让接口缆线能够轻松地连接装置与计算机。

请将装置尽量靠近墙面插座，让电源线插头能够轻松牢固地连接市电。

注意

请将本设备安置在独立且换气良好的区域。

请将本设备安置在最佳条件的环境区域,超出建议的温度和湿度操作本机器可能造成电器火灾。

请勿将重物放置在装置上，重物或装置可能因此掉落，进而导致人员受伤。

请勿将物品放置在任何可能阻碍装置输出的位置，可能会造成卡纸问题。

本机操作注意事项

警告

请将装置尽量靠近墙面插座位置，遇紧急情况，方便立即断开电源线。

除了用户手册上的技术操作外，请勿分解、修理和改造打印机，否则有触电、火灾及 LED 光束的危险并有引起失明的可能。

严禁开启本手册未指示的、用螺丝固定住的控制板与盖，以免接触到内部的高压部或 LED 光光束，而引起触电或失明。

如果本产品内有金属物品,液体,请立即停止使用并拔出电源插头，再通知授权的维修站。继续使用可能会导致电击或火灾。

如果本产品发出异常气味、发热或冒烟，请立即停止使用并拔出电源插头，再通知授权的维修站。 继续使用损坏的产品或部件可能会导致人身伤害或火灾。

请注意切勿让婴儿和小孩接触机台附带的聚乙烯材料(袋子等),接触嘴巴或鼻子,可能会导致窒息。

为了防止火灾发生，请勿在机器附近使用易燃性喷雾剂。

使用本装置时 请保持手部干燥。避免造成电击伤害。

发生以下情况时，请立即停止使用装置并在安全的情况下，拔掉装置的电源线插头和讯号缆线，然后联络本公司或授权的经销商寻求维修协助：

- 液体进入装置。
- 异物掉入装置。
- 装置摔落、撞击或外壳毁损。
- 装置运作不正常(冒烟、发出异味、出现刺耳噪音…等)或效能明显发生异常。

建议列印时，多利用再生纸。

注意

当机器内部有夹纸，请务必彻底清除，纸片留在机器内部容易引起火灾。纸张卷附在看不见或难于看见之处时，请勿勉强取出，以免伤手并请向维修站或经销商连络。

机台的内部可能温度很高，在解除卡纸时，任何贴有警示之处，请勿碰触以避免烧伤。建议清除卡纸时, 请在机台冷却后操作。

清除卡纸或装纸时, 请小心操作, 不要被夹住或伤到手指。新紙的邊緣比較鋒利, 可能導致割傷。

长时间使用机器大量复印时，请保持室内空气的流通。否则可能会感到头痛。

在清洁之前，请拔掉装置的电源线插头和讯号缆线。

本机耗材注意事项

警告

请勿将用毕墨粉盒扔入火中，残留在匣内的碳粉接触到火后，可能发生粉屑爆炸而造成人员受伤。

消耗品在使用前请勿开封并避免存放在下列场所:

- 高温、潮湿处
- 烟火处
- 日光直射处
- 多尘埃处

当发生下列情况时请采取相应的应急措施

- 当碳粉进入眼睛时，请用清水洗净直至眼睛不痛。若情形比较严重，要请医生诊治。
- 碳粉沾在皮肤上时，请用肥皂洗过后再冲洗干净。
- 碳粉吸入口中时，请立刻离开粉尘地点，并用大量清水漱口。
- 碳粉饮入腹中时，请吐出并接受医生诊治。

注意

请勿随意丢弃废弃的墨粉盒，请将用完的废弃墨粉盒放入随附的塑料袋内再交还给经销商或维修服务人员（有关本公司各地客户服务地点，请参考本公司网站）。后者会根据相关的法规回收或处理收集的收集盒。

使用过的消耗品，需正确妥善处理，例如按照当地的环保法规来处理，或经由本公司指定的经销商来处理打印机的废弃物。

电源线插头、连接线、及电源线操作事项

警告

将电源线牢固插入插座。切勿用任何金属物接触电源线插头的插脚，这样可能会碰触危险电压点或造成组件短路。这可能会引发火灾、电击或造成伤害。否则可能会导至火灾或电击的危险。

切勿与其它大功率设备共用电源接线板，否则可能会导至火灾或电击。

切勿使用延长线，否则可能会导至火灾或电击。

请务必使用正确的交流电电源及频率。

切勿使用损坏, 破损或改装的电源线，切勿使用被重物压过, 过度拉伸或严重扭曲的电源线, 否则可能会导至火灾或电击。

切勿用濕手插拔電源線， 否则可能会导至电击。

请仅使用装置随附的电源线和讯号缆线，并请避免挤压, 磨损、打褶和扭结。这可能会引发火灾、电击或造成伤害。

请勿将装置或电源线和讯号缆线放置在下列环境中：

- 室外
- 靠近灰尘、水或热源
- 易受电击、震动、温度极高或极低、湿度高及阳光直射的位置

请将随附的电源线和讯号缆线…等线材，放置儿童无法取得的地方，避免受伤的风险。

请将随附的塑料袋等包装材料，放置儿童无法取得的地方或予以丢弃，避免窒息的风险。

注意

如果长时间不使用装置，请将电源线和讯号缆线从连接装置移除。

本产品具有节电模式、及待机模式，只有在产品无任何外接输入电源相连时，才可以实现零能耗状态。

每年请务必至少从墙壁插座断开电源线做定期检查, 检查电源线是否外露, 破损, 损坏, 裂痕, 凹痕, 发烫, 插脚变形或烧焦痕迹等等, 如果存在这些情形, 请勿再使用电源线， 并请向维修站或经销商连络。

请确保电源线插到接地的电源插座， 否则可能会导至火灾或电击。

请务必将电源线插头完全插入墙壁电源插座, 未完全插入可能会导致连接不稳定, 引起热量聚集, 形成不安全因素。

从墙壁插座断开电源线时, 请务必拔插头, 而非拉电源线， 否则可能会损坏电源线导至火灾或电击。

维修本机器, 请务必从墙壁插座断开电源线。

请确保电源线固定完整, 不会将人绊倒。

1 认识本产品

简介

感谢您购买中矗的双色打印机。本产品具有容易使用的控制面板，使操作变得十分简单。

特色

本产品具有下列特色，使打印的工作质量更好、更有效率。

- **双色打印：**本产品具有黑色及红色墨粉盒，可以让您完成精美醒目的双色打印。

- **双面打印：**将文件打印在纸张的正反面，让你节省更多纸张。

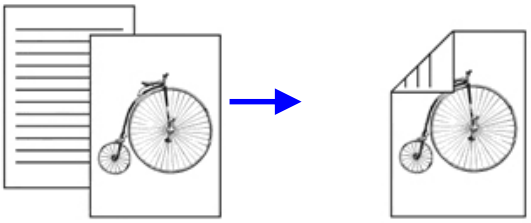

- **自动分页**：一次打印多页文件并且自动将文件分页。

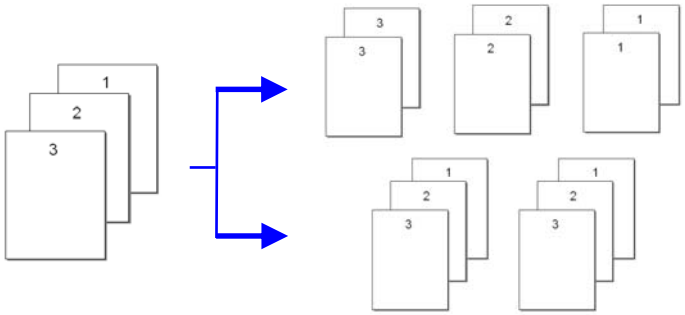

- **合并打印：**将两页或四页文件打印在单张纸上。最多可将十六页文件打印在单张纸上。

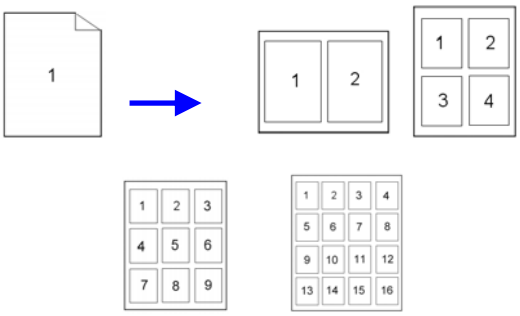

外观

前视图

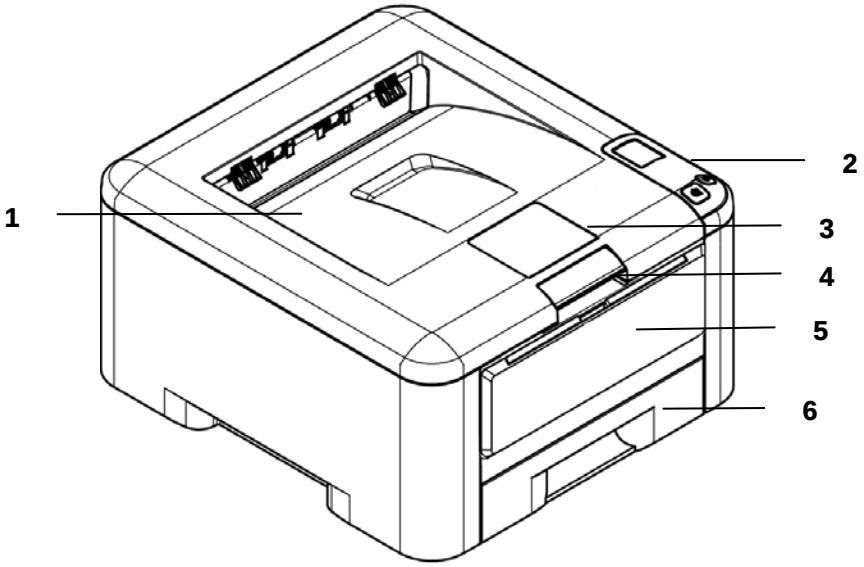

1．出纸盒
2．控制面板
3．接纸器
4．上盖把手
5．手动纸盒
6．主要纸盒

后视图

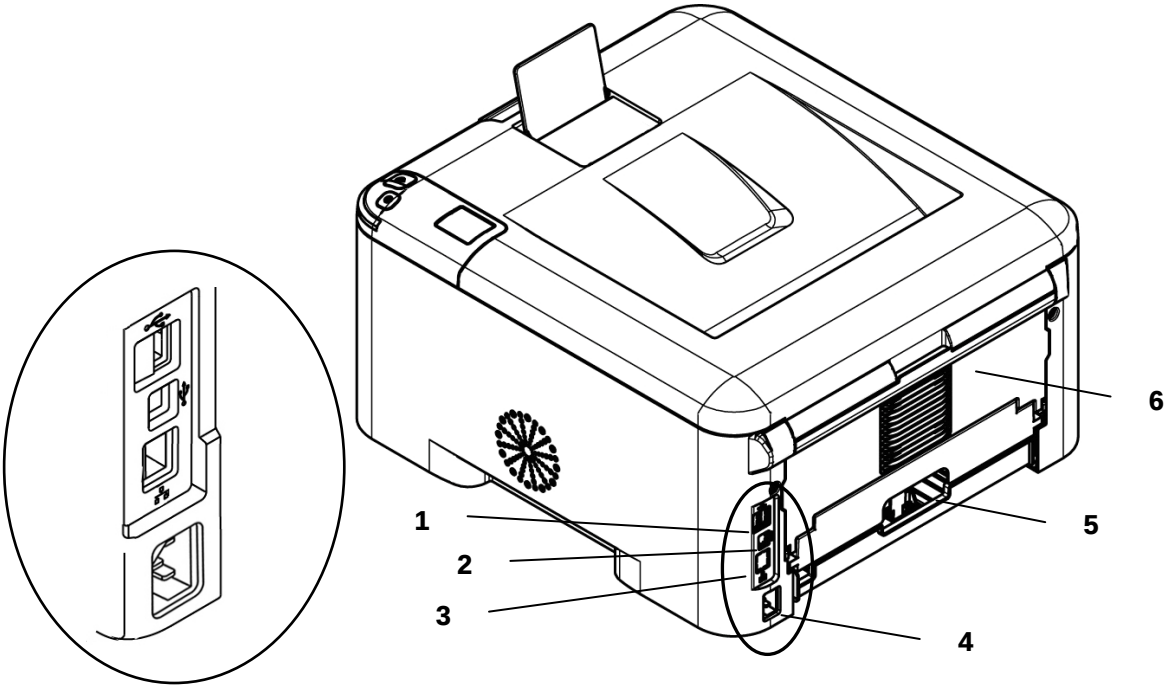

1. USB 端口(Type A，连接 U 盘)
2. USB 端口(Type B，连接计算机)
3. 网络端口
4. 电源插孔
5. 双面进纸单元把手
6. 后盖

包装内容

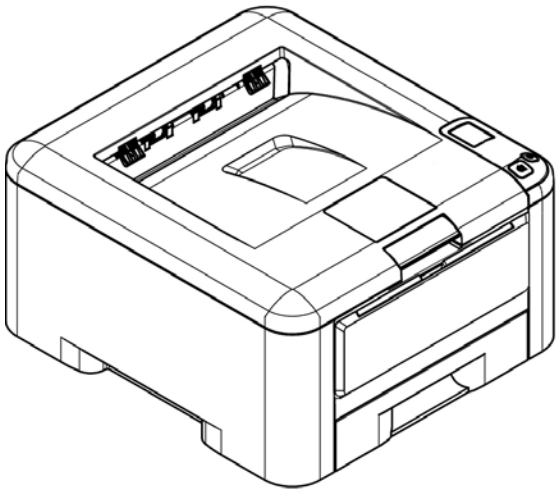

打印机主体

光盘片（驱动程序，使用手册)

USB 线

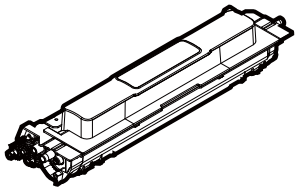

墨粉盒 x 2 (红色、与黑色墨粉盒)

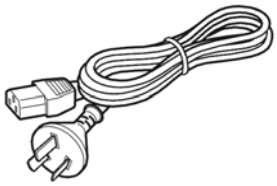

电源线

控制面板

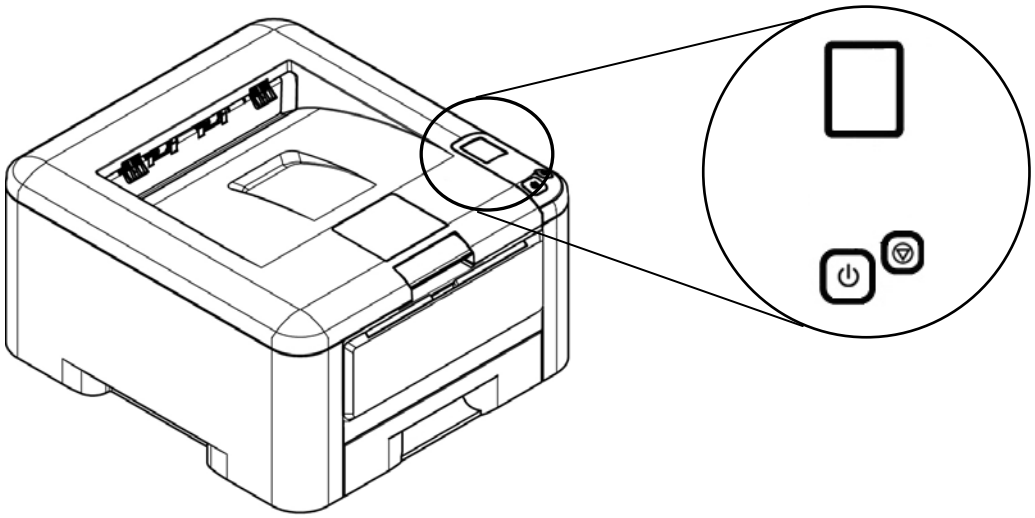

按 键	说 明
	液晶屏幕: 显示操作、设置、及错误的讯息。
	取消键: 停止目前的打印或长按以打印使用报告。
	电源键: 短按开启电源；长按开闭电源。

液晶屏幕： 显示设置、或操作迅息。

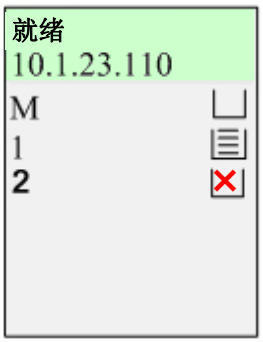

项 目	说 明
就绪 **IP 地址**	连接网络线并已成功取得 IP 地址 未连接网络线或无法从 DHCP Server 取得 IP 则会显示 0.0.0.0
M / 1 / 2	M: 表示手动纸盒。 1: 表示第一纸盒。 2: 表示第二纸盒。
	显示纸盒内的纸张容量百分比(0%、25%、50%、75%、100%)。 0%: / 25%: / 50%: / 75%: / 100%: 手动纸盒: 只会显示有纸 (100%) 或没纸 (0%)。 纸盒无法使用时会显示为
	打印机内部温度过高。 双面打印的背面打印将暂停 6 秒钟，然后再继续打印。 待机器闲置30分钟温度降至正常温度后，[高温]图标就会消失。

设置网络环境

在使用本产品之前，请先在网络上设置好本产品以便使用网络打印功能。请向您的网管人员询问下表中的参数信息。

1. 启用 DHCP:	
2. IP 地址:	. . .
3. 子网掩码:	. . .
4. 通讯闸 IP:	. . .

名词解释:

1. *启用 DHCP:	使用 DHCP 服务器自动选取 IP/子网掩码/网关地址。
2. IP 地址:	本机台的 IP(Internet Protocol) 地址。
3. 子网掩码:	子网掩码(Subnet mask)地址。
4. 通讯闸 IP:	通讯闸 IP (Gateway IP)地址。

注意事项:

1. DHCP 服务器: 全名为 Dynamic Host Configuration Protocol，它是使用在 TCP/IP 通讯协议当中，用来暂时指定某一台机器 IP 地址的通讯协议，使用 DHCP 时必须在网络上有一台 DHCP 服务器，而其它机器执行 DHCP 客户端。当 DHCP 客户端程序发出一个广播讯息，要求一个动态的 IP 地址时，DHCP 服务器会根据目前已经配置的地址，提供一个可供使用的 IP 地址和子网掩码 (subnet mask) 给客户端。

2. IP 地址: 网络上每个可互相连结的计算机都必须具有 IP 地址。IP 地址的某一部份是用来指定网络的地址，某一部份是用来指定计算机的地址。 此地址通常是网络管理员根据某种规则所给的唯一地址，一般是四个数字(0~255)以小数点相隔的方式来表示，例如，10.1.30.186。

2. 安装

安装及使用空间

请预留以下安装及使用空间。

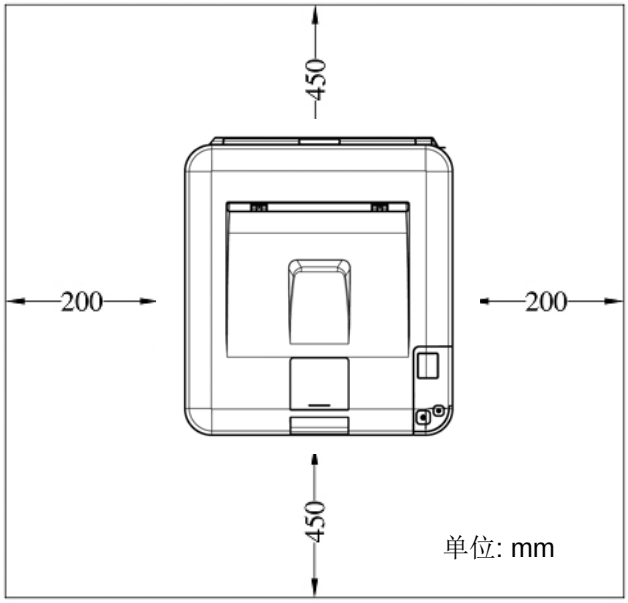

机台尺寸: 402 x 415 x 265 mm (长x宽x高)

移除包装材料

移除包装材料包括塑料袋和保护产品的胶带。

移除墨粉盒的胶带

注意事项:

当您打开本机台器的包装时，墨粉盒组件另外放置于本产品的上方。请移除墨粉盒组件的包装材料及胶带，再安装到本打印机中。

安装墨粉盒

要安装墨粉盒，请按照下列步骤：

1. 移除红色墨粉盒组件的包装材料。

2. 移除红色墨粉盒组件的保护侧盖。

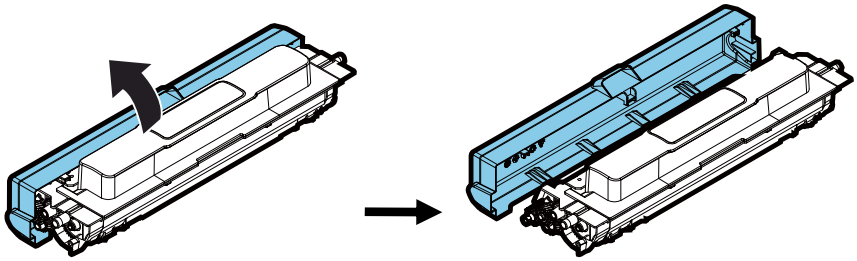

3. 轻轻将红色墨粉盒上下及左右摇晃各 10 次使碳粉均匀分布在墨粉盒内。

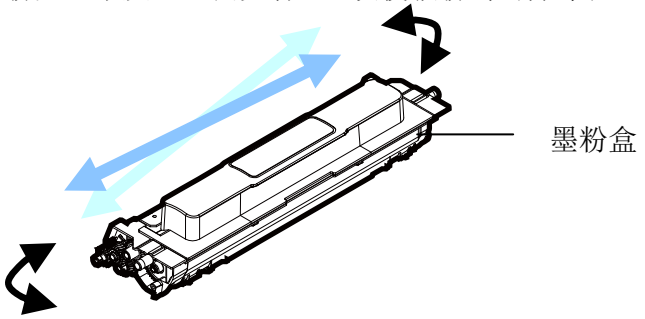

重要须知!

- 请小心勿吸入墨粉。
- 如果墨粉沾到您的衣服或其它布料上，请用干净的布拍掉墨粉，然后再用冷水冲洗并放在阴凉处风干。

4. 扳开前盖的把手，以打开前盖。

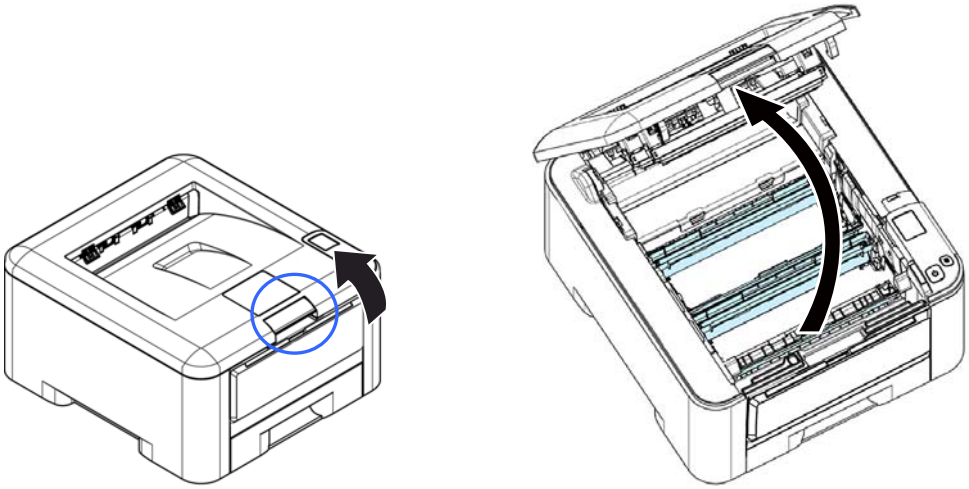

3. 握住硒鼓，将硒鼓沿着轨道，慢慢移出。

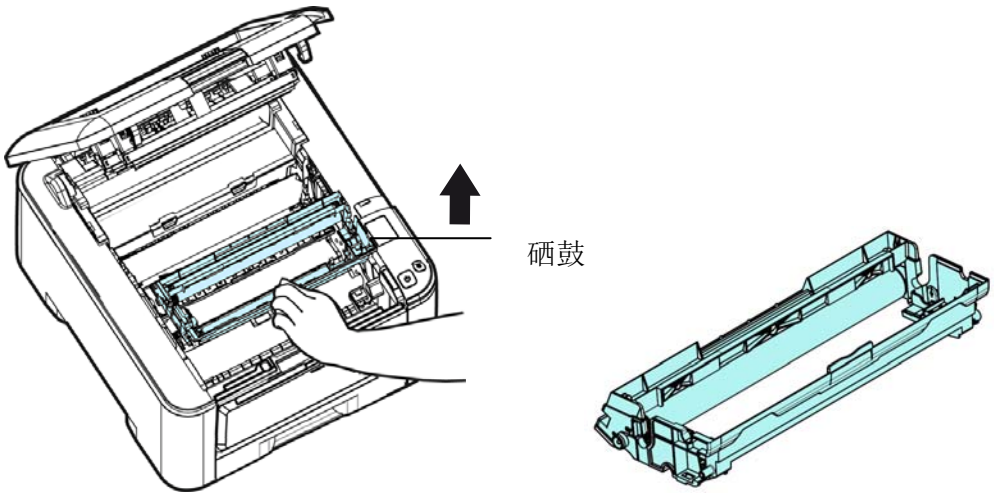

4. 移除硒鼓的保护胶带与贴纸。请勿触摸硒鼓的滚轮，滚轮上如有指纹或其他痕迹，會影响打印的质量。

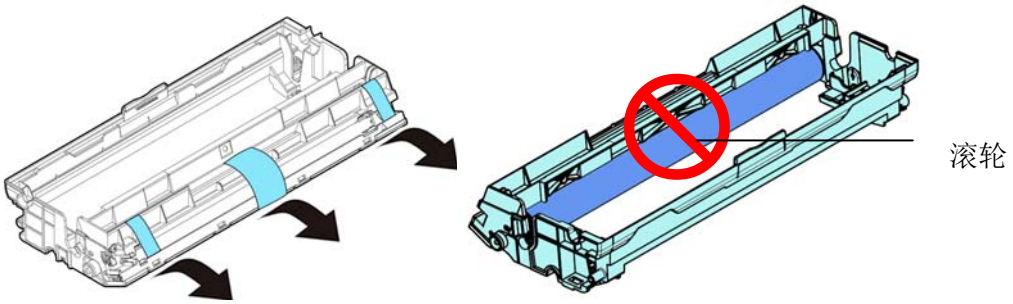

重要须知!

为防止硒鼓的滚轮受到损伤，请尽速将其安装到机台内，不要将它曝露在光线下超过几分钟。

4. 将红色墨粉盒安装至硒鼓内。

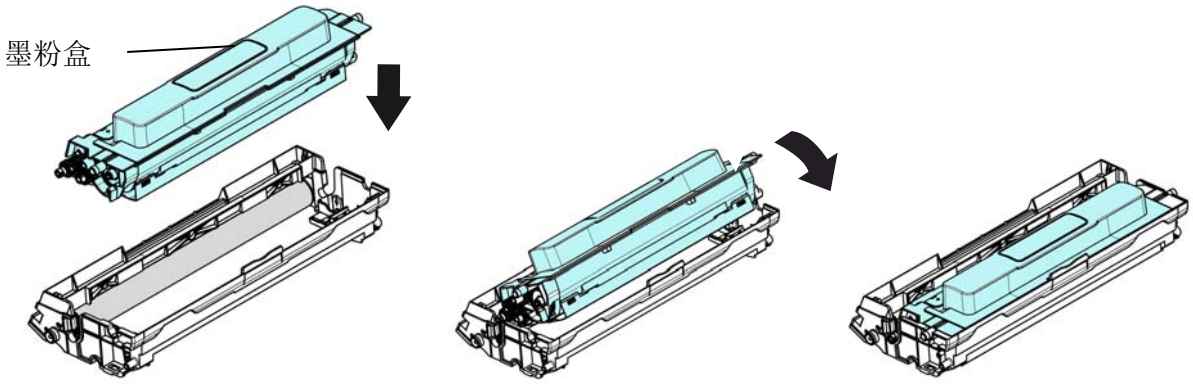

5. 握住墨粉盒的顶部，将硒鼓与墨粉盒组件沿着轨道，将组件的前面先插入，再往下压墨粉盒组件，以固定墨粉盒。

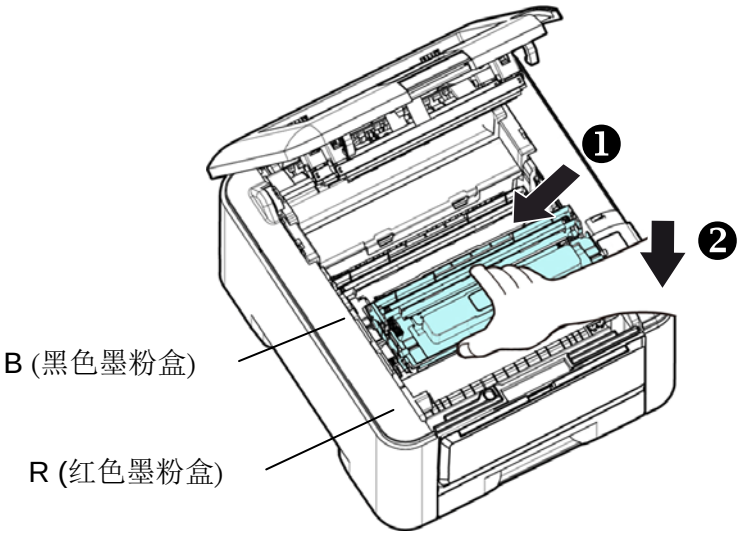

6. 重复以上第 3 至第 5 步骤，安装黑色的墨粉盒。

7. 关上前盖。

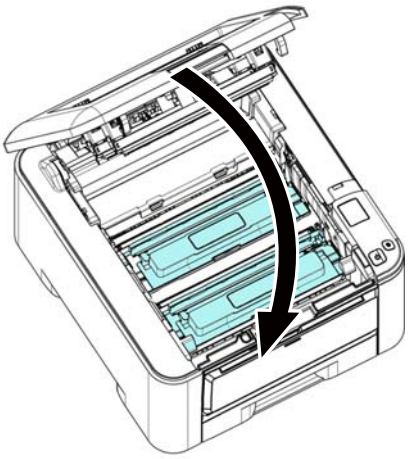

开启接纸器

将接纸器扳开，再扳开支架即可。

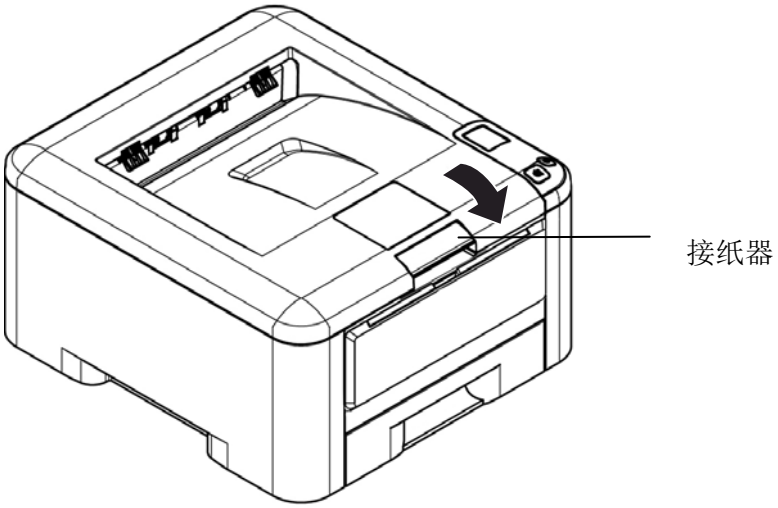

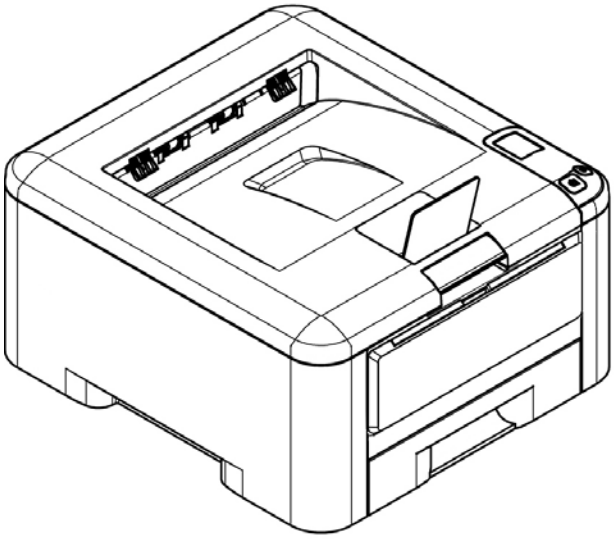

将纸盒装入纸张

将纸张放在主要纸盒的步骤如下:

1. 将纸张整理一下，避免纸张黏在一起。

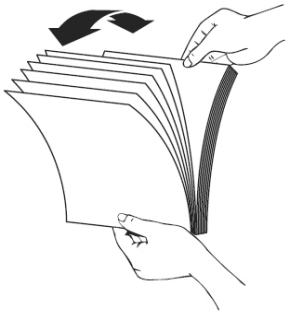

2. 如下图所示，将一叠纸张的底部对齐桌面。将这叠纸张旋转 90 度，再重复作一次。

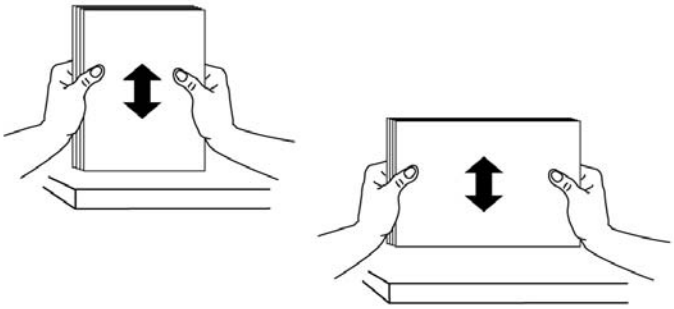

3. 将主要纸盒拉出。

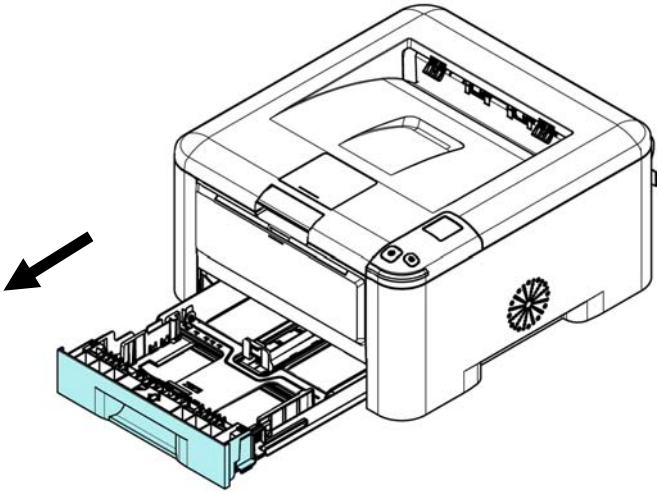

4. 按下宽度调整杆（①），再滑动调整板（②）至你想要的纸张尺寸。

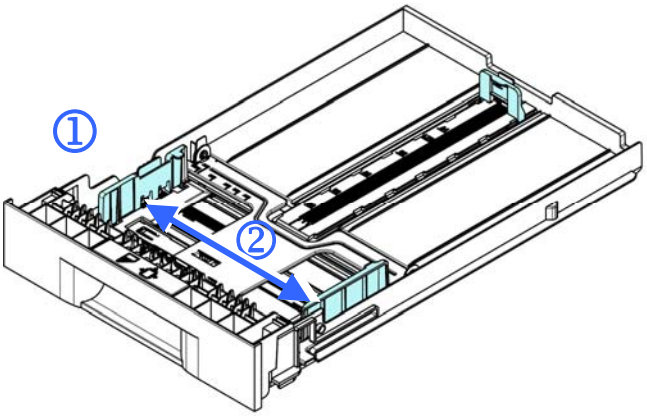

5. 按下长度调整杆（③），再滑动调整板（④）至你想要的纸张尺寸。

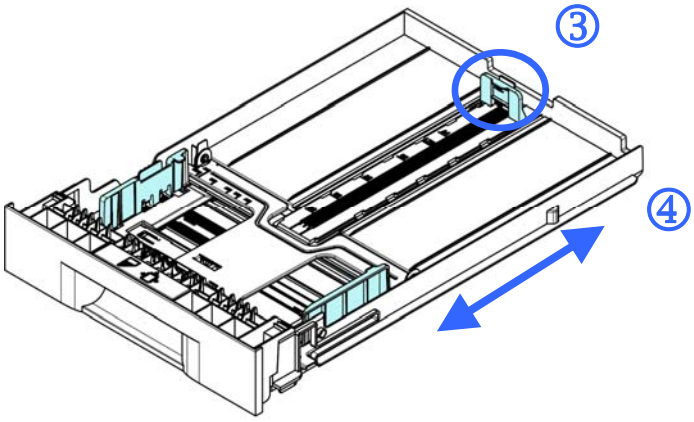

6. 放入纸张，将纸张的待打印面朝下。

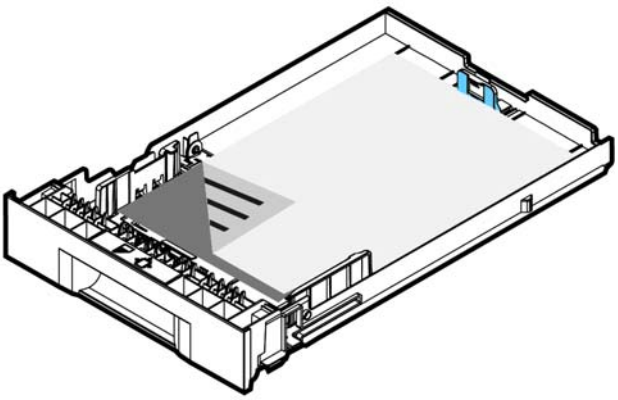

7. 将纸盒装入打印机中。

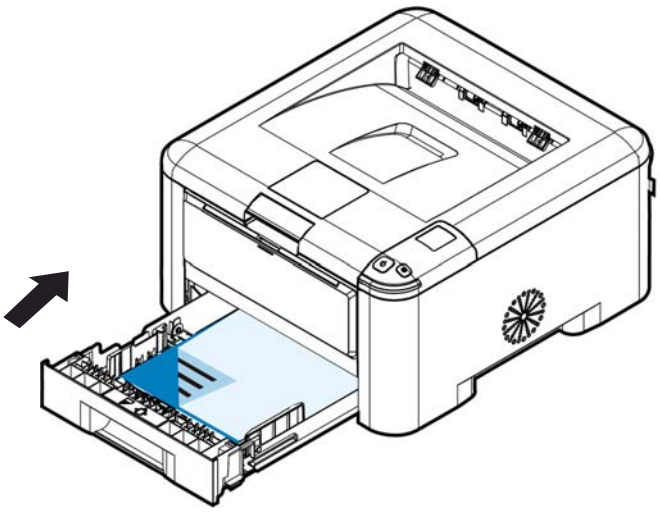

主要纸盒支持的纸张尺寸及磅数

纸张容量	250 张（70 g/m² 普通纸）
纸张尺寸	A4 (210 x 297 毫米) A5 (149 x 210 毫米) A6 (105 x 149 毫米) B5 (JIS) (182 x 257 毫米) Letter (216 x 279 毫米) Legal (216 x 356 毫米) 自订尺寸: 76.2 x 148 毫米~ 216 x 356 毫米 (3 x 5.8 英寸 ~ 8.5 x 14 英寸)
纸张磅数	60 ~ 105 g/m² (16 ~ 28 lbs)

* 双面打印只限于 A4、B5 (JIS)、或 Letter 尺寸的纸张。

注意事项!

- 为获得高质量的打印输出，请使用本公司推荐的纸张。
- 添加纸张前，务必将纸张成扇形展开几次，并对齐边缘以便于送入。
- 如果纸张包装上有关于添加面(打印面)的说明，请按照这些说明给行操作。
- 如果出现问题，如打印不佳或卡纸，可以尝试翻转纸迭并将其重新装入。
- 用原包装将剩余的纸张重新包好并确实封闭，存放在干燥且远离阳光直射的地方。过度受潮的纸，有可能引发卡纸的问题。

将手动纸盒装入纸张

将手动纸盒装入纸张的步骤如下：

1. 握住手动纸盒的把手再往下拉开，手动纸盒即可开启。

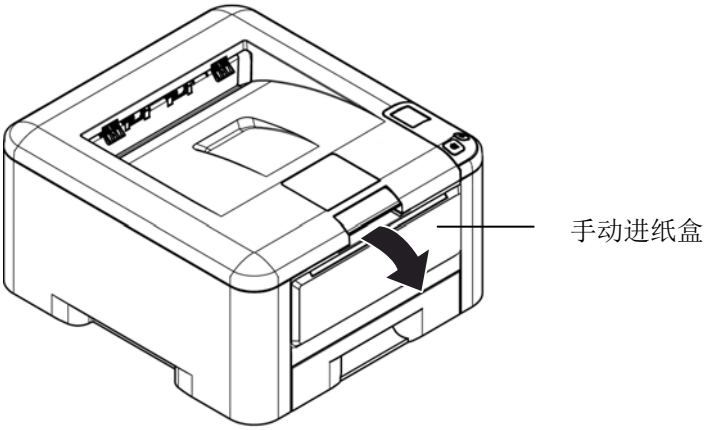

2. 拉出手动纸盒的延伸架以符合您的纸张大小。

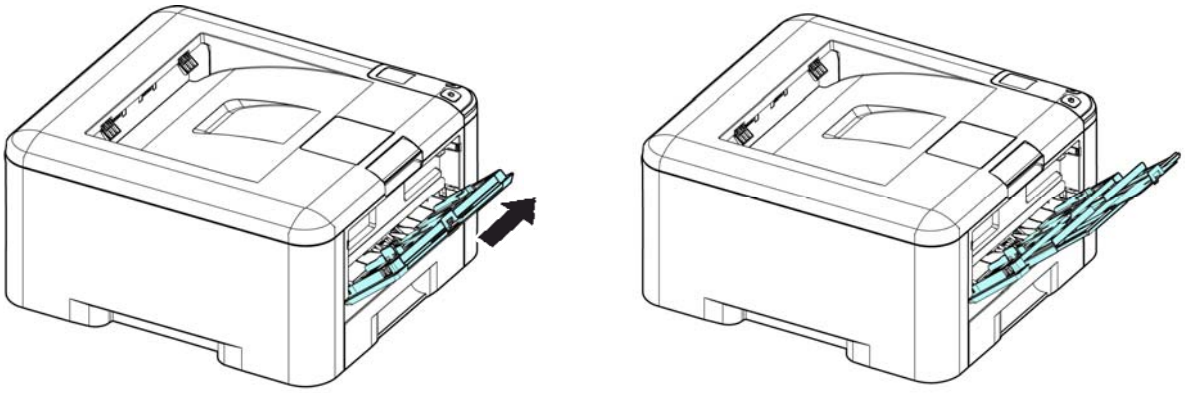

3. 将纸张整理一下，避免纸张黏在一起。

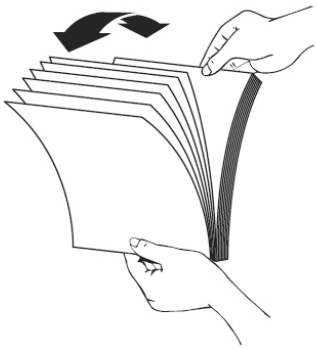

4. 如下图所示，将一叠纸张的底部对齐桌面。将这叠纸张旋转 90 度，再重复作一次。

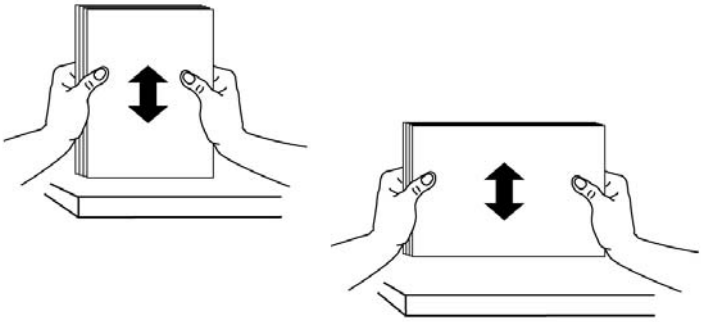

5. 放入纸张，将纸张的待打印面朝上。

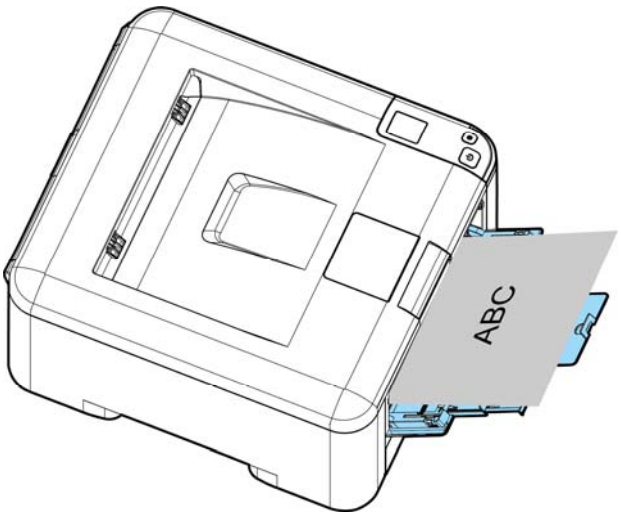

6. 调整导纸板，使纸张的边缘轻轻碰触到导纸板。

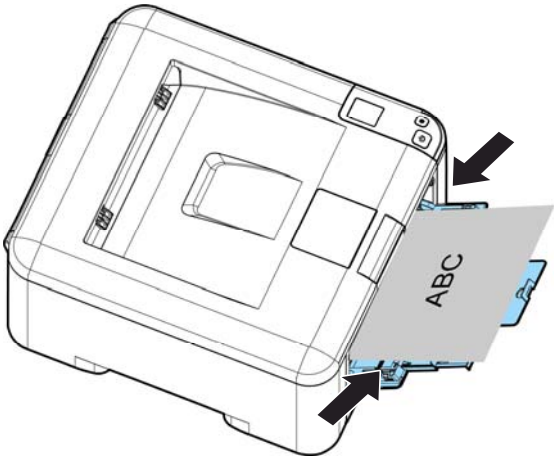

手动纸盒所支持的纸张尺寸及磅数

纸张容量	10 张（70 g/m² 普通纸）
纸张尺寸	A4 (210 x 297 毫米) A5 (149 x 210 毫米) A6 (105 x 149 毫米) B5 (JIS) (182 x 257 毫米) Letter (216 x 279 毫米) Legal (216 x 356 毫米) 自订尺寸: 76.2 x 148 毫米~ 216 x 356 毫米 (3 x 5.8 英寸 ~ 8.5 x 14 英寸)
纸张磅数	60 ~ 163 g/m² (16 ~ 56 lbs)

* 双面打印只限于 A4、B5 (JIS)、或 Letter 尺寸的纸张。

注意事项!

- 为获得高质量的打印输出，请使用本公司推荐的纸张。
- 添加纸张前，务必将纸张成扇形展开几次，并对齐边缘以便于送入。
- 如果纸张包装上有关于添加面(打印面)的说明，请按照这些说明给行操作。
- 如果出现问题，如打印不佳或卡纸，可以尝试翻转纸叠并将其重新装入。
- 用原包装将剩余的纸张重新包好并确实封闭，存放在干燥且远离阳光直射的地方。过度受潮的纸，有可能引发卡纸的问题。

连接网络

将打印机连接上网络以使用网络打印的功能。

1. 将网络线的一端插入集线器内空的连接端口。
2. 如图所示，将另一端插入本产品背面的网络连接端口。

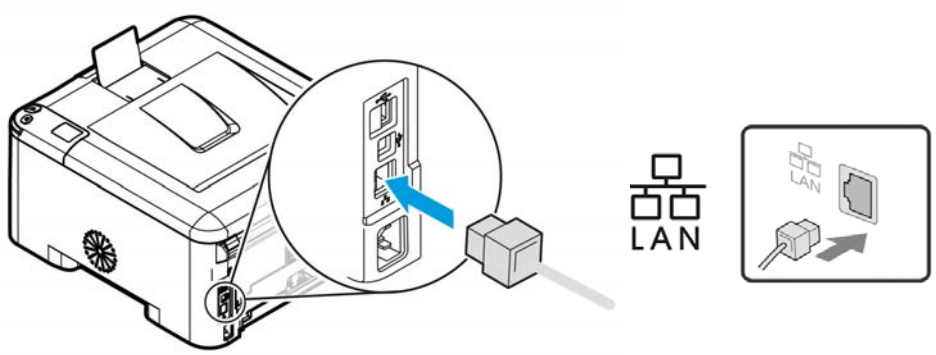

连接电源

1. 将电源线的一端插入本机台背面的电源插孔。

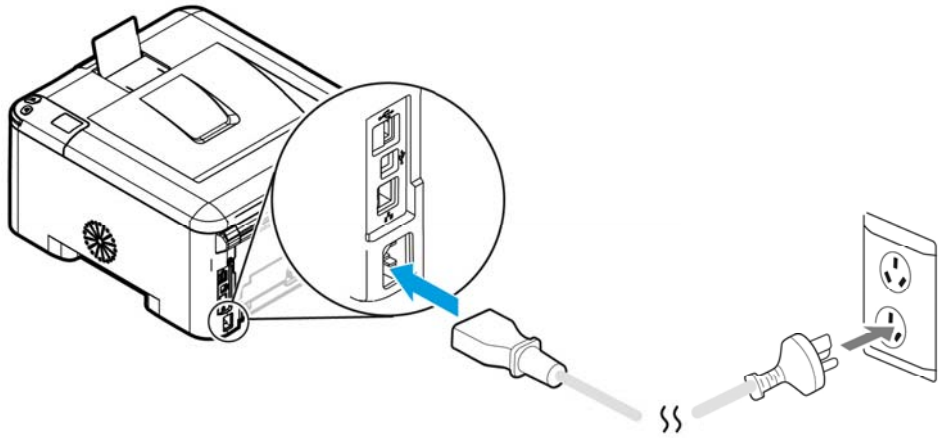

2. 将电源线的另一端，插入适当的电源插座。

注意事项!

请将电源线牢固地插入固定电源插座,切勿使用延长线及插排(托线板),并注意电源插座所能承受的负载功率。

打开电源开关

要开启打印机的电源，请按一下位于前侧面板的电源开关按键，就绪电源指示灯会亮起。

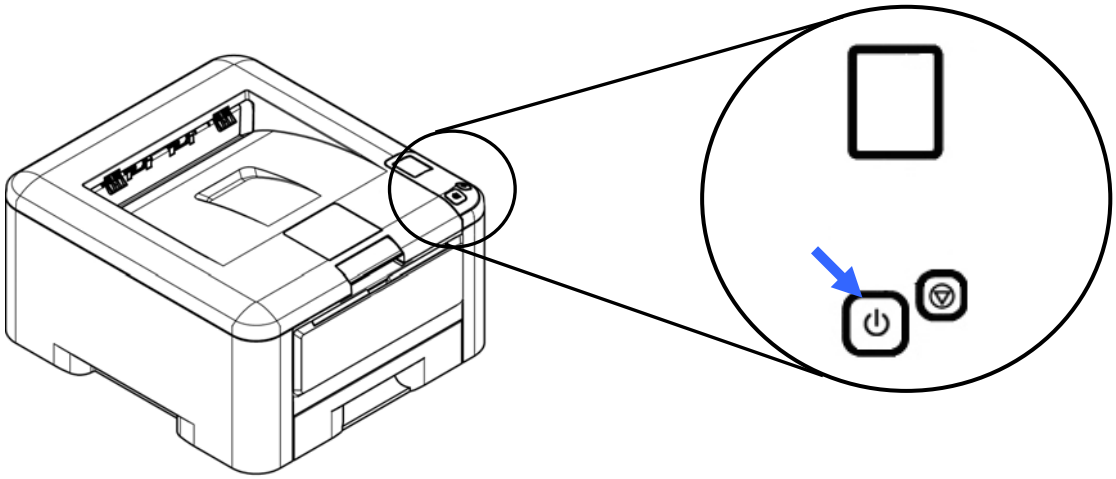

注意事项:

当您不使用本产品时，请记得将电源开关关上，即长按电源开关按键，待就绪电源指示灯熄灭即可，这样才能确实实现零耗电状态。

安装打印机驱动程序 (Linux 操作系统)

注意事项:

Status Monitor 程序、及 Network Setup Tool 程序包含在本打印机的驱动程序中，当你完成打印机驱动程序的安装后，Status Monitor 程序、及 Network Setup Tool 程序也都已经安装完成了。Status Monitor 程序可以让你管控打印机的状况、了解耗材使用的情形、并通知你错误的状况。而 Network Setup Tool 程序则可以让你更改网络打印机的 IP 地址，不过使用前，请记得用 USB 线将打印机与你的计算机连接起来。

支持操作系统

中标麒麟操作系统、银河麒麟操作系统、中科方德操作系统

支持处理器

飞腾、龙芯、兆芯、Intel (64/32)

重要须知！

安装打印机驱动程序之前，请先不要连接 USB 线，以免计算机找不到 USB 装置。

请按照下列步骤，从随机附赠的光盘中，安装 ZC-P6900DN 打印机的驱动程序。

1. 打开你的计算机，然后以管理员权限的账号登录。
2. 将附赠的光盘放入光驱中，点选 Linux 文件夹。
3. 点选适合你的计算机的驱动程序，解压缩然后再双击它例如 [**ZC-P6900DN-xxxx.rpm…**]。

   或

   你也可以打开终端(点击左下角图标（即开始按钮）>附件>命令提示符)，按鼠标左键将“DEB_64_Install.sh”或 “RPM_64_Install.sh”档案拖拉至终端，再按 “Enter” 键，即可完成安装。
4. 登录画面出现后，请以具有管理员权限的密码登录，然后按一下[**授权**] 按键。
5. 当[**正在安装软件**]对话框出现时，按[**确定**]来继续。
6. 当[**安装成功**]画面出现时，按一下[**确定**]来关闭安装画面。
7. 从光驱中取出安装光盘片。

开启打印机电源

按一下面板上的「**电源**」按键，此时电源指示灯会闪烁。当扫描仪进入待机状态时，电源指示灯会停止闪烁，并且会一直亮着。如果要关闭扫描仪，请持续按住电源按键约 3 秒钟，电源指示灯即会关闭。

与计算机的连接方式

➔USB 端口: 如果通过 USB 线来连接计算机与打印机，连接完成后，ZC- P6900DN 打印机会出现在打印装置的清单中，表示你可以使用打印机了。

➔网络端口:

本机台预设的 IP 地址为 192.168.1.100，请先将机台预设的 IP 改为您所指定的 IP 地址。

1. 开启浏览器，在网址字段内输入 192.168.1.100 ，本产品内建的网页会开启(如下图)。

2. 依序点选[**属性**]>[**网络**]>[**以太网络**]，在[**以太网络**]页面中输入您所指定的 IP 地址。
3. 按[**更新**]来完成设定。
4. 打开终端(按开始>附件>命令提示符)，输入 “sudo lpadmin -p ZC-P6900DN_Net -v socket://10.1.23.135:9101 -m ZC-P6900DN _gdi.ppd –E” (10.1.23.135 為 IP 范例)，再按一下[**Enter**]键，完成添加打印机的程序。按开始>打印机，如果 ZC-P6900DN 打印机出现在打印装置的清单中，表示你可以使用打印机了。

移除驱动程序

打开终端(点击左下角图标（即开始按钮）>附件>命令提示符)，按鼠标左键将 “DEB_64_Uninstall.sh”或 “RPM_64_Uninstall.sh”档案拖拉至终端，再按 “Enter” 键，即可完成解除安装。

银河麒麟操作系统（CPU 飞腾）

请按照下列步骤，从随机附赠的光盘中，安装 ZC-P6900DN 打印机的驱动程序。

注意事项:

Status Monitor 程序、及 Network Setup Tool 程序包含在本打印机的驱动程序中，当你完成打印机驱动程序的安装后，Status Monitor 程序、及 Network Setup Tool 程序也都已经安装完成了。Status Monitor 程序可以让你管控打印机的状况、了解耗材使用的情形、并通知你错误的状况。而 Network Setup Tool 程序则可以让你更改网络打印机的 IP 地址，不过使用前，请记得用 USB 线将打印机与你的计算机连接起来。

1. 任务管理器确认 CPU 飞腾（phytium）。

2. 将光盘内容复制到桌面，点击“**Linux**”目录，再进入“飞腾”目录。

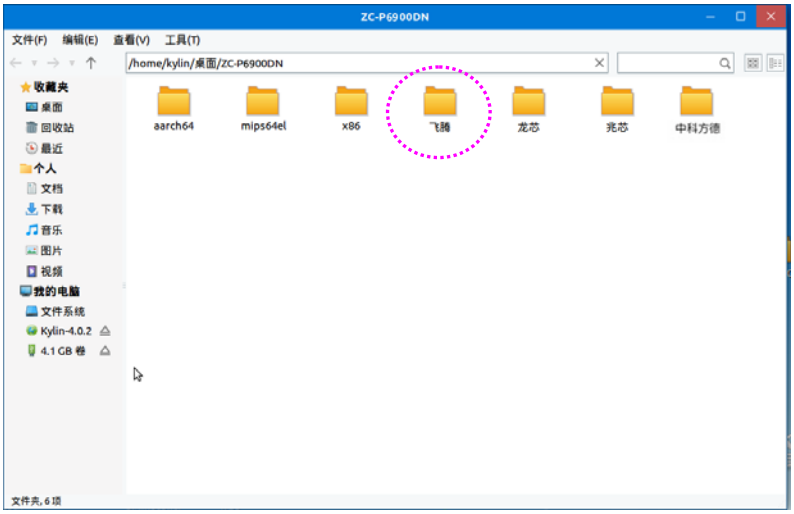

3. 解压缩“**ZC-P6900DN_deb64...**”档案后，再点击“**ZC-P6900DN_deb64**”目录。

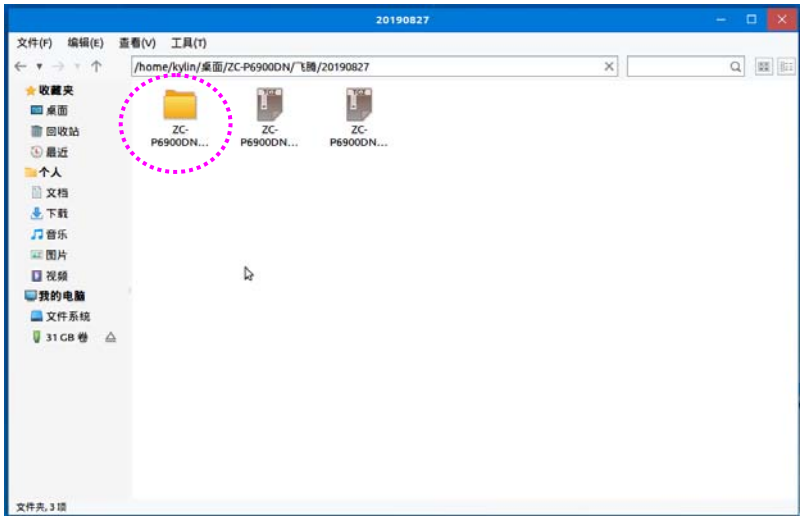

4. 右击“**DEB_64_Install.sh**”档案。

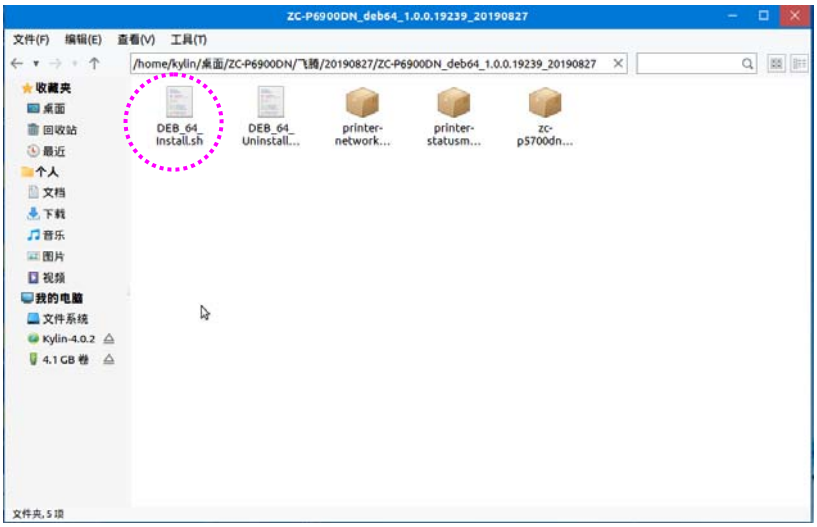

5. 勾选“**属性**”，在“**DEB_64_Install.sh 属性**”对话框中，点选“**权限**”。 确定“**允许以程序执行文件**” 有被勾选， 再按“**关闭**”。

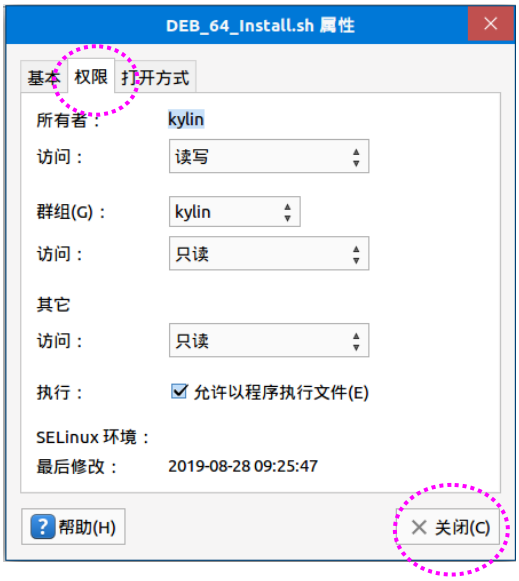

6. 双击“**DEB_64_Install.sh**”档案。

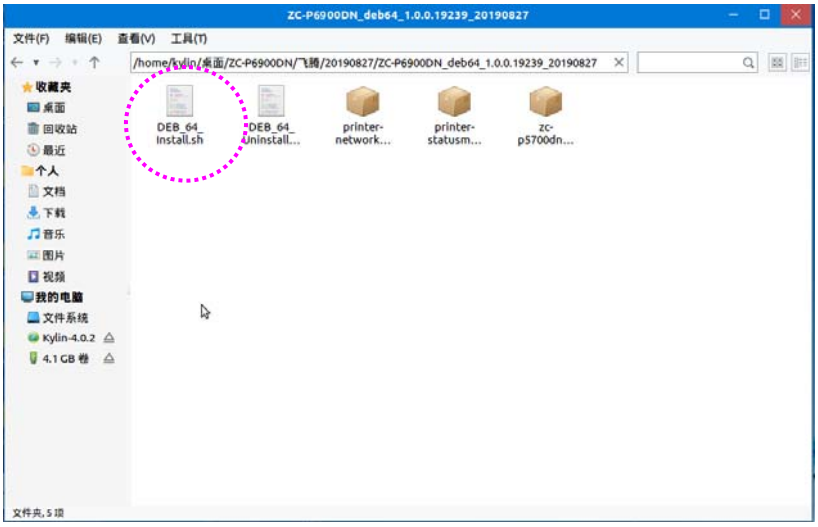

7. 屏幕出现以下對話框时，点“**运行**”。

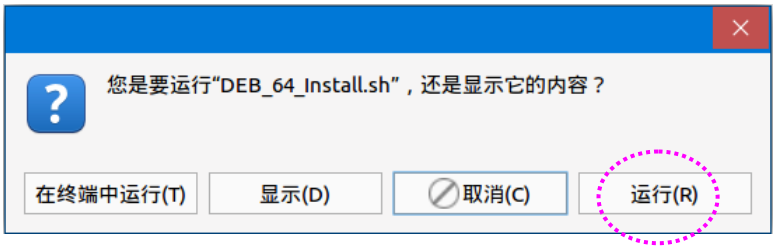

8. 如果你是 USB 界面使用者，现在请用 USB 线将打印机与计算机连接起来。

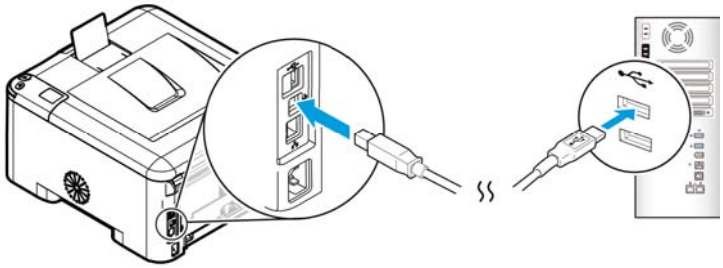

如果你是网络界面使用者，现在请用网络线将打印机与网络连接起来，并参考下一页“网络驱动安装”，来完成新增打印机的程序。

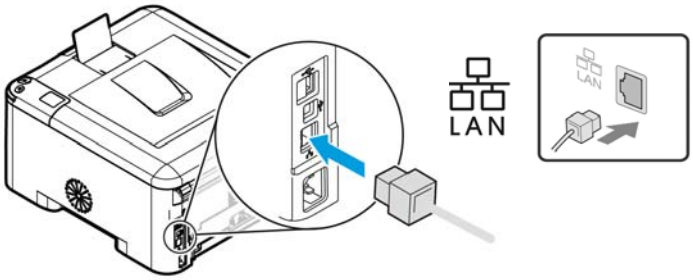

9. 如果屏幕出现以下新打印机的名称及图示画时，表示你已经成功完成打印机驱动程序的安装。

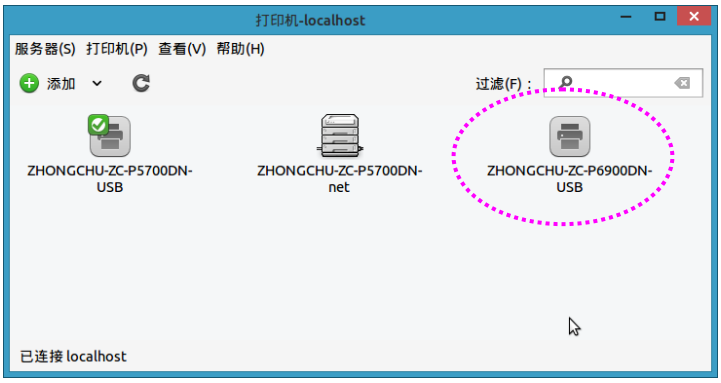

10. 如果要修改打印机名称，你可以在此画面下点选此打印机，按右键然后选择“**重命名**”， 此时打印机名称会被标出，在此直接输入新的打印机名称即可。

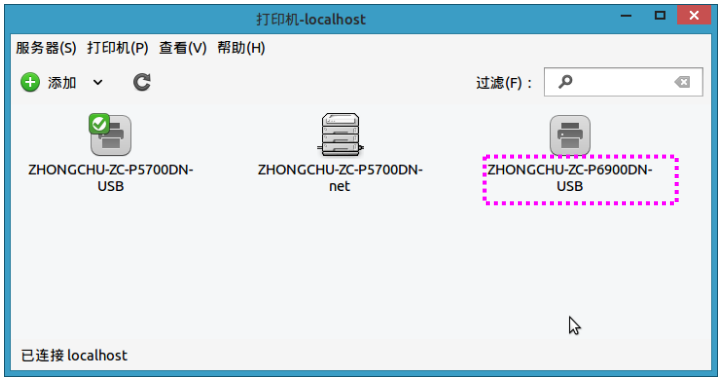

网络驱动安装

1. 进入打印机设置点选“**添加**”。

2. 点选“**网络打印机 -“AppSocket/HP JetDirect**”，右上方主机填写打印机的 IP 地址，端口号预设会显示“9100”，**请务必要改为**“9101”，再按“**前进**”。

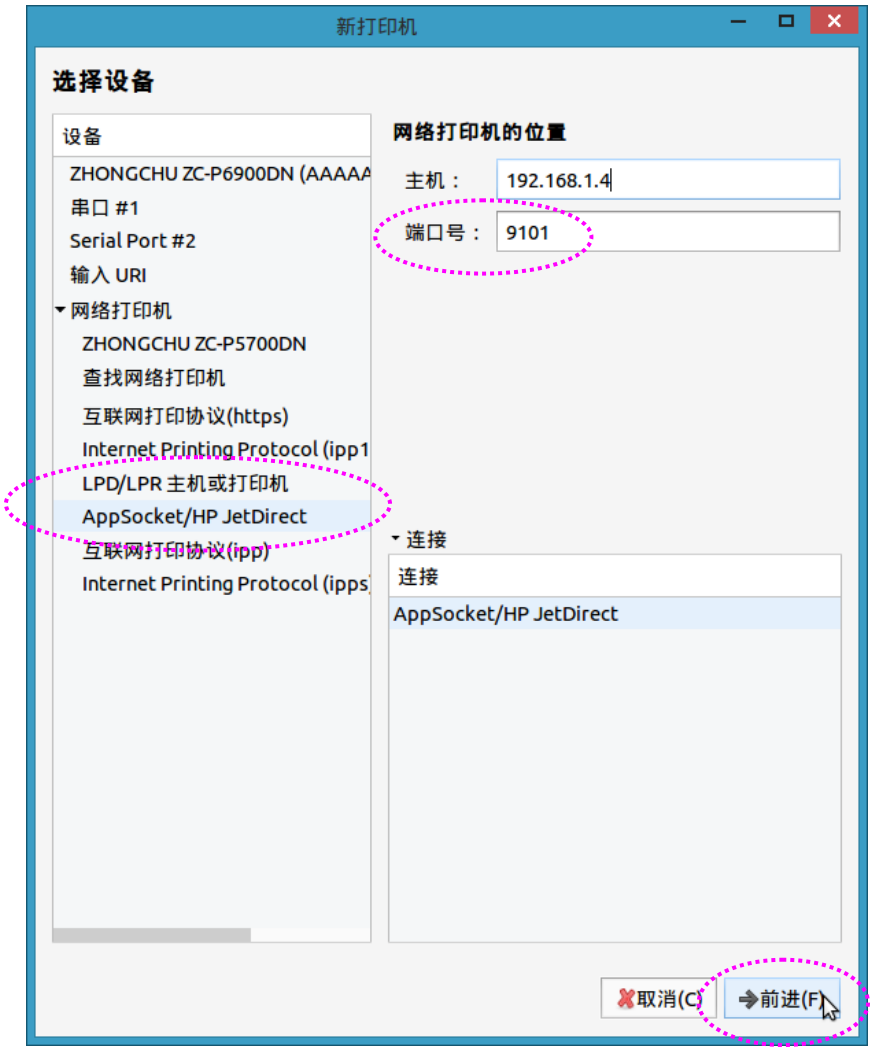

3. 此时计算机开始搜寻相关的驱动程序。

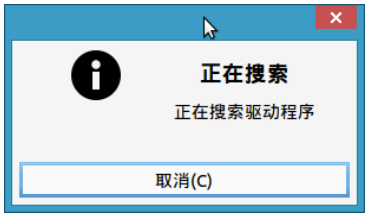

4. 在以下画面中，点选“**从数据库中选择打印机**”，再从清单中选择“**ZHONGCHU**”，再按“**前进**”。

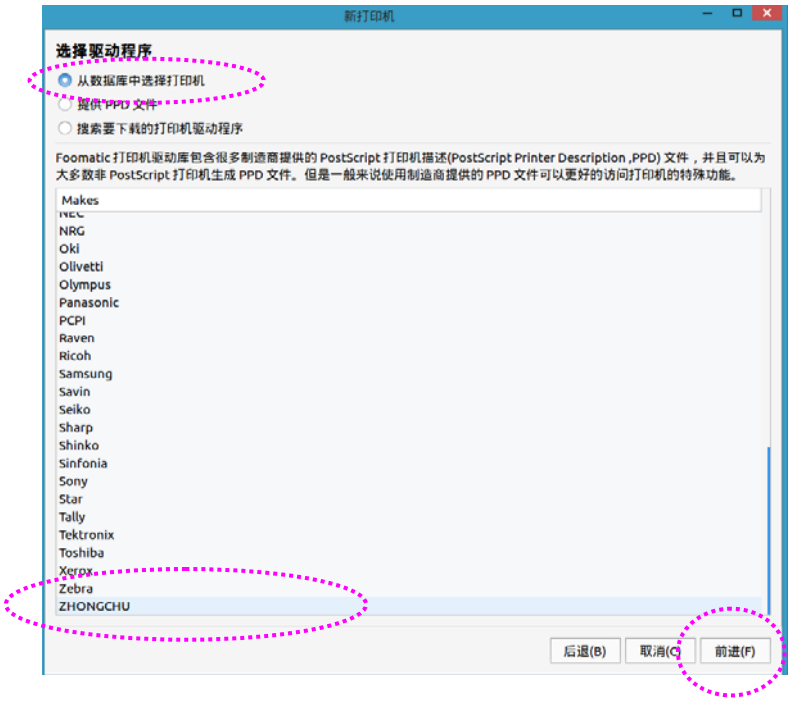

5. 点选“**ZC-P6900DN**”再按“**前进**”。

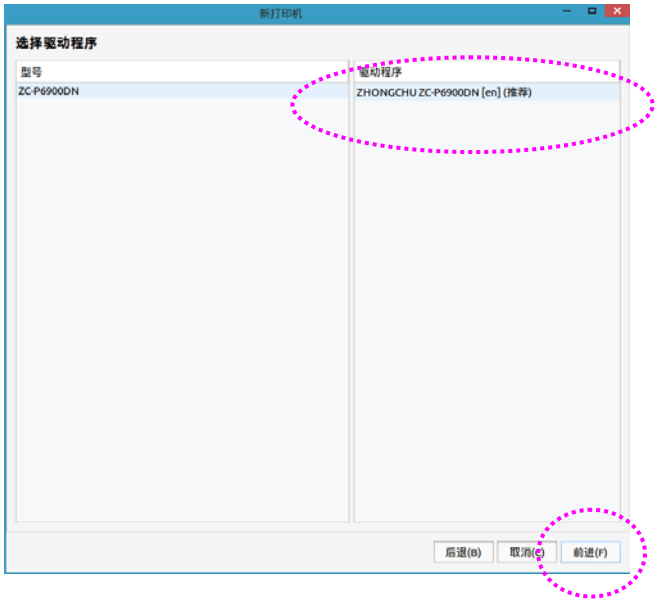

6. 如果搜寻成功，屏幕会跳出以下“新打印机”画面。如果要修改打印机的名称或描述，可在此对话框的字段中修改，再按“应用”。

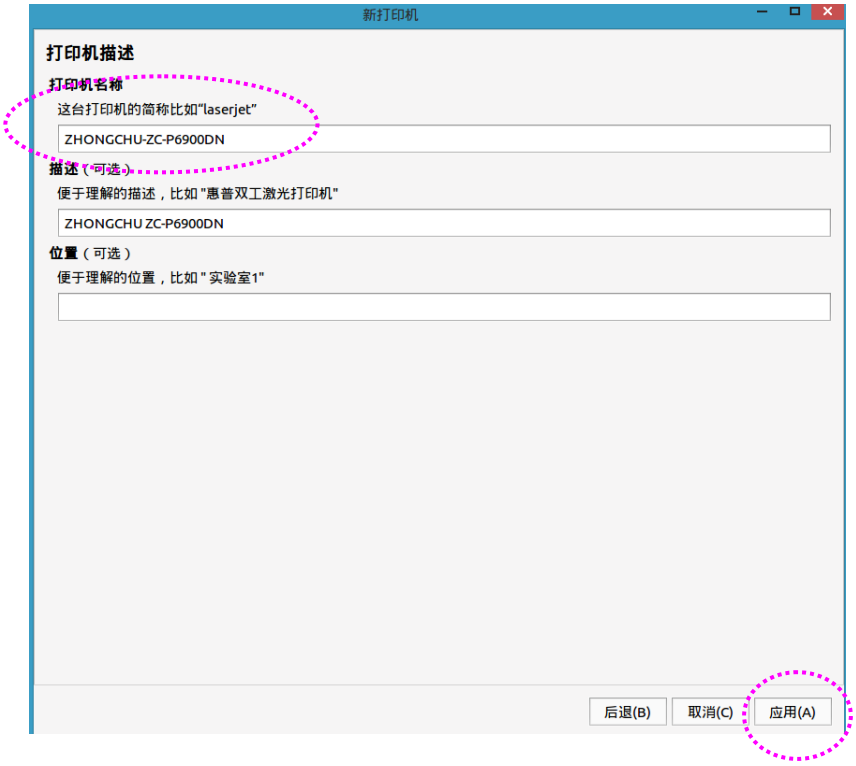

7. 选择是否要打印测试页。

8. 屏幕出现以下新打印机的名称及图示时，表示你已经成功完成打印机驱动程序的安装。

卸载

1. 在以下安装目录下，右击“**DEB_64_Uninstall.sh**”。

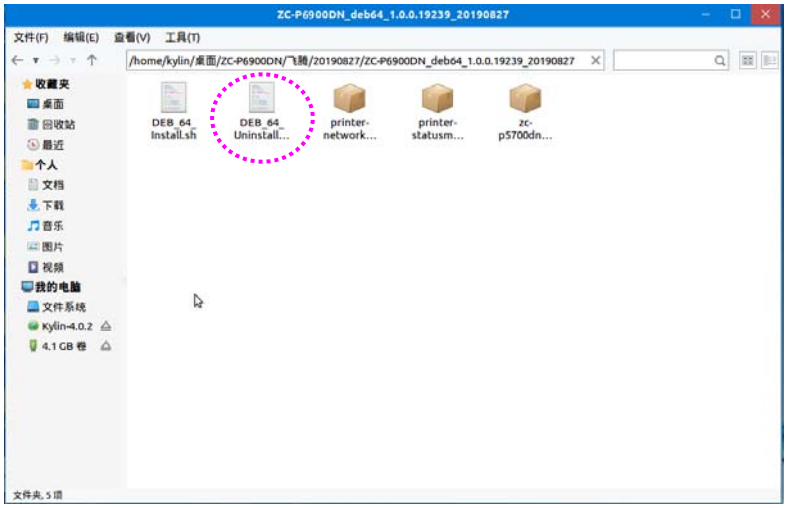

2. 勾选“**属性**”，在“**DEB_64_Uninstall.sh 属性**”对话框中，点选“**权限**”。确定“**允许以程序执行文件**”有被勾选， 再按“**关闭**”。

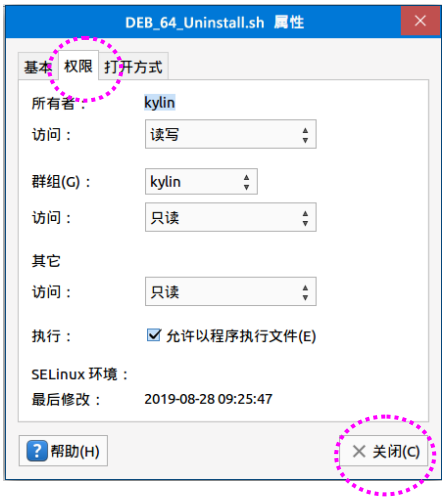

4. 双击“**DEB_64_Uninstall.sh**”， 再按“**运行**”即可完成。

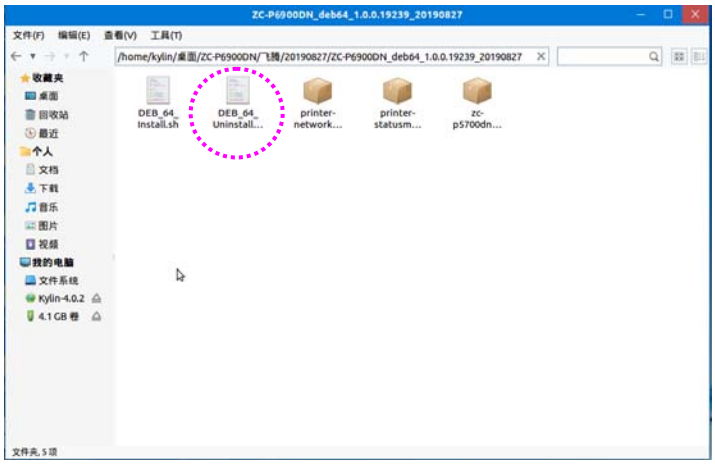

中标麒麟操作系统（CPU 兆芯）

请按照下列步骤，从随机附赠的光盘中，安装 ZC-P6900DN 打印机的驱动程序。

注意事项:

Status Monitor 程序、及 Network Setup Tool 程序包含在本打印机的驱动程序中，当你完成打印机驱动程序的安装后，Status Monitor 程序、及 Network Setup Tool 程序也都已经安装完成了。Status Monitor 程序可以让你管控打印机的状况、了解耗材使用的情形、并通知你错误的状况。而 Network Setup Tool 程序则可以让你更改网络打印机的 IP 地址，不过使用前，请记得用 USB 线将打印机与你的计算机连接起来。

1. 任务管理器确认 CPU 兆芯（Zhaoxin）。

2. 将光盘内容复制到桌面，点击“**Linux**”目录，再进入“**兆芯**”目录。

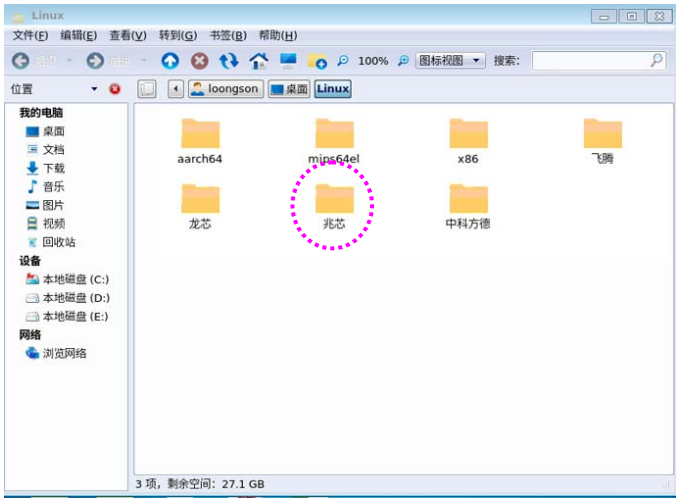

3. 解压缩“**ZC-P6900DN_ rpm 64...**”档案后，再点击“**ZC-P6900DN_rpm64**”目录。

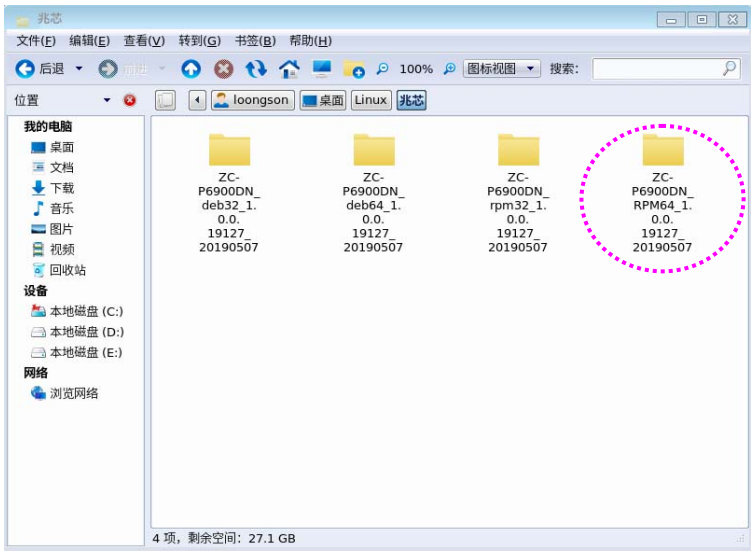

4. 右击“**RPM_64_Install.sh**”档案。

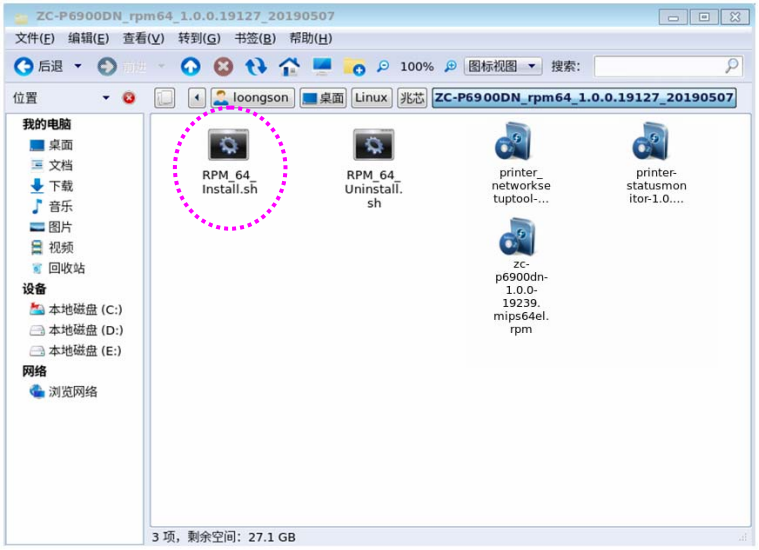

5. 点选“属性”，在“**RPM_64_Install.sh** 属性”对话框中，选择“权限”。

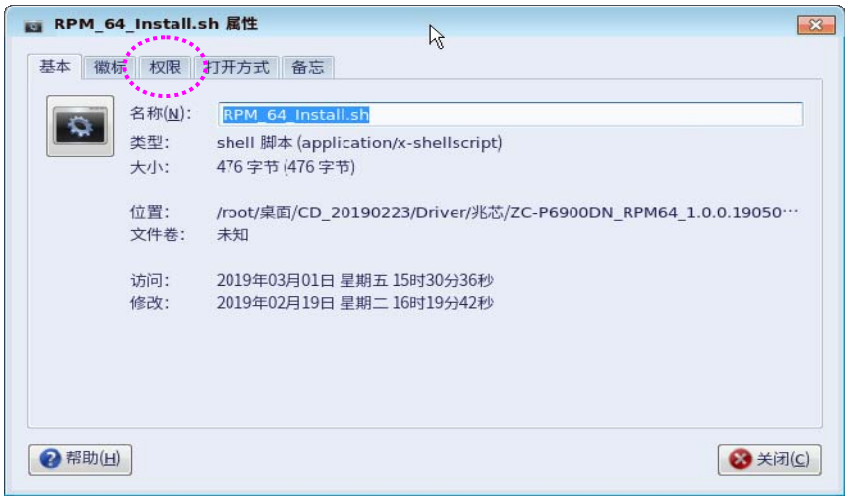

6. 勾选“允许以程序执行文件”，再点击“关闭”。

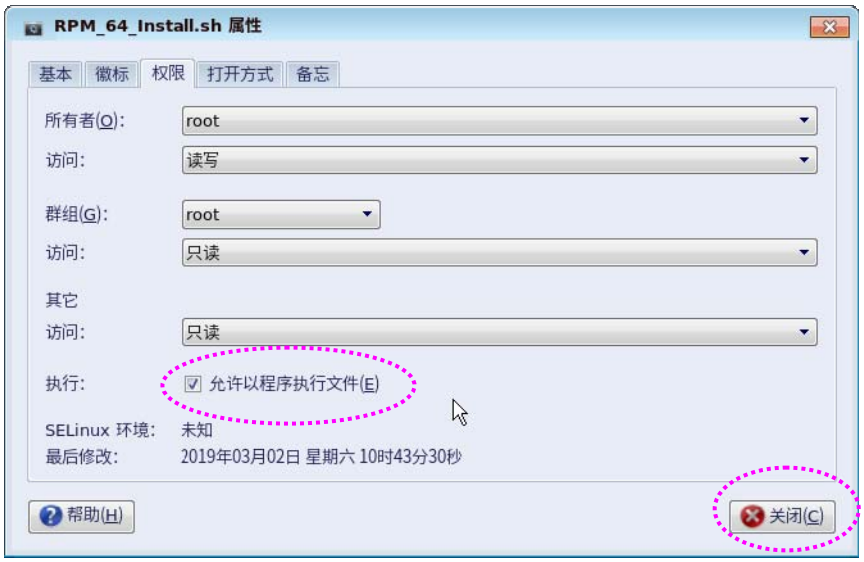

7. 双击“**RPM_64_Install.sh**”档案，点“运行”。

8. 如果你是 USB 界面使用者，现在请用 USB 线将打印机与计算机连接起来。

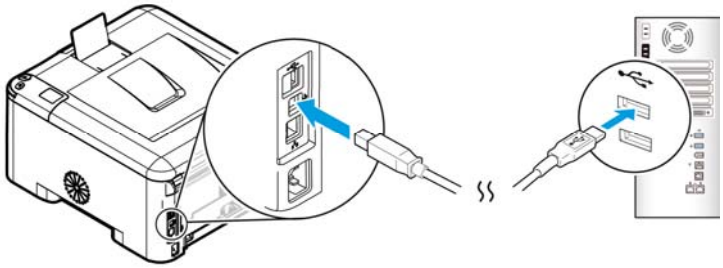

如果你是网络界面使用者，现在请用网络线将打印机与网络连接起来，并参考下一页“网络驱动安装”，来完成新增打印机的程序。

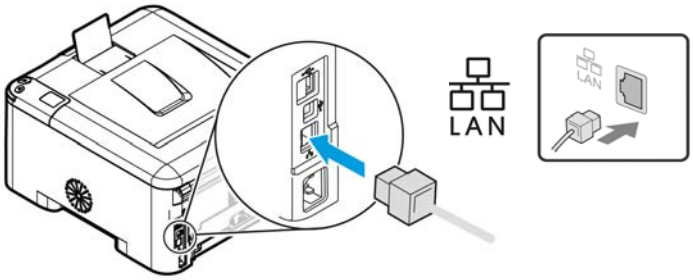

9. 如果屏幕出现以下新打印机的名称及图示画时，表示你已经成功完成打印机驱动程序的安装。

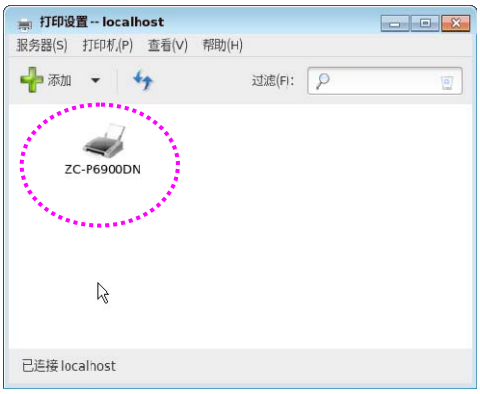

10. 如果要修改打印机名称，你可以在此画面下点选此打印机，按右键然后选择“**重命名**”， 此时打印机名称会被标出，在此直接输入新的打印机名称即可。

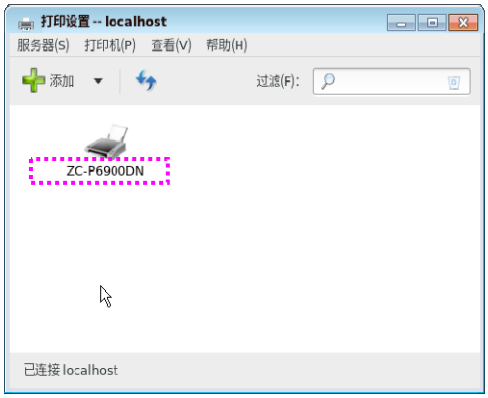

网络驱动安装

1. 进入打印机设置点选“**添加**”。

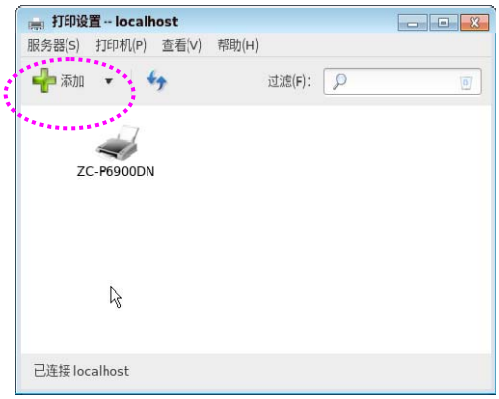

2. 点选“**网络打印机 -“AppSocket/HP JetDirect**”，右上方主机填写打印机的 IP 地址，端口号预设会显示“**9100**”，**请务必要改为“9101”**，再按“**前进**”。

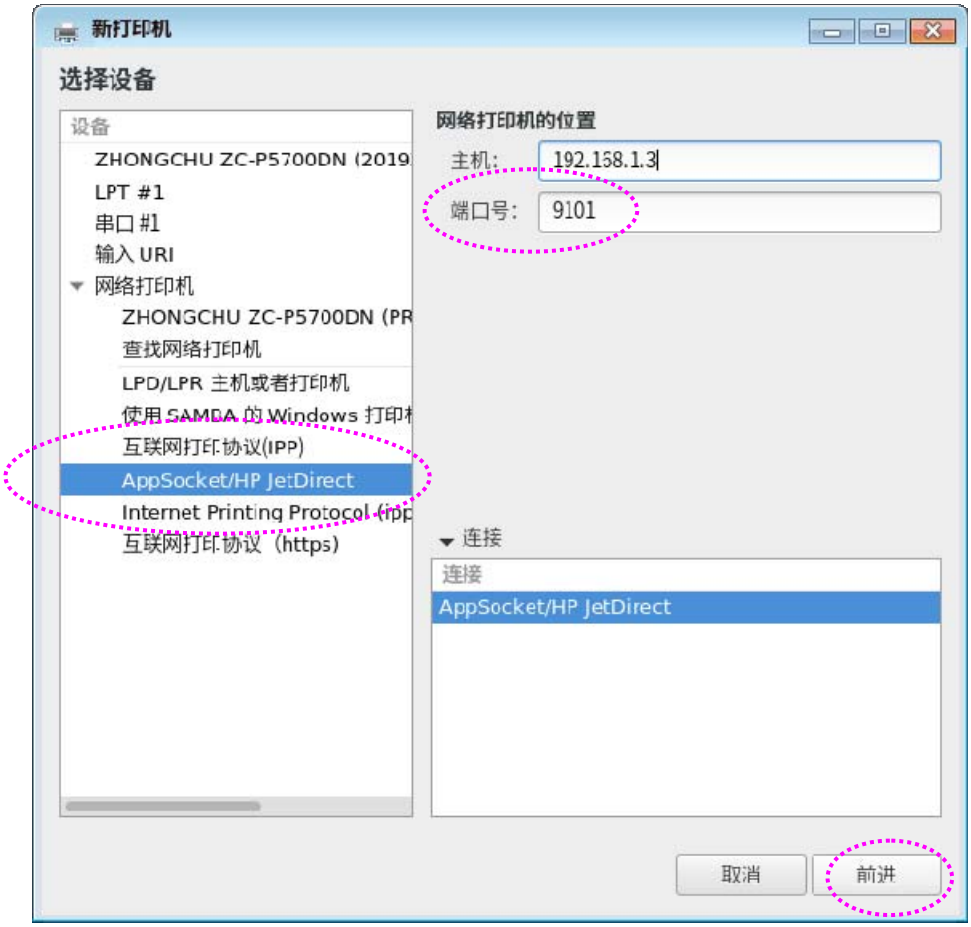

3. 此时计算机开始搜寻相关的驱动程序。

4. 在以下画面中，点选“**从数据库中选择打印机**”，再从清单中选择“**ZHONGCHU**”，再按“**前进**”。

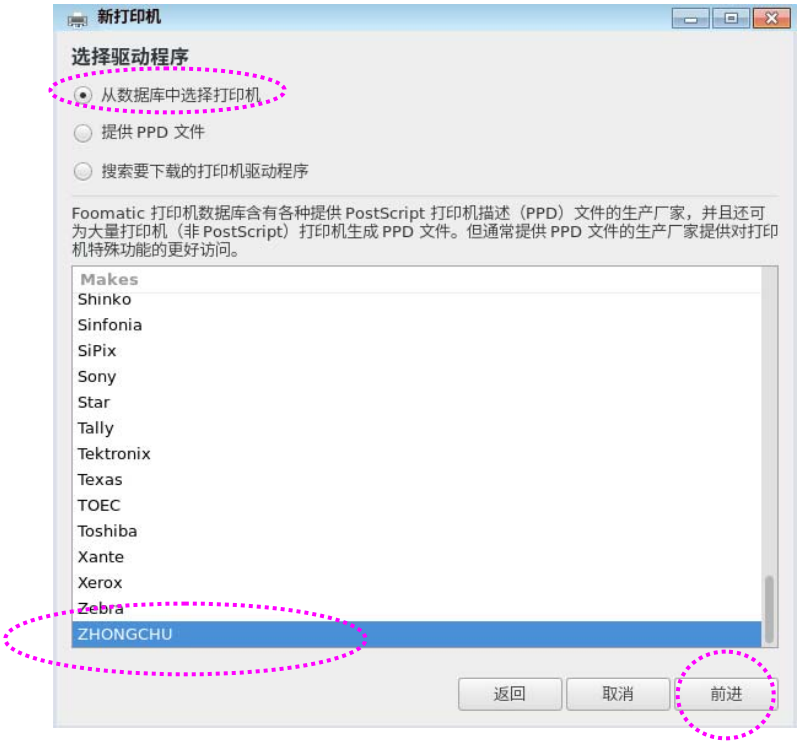

5. 点选“**ZC-P6900DN**”再按“**前进**”。

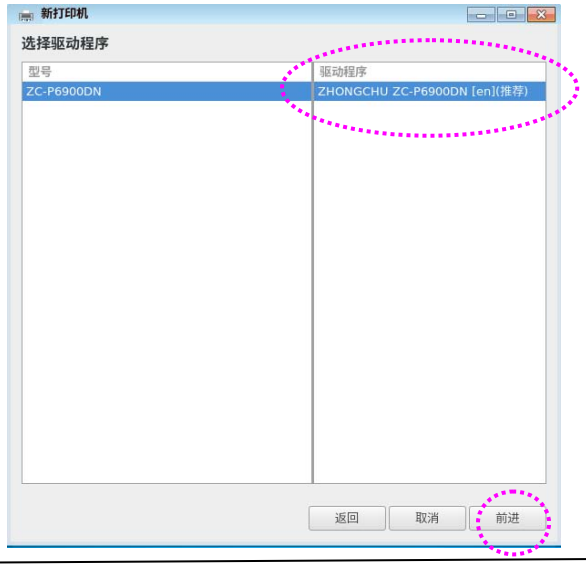

6. 如果搜寻成功，屏幕会跳出以下“新打印机”画面。如果要修改打印机的名称或描述，可在此对话框的字段中修改，再按“应用”。

7. 选择是否要打印测试页。

8. 屏幕出现以下新打印机的名称及图示时，表示你已经成功完成打印机驱动程序的安装。

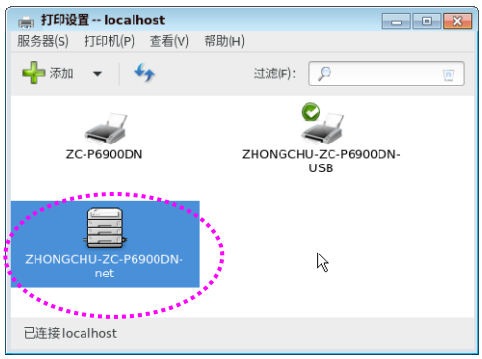

卸载

1. 在以下安装目录下，右击“**RPM_64_Uninstall.sh**”。

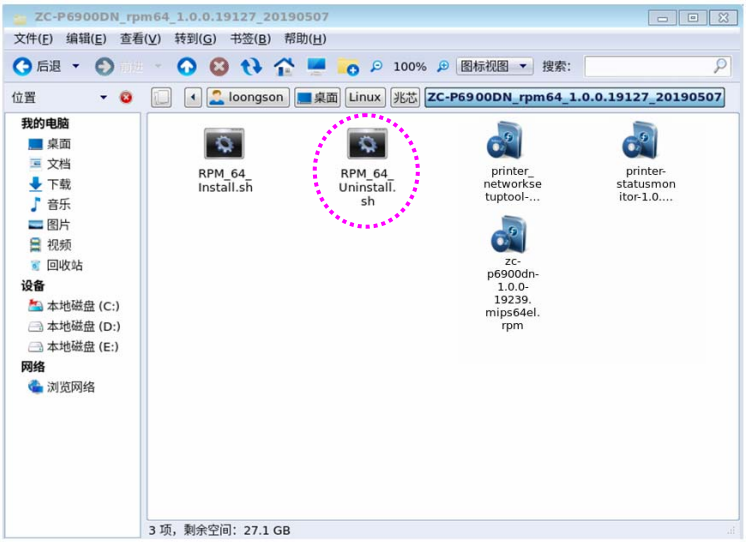

2. 点选“**属性**”，在“**RPM_64_Uninstall.sh 属性**”对话框中，点选“**权限**”。

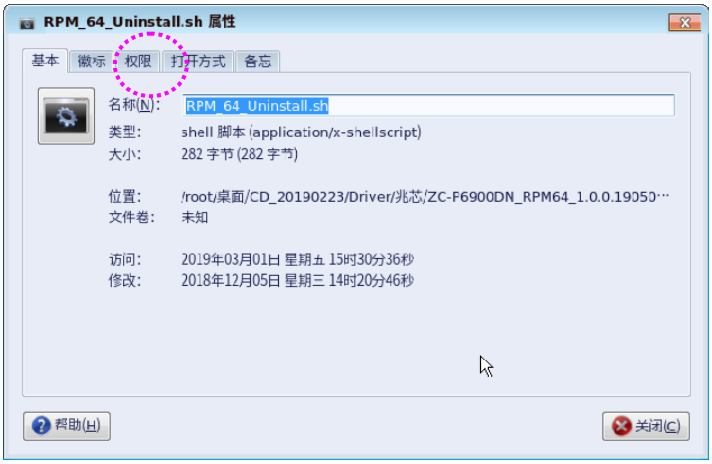

3. 勾选“**允许以程序执行文件**”，再按“**关闭**”。

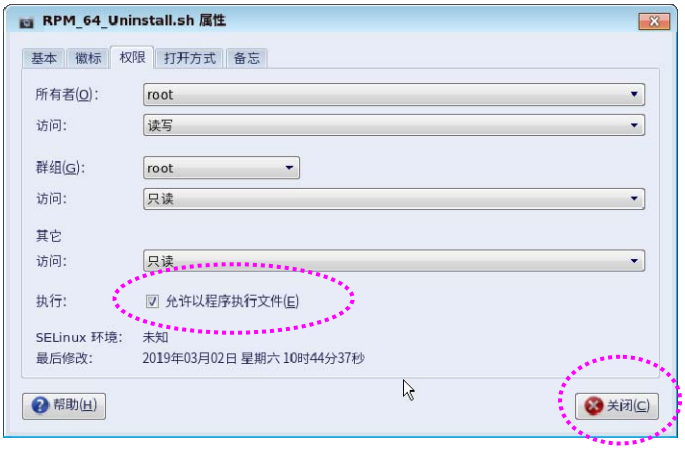

4. 双击“**RPM_64_Uninstall.sh**”，再点“**运行**”即可完成。

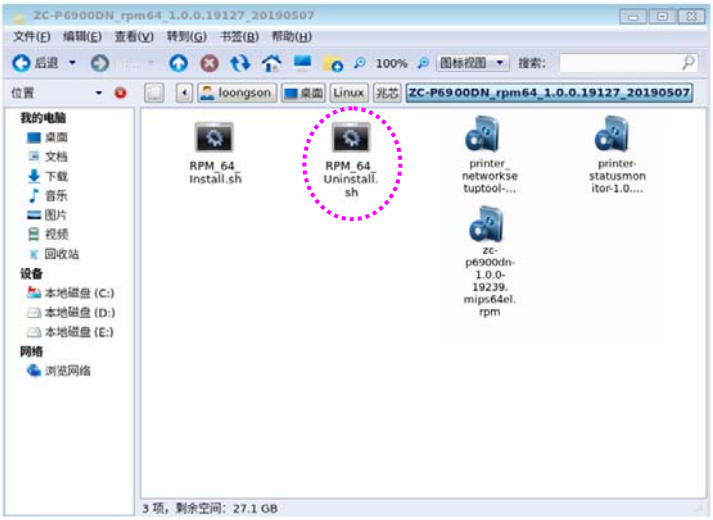

中标麒麟操作系统(CPU 龙芯)

请按照下列步骤，从随机附赠的光盘中，安装 ZC-P6900DN 打印机的驱动程序。

注意事项:

Status Monitor 程序、及 Network Setup Tool 程序包含在本打印机的驱动程序中，当你完成打印机驱动程序的安装后，Status Monitor 程序、及 Network Setup Tool 程序也都已经安装完成了。Status Monitor 程序可以让你管控打印机的状况、了解耗材使用的情形、并通知你错误的状况。而 Network Setup Tool 程序则可以让你更改网络打印机的 IP 地址，不过使用前，请记得用 USB 线将打印机与你的计算机连接起来。

1. 任务管理器确认 CPU 龙芯（Loongson）。

2. 将光盘内容复制到桌面，点击“**Linux**”目录，再进入“**龙芯**”目录。

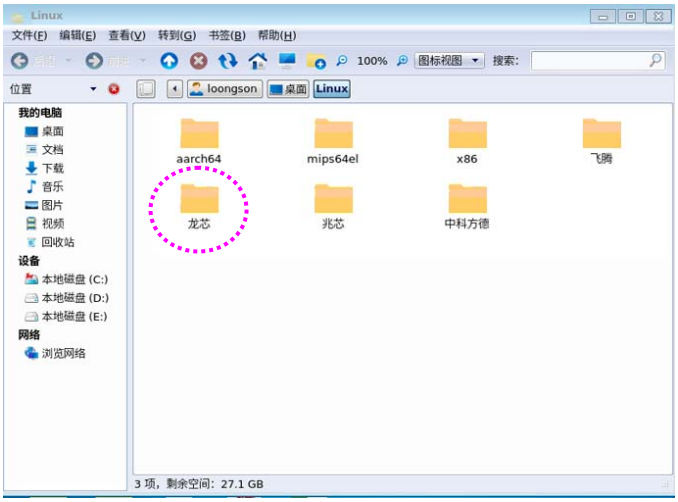

3. 解压缩“**ZC-P6900DN_rpm64...**”档案，再点击“**ZC-P6900DN _rpm**”目录。

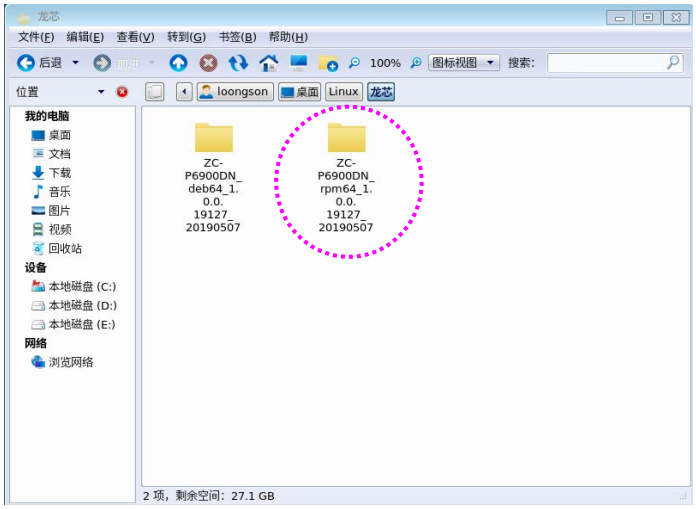

4. 右击“**RPM_64_Install.sh**”档案。

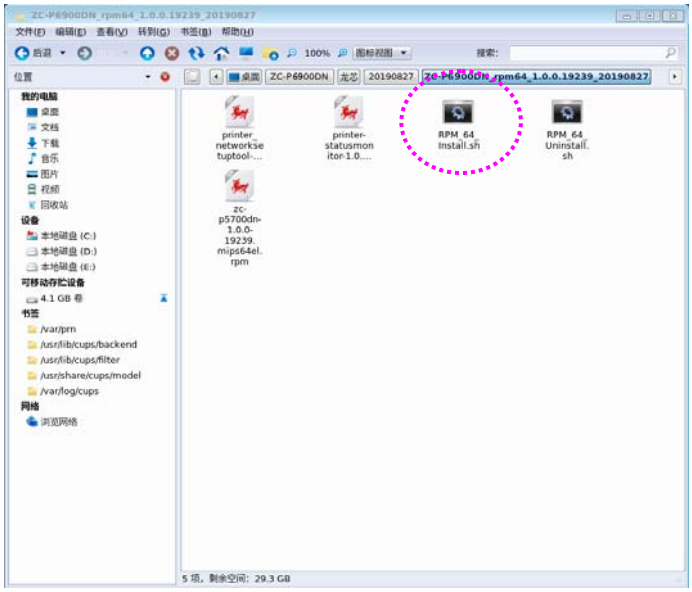

5. 点选“**属性**”，在“**RPM_64_Install.sh 属性**”对话框中，选择“**权限**”。

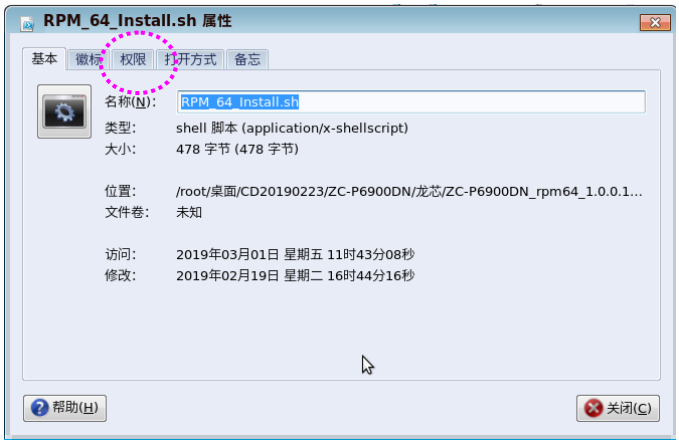

6. 勾选“**允许以程序执行文件**”，再点击“**关闭**”。

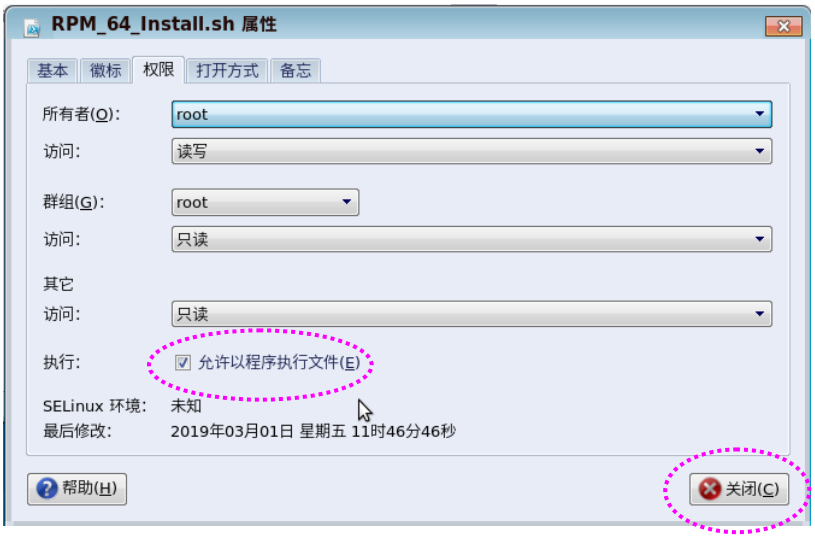

7. 双击“**RPM_64_Install.sh**”档案，点“**运行**”。

8. 如果你是 USB 界面使用者，现在请用 USB 线将打印机与计算机连接起来。

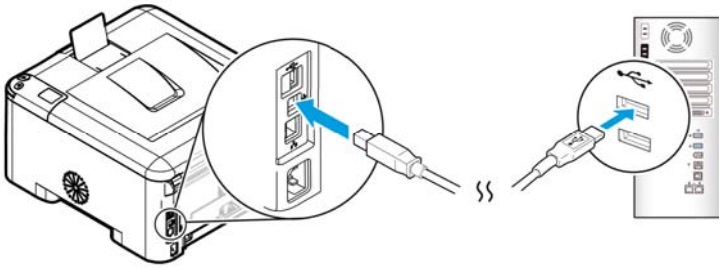

如果你是网络界面使用者，现在请用网络线将打印机与网络连接起来，并参考下一页“网络驱动安装”，来完成新增打印机的程序。

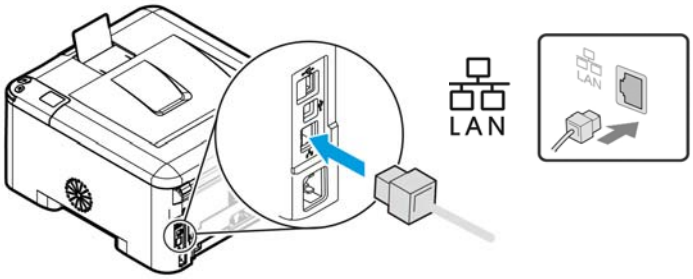

9. 如果屏幕出现以下新打印机的名称及图示画时，表示你已经成功完成打印机驱动程序的安装。

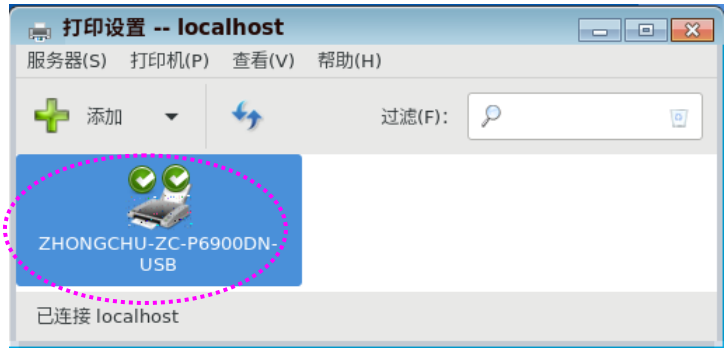

10. 如果要修改打印机名称，你可以在此画面下点选此打印机，按右键然后选择“**重命名**”， 此时打印机名称会被标出，在此直接输入新的打印机名称即可。

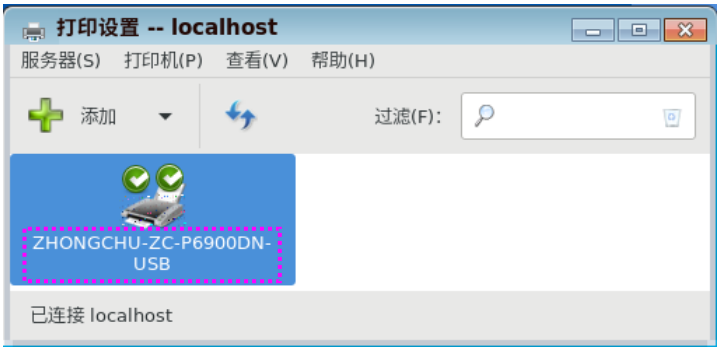

网络驱动安装

1. 进入打印机设置点选“**添加**”。

2. 点选“**网络打印机 -“AppSocket/HP JetDirect**”，右上方主机填写打印机的 IP 地址，端口号预设会显示“9100”，**请务必要改为**“9101”，再按“**前进**”。

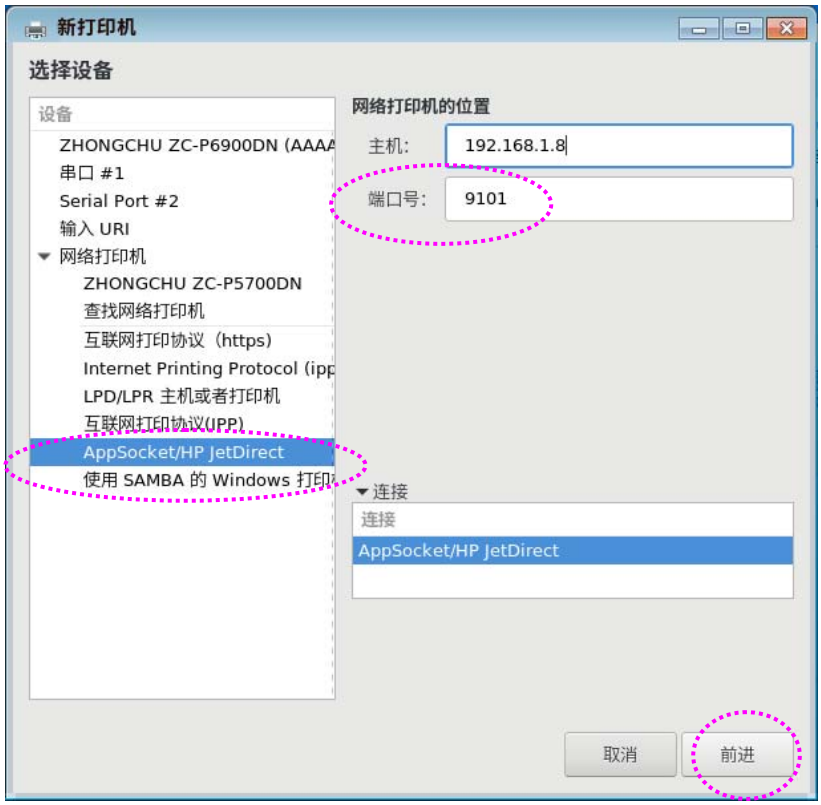

3. 此时计算机开始搜寻相关的驱动程序。

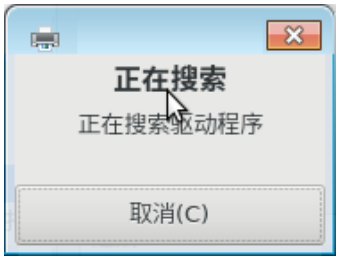

4. 在以下画面中，点选“**从数据库中选择打印机**”，再从清单中选择“**ZHONGCHU**”，再按“**前进**”。

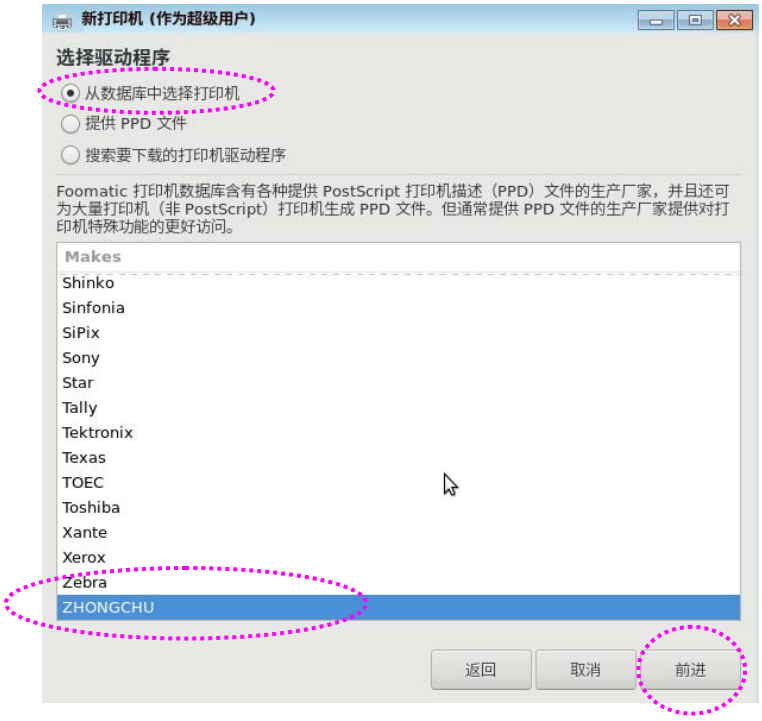

5. 点选“**ZC-P6900DN**”，再按“**前进**”。

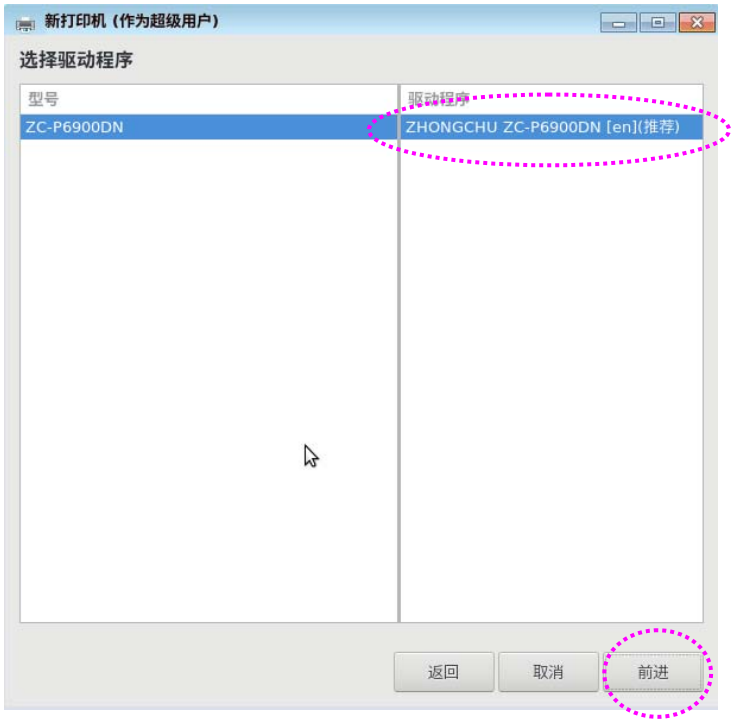

6. 如果搜寻成功，屏幕会跳出以下“新打印机”画面。如果要修改打印机的名称或描述，可在此对话框的字段中修改，再按“应用”。

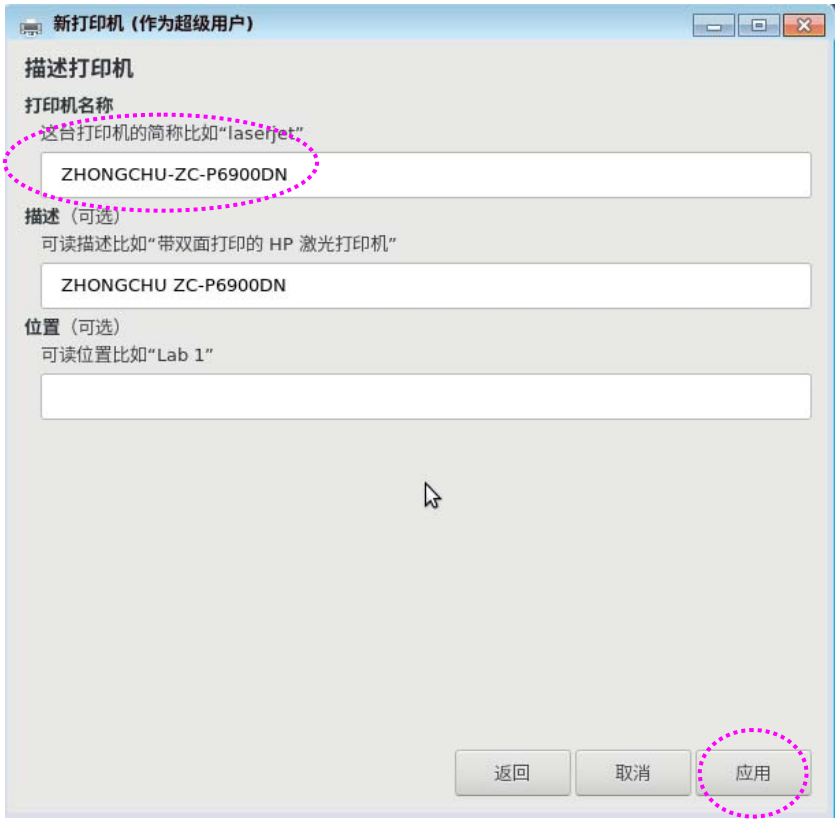

7. 选择是否要打印测试页。

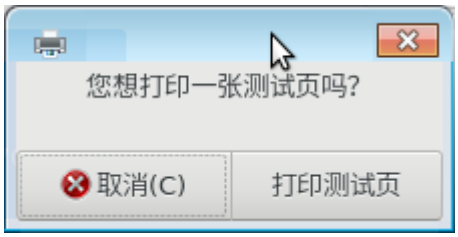

8. 当屏幕出现以下新打印机的名称及图示时，表示你已经成功完成打印机驱动程序的安装。

卸载

1. 在以下安装目录下，右击“**RPM_64_Uninstall.sh**”。

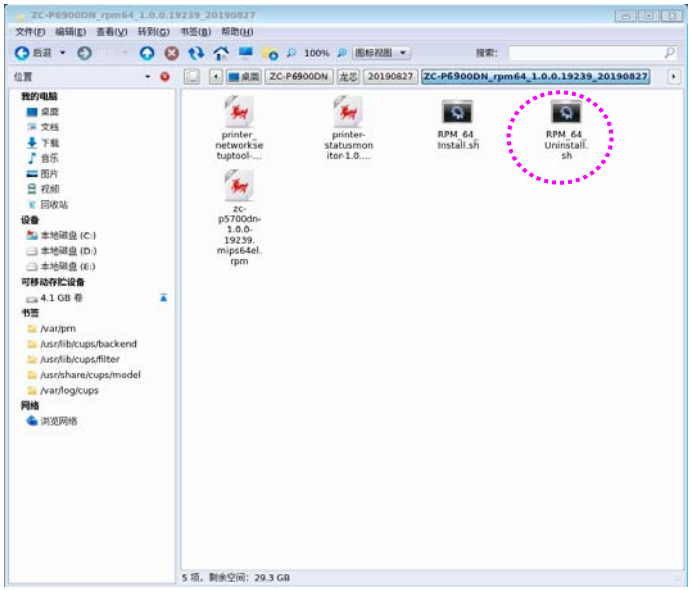

2. 点选“**属性**”，在“**RPM_64_Uninstall.sh 属性**”对话框中，点选“**权限**”。

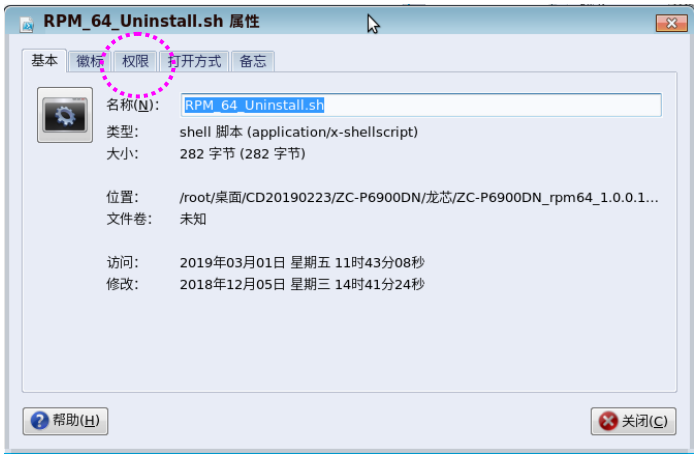

3. 勾选“**允许以程序执行文件**”， 再按“**关闭**”。

4. 双击“**RPM_64_Uninstall.sh**”，即可完成。

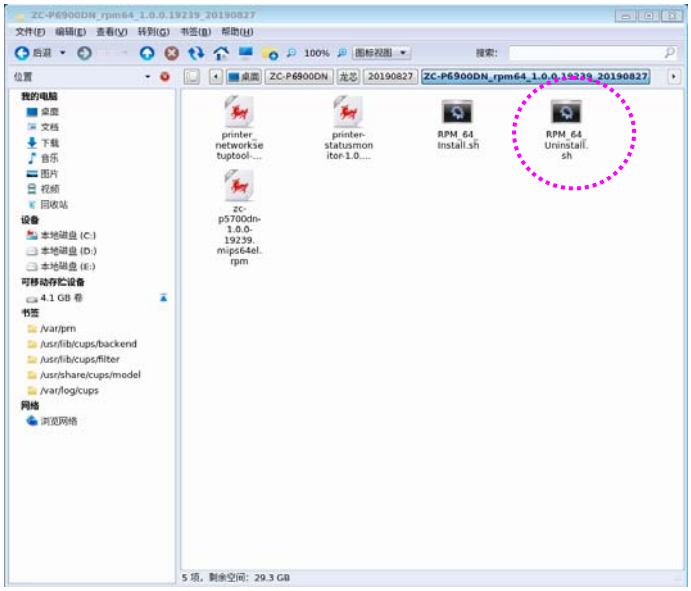

使用 Network Setup Tool 来更改网络打印机的 IP 地址 (Linux 作業系統)

要更改本产品的 IP 地址，你需要安装网络设定工具。网络设定工具 (Network Setup Tool) 包含在驱动程序中，当驱动程序安装完成时，Network Setup Tool 也已经安装在你的计算机中了。请依照下列步骤来更改本产品的 IP 地址。

1. 请先确定本产品已透过 USB 线与你的计算机连接起来。
2. 按开始菜单，再按[附件]或[所有软件]> [Network Setup Tool] ，其即可开启 Network Setup Tool 主窗口。

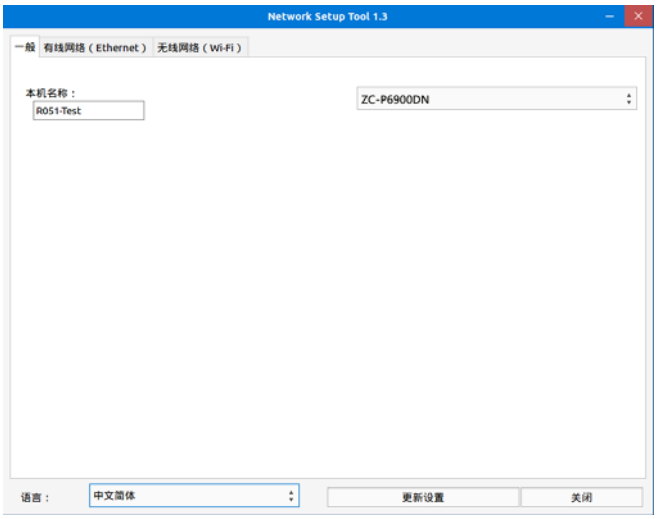

3. 按一下 [有线网络 (Ethernet)] 页签，以显示[有线网络 (Ethernet)] 页面。

4. 点选[自动取得 IP 位址] 从 DHCP 服务器中自动获取 IP 地址。或是在 [IP 位址], [子网路遮罩], 以及 [预设闸道] 字段中，输入指定的 IP 信息。

5. 输入网域信息然后再按 [**更新设置**] 。
6. 如果更新成功，一个[**装置更新成功**] 的讯息会显示在屏幕上，然后网络设定工具会自动被关闭。

安装打印机驱动程序 (Windows 操作系统)

注意事项:

Status Monitor 程序、及 Network Setup Tool 程序包含在本打印机的驱动程序中，当你完成打印机驱动程序的安装后，Status Monitor 程序、及 Network Setup Tool 程序也都已经安装完成了。Status Monitor 程序可以让你管控打印机的状况、了解耗材使用的情形、并通知你错误的状况。而 Network Setup Tool 程序则可以让你更改网络打印机的 IP 地址，不过使用前，请记得用 USB 线将打印机与你的计算机连接起来。

系统需求

Windows 7, Windows 8, Windows 10

USB界面使用者

如果你是透过 USB 线将本机台与你的计算机连接在一起，请依照下列步骤将打印机驱动程序安装到你的计算机中。

重要须知！

安装打印机驱动程序之前，请先不要连接 USB 线，以免计算机找不到 USB 装置。

1. 将随机附赠的光盘片放入计算机的光驱中，安装画面会出现。

2. 安装本产品的打印机驱动程序步骤如下：
   点选「**安装打印机的驱动程序**」，然后依照屏幕指示来安装软件。

3. 当下列对话框出现时，请点选 [**USB**]。

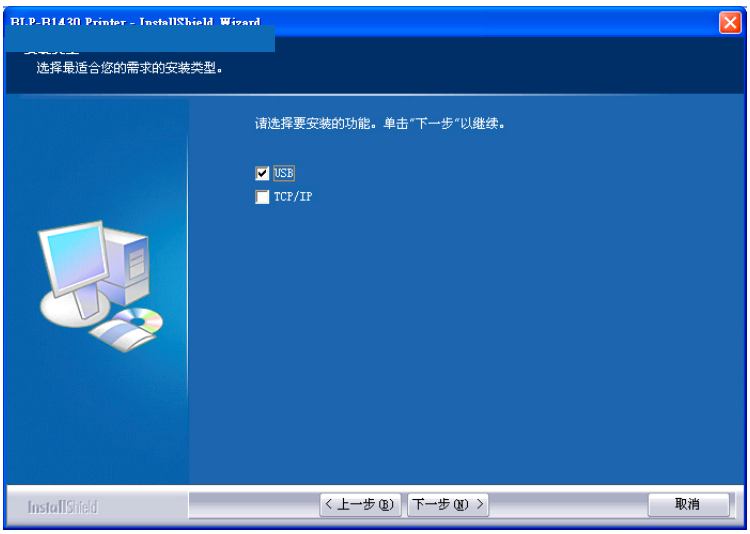

4. 在安装过程中，屏幕会出现对话框指示你此时可用USB线将计算机与打印机连接起来。

b. 将 USB 线长方形的一端插入计算机的 USB 端口。

c. 将 USB 线四方形的一端连接于本产品 USB 端口。

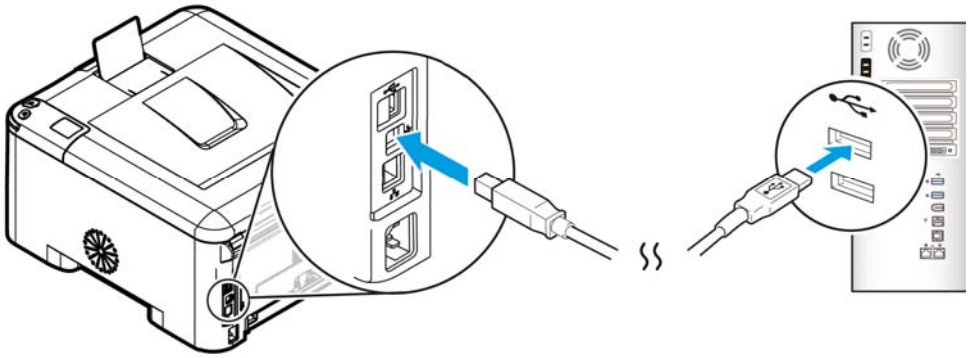

5. 此时计算机会侦测到新增硬件，并继续安装驱动程序。

6. 当「完成」画面出现时，请按「**完成**」。

如果你已经成功安装了打印机驱动程序，在「打印机和传真」项目上会增加一个新的打印机「双色打印机型号打印机」。

网络接口使用者

如果你是透过网络线将本打印机与你的计算机连接起来，请依照下列步骤来将驱动程序安装在你计算机中。

1. 将随机附赠的光盘片放入计算机的光驱中，安装画面会出现。

2. 安装本产品的打印机驱动程序步骤如下：
点选「**安装打印机的驱动程序**」，然后依照屏幕指示来安装软件。

3. 当下列对话框出现时，请点选[**TCP / IP**]。如果你需要更改网络打印机的IP 地址，请点选[**USB**]。因为网络设置工具 (Network Setup Tool) 包含在USB驱动程序中。

4. 当下列 [**Set IP**] 对话框出现时，请选择下列其中一种选项，然后再按[**添加**]以及「**确定**」。(请参考上一个章节 - 检查本产品预设的 IP 地址)

主机名	让你于本选项下面的空格字段中，输入欲联机的本产品主机名称。 若要增加更多的主机名称(不只一个双色打印机型号连接到网络上)，请按一下主机名空格栏旁边的"**更多**"按键。
IP 地址	让你于本选项下面的空格字段中，输入欲联机的本产品 IP 地址。 若要增加更多的 IP 地址(不只一个双色打印机型号连接到网络上)，请按一下 IP 地址空格栏旁边的"**更多**"按键。
自动查找	让你自动搜寻本产品打印机，在网络上所搜寻到的本产品主机名称都会显示于本选项下面的方框内。请用鼠标于方框内选择你要联机的本产品主机名称。

5. 当「**完成**」画面出现时，请按「**完成**」，来结束此安装。

如果你已经成功安装了打印机驱动程序，在「打印机和传真」项目上会增加一个新的打印机「双色打印机型号打印机」。

使用 Network Setup Tool 来更改网络打印机的 IP 地址 (Windows 操作系统)

要更改本产品的 IP 地址，你需要安装网络设定工具。网络设定工具 (Network Setup Tool) 包含在 USB 驱动程序中，当 USB 驱动程序已安装完成时，Network Setup Tool 也已经安装在你的计算机中了。请依照下列步骤来更改本产品的 IP 地址。

1. 请先确定本产品已透过 USB 线与你的计算机连接起来。
2. 按一下[开始]键，然后依序选择 **所有程序>ZHONGCHU ZC-P6900DN Printer>Network Setup Tool**，来开启网络设定工具 (Network Setup Tool)。以下的主画面会显示在屏幕上。

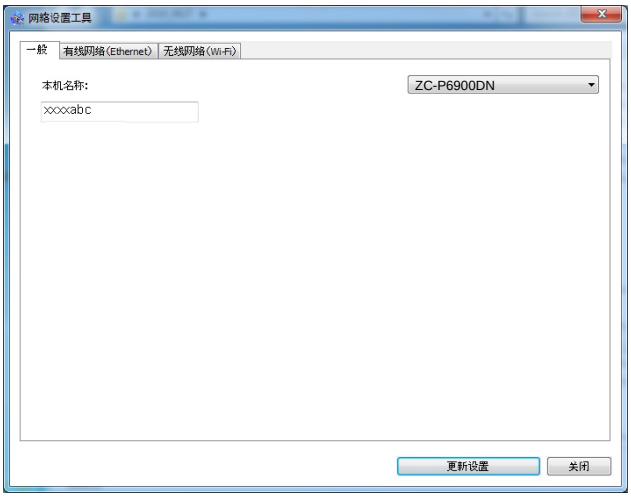

3. 按一下 [**有线网络 (Ethernet)**] 页签，以显示[**有线网络 (Ethernet)**] 页面。

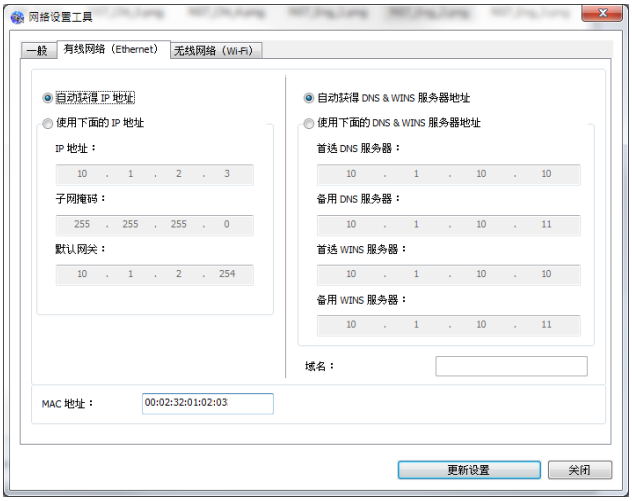

4. 点选[自动取得 IP 位址] 从 DHCP 服务器中自动获取 IP 地址。或是在 [**IP** 位址], [**子网路遮罩**], 以及 [**预设闸道**] 字段中，输入指定的 IP 信息。
5. 输入网域信息然后再按 [**更新设置**] 。
6. 如果更新成功，一个[**装置更新成功**] 的讯息会显示在屏幕上，然后网络设定工具会自动被关闭。

3. 客制化本产品的设置

按照本产品的设计，你可以直接用出厂预设的设置值来使用本产品。不过，如果需要，你还是可以根据你的需求来更改这些设置值。如果要更改这些设置值，请透过本产品内建的网页。本章节将一一介绍如何使用网页来修改本产品的设置。

注意事项：

如果系统管理者第一次安装本产品，建议管理者保留默认值设置。 当管理者比较熟悉本产品时，再修改这些设置。

透过内建网页来修改设置

注意事项：网页上内容的更新需要管理者输入密码才可完成。

您也可以透过本产品内建的网页选择您的网络连接类型。

1. 本产品设有内建的网页，方便让管理者在远程管理本机台。只要开启浏览器，在网址字段内输入本产品的 IP 位置然后再按确定，屏幕就会出现如下图网页所示。

2. 点选每个项目并输入适当的设置值。有关更进一步详细的说明，请参考下一个章节，设置选项说明。

设置项目和说明

状态 (Status)

项目	说明
信息显示	显示本机台基本的讯息。
装置状态	显示本机目前的状态。
主机名称	显示主机名称。
产品序号	显示机台序号。
系统版本	显示韧体版本。
网页版本	显示本机网页的版本。
IP 地址	显示目前本机所使用的 IP 地址。
Mac 地址	显示本机网络卡的实体地址。
墨粉剩余量	显示剩余墨粉量。
系统使用报告	
使用报告	下载使用报告包括打印张数、和墨粉使用信息、硒鼓使用信息等并把它打印出来。
密码设置	
新的密码	设置密码来修改本网页。 密码限制：需输入 8~32 个字符，才可完成。
再一次输入密码	再一次输入密码。

网络 (本选项仅限于内建的网页)

点选[属性]后，会出现[网络]与[更新韧体]选项。利用这两个选项，可以做以下设置:

➔ 将机台改为指定的IP地址。
➔ 设置细项的网络安全项目。
➔ 更新机台的韧体。

* 出厂默认值

项目	说明
主机名称	
主机名称	显示主机名称。
以太网络设置	
自动取得 IP 地址	*关闭/开启
IP 地址	输入本机台的 IP 地址。
子网掩码	输入子网掩码的 IP 地址。
默认网关	输入默认网关的 IP 地址。
自动取得 WINS&DNS 服务器	*关闭/开启
首选 DNS 服务器	设定主要 DNS 服务器的 IP 位置。
备用 DNS 服务器	设定次要 DNS 服务器的 IP 位置。
首选 WINS 服务器	设定主要 WINS 服务器的 IP 位置。
备用 WINS 服务器	设定次要 WINS 服务器的 IP 位置。
网域名称(Domain Name)	设定本机台的网域名称。

网络安全设定 (Network Security Settings)		
安全配置	选择是否关闭或开启安全配置。	*关闭/开启
过滤器配置	选择你的过滤模式，用来允许或禁止某些地址进入本产品的网页。	允许/禁止
IP 地址过滤器配置	4 种型式的 [开始 IP] 及 [结束 IP]可指定。	IP 地址过滤设定
MAC 地址过滤器配置	最多可指定 10 个 Mac 地址。	MAC 地址过滤设定

更新韧体 (本选项仅限于内建的网页)

更新本产品的韧体之前，请先至本公司的网页下载最新的韧体到你的计算机中。然后在本页面内按[选择档案]，选择该韧体档案，再按[**Update (更新)**] 开始将档案更新到本产品中。

4. 使用打印机驱动程序特色

打印机驱动程序属性对话框 (中标麒麟操作系统)

要显示打印机驱动程序内容对话框，

1. 按「**开始**」键，然后再点选「**打印机**」。
2. 双击「**本打印机**」，「**打印机属性**」对话框会出现。
3. 选中画面左边的「**打印机选项**」，画面右边会出现打印机常规的选项。

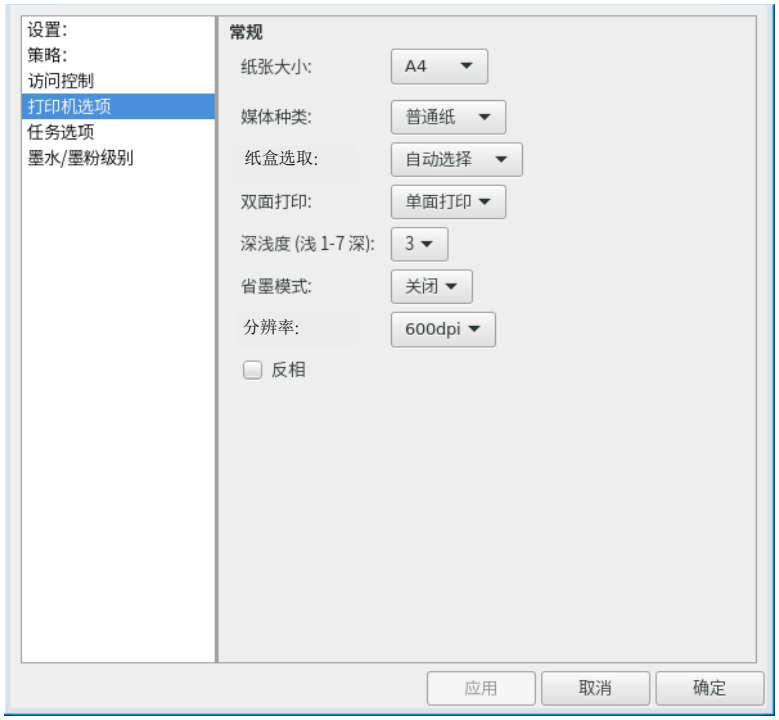

设定个人化打印首选项

本章节将介绍打印机的设定及其选项。

「打印常规」选项　　*默认值

纸张大小:	选择纸盒内的纸张尺寸。 **选项: *A4, A5, A6, B5 (JIS), Legal, Letter**
媒体种类:	选择媒体的种类。 **选项: *普通纸、薄纸、厚纸、雷射用纸、证券纸、明信片、信封** ***: 证券纸、明信片、信封仅适用于手动给纸盒，同时仅支持单面打印。**
纸盒选取:	选择纸盒。 **选项: 自动选取、手动纸盒、*主要纸盒** **自动选取**指系统自动选择可以使用的纸盒(优先次序为1.手动纸盒；2. 主要纸盒)。
双面打印:	**选项: *单面打印、左右翻面、上下翻面** **左右翻面**: 自动以**左右翻面**型式打印纸张的两面。 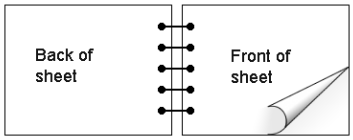 **上下翻面**: 自动以**上下翻面**型式打印纸张的两面。 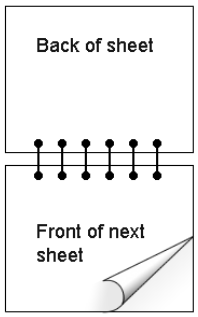 **注意事项:** 双面打印功能只支持 A4, B5 (JIS), 或 letter 尺寸以及纸张定量为介于60g/m^2 ~ 105g/m^{2}的纸张。
深浅度:	调整您要的深浅度(1~7)。　默认值: 3 (一般)

省墨模式:	让您使用较少的墨粉来打印，以便节省墨粉的用量。预设: 关闭
分辨率:	显示本打印机使用的分辨率。**选项: 300 dpi、*600 dpi**
反相:	可反转图像的颜色。(注: 次此选项不支持红色)

「任务」选项

通用选项	
副本:	设定打印张数，最多可输入 99 张。
定位:	选择是否要旋转文件及旋转的方向。 **选项:** 自动旋转、纵向(无旋转)、横向(90度)、反横向(270度)、反纵向(180度)
缩放到合适的大小:	让原稿内容**缩放到**适合输出纸张的**大小**。
布局类型:	选择是否需合并打印及多少页要合并在一张纸上。 **选项: 1, 2, 4, 6, 9, 16** 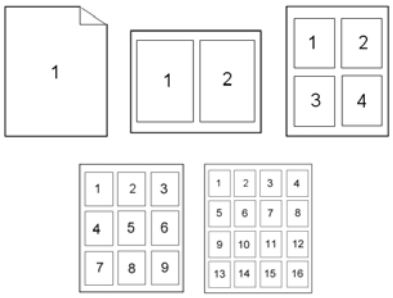

每侧页面布局中的页数	选择合并打印的排列次序。 **选项：左至右、上到下 / 左至右、下到上 / 右至左、上到下 / 右至左、下到上 / 下到上、左至右 / 下到上、右至左 / 上到下、右至左/上到下、左至右** 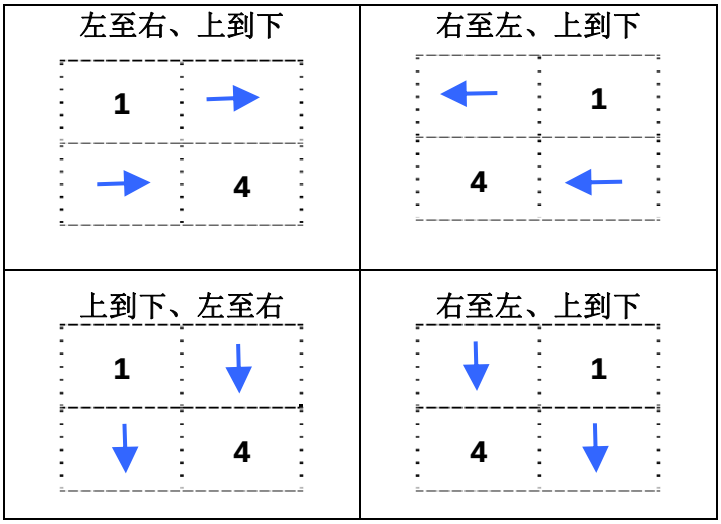
亮度	选择是否需调整亮度。
面	**选项: one sided (单面), two-sided-long-edged(双面-长边先进), two-sided-short-edged(双面-短边先进)**
输出顺序	**选项：正常(页数 1, 2, 3....)、反向(页数.....3, 2, 1)** **反向：**以相反的顺序打印文件

图像选项	
缩放	选择缩放图像的倍率。
文本选项	
左页边距、右页边距、顶边距、底边距	调整打印稿输出与纸张左右上下的距离。

打印机驱动程序属性对话框 (Windows 操作系统)

要显示打印机驱动程序内容对话框，

1. 按「**开始**」键，然后再点选「**打印机和传真**」。
2. 选择「**本打印机**」，按鼠标右键，然后再点选「**打印首选项**」。

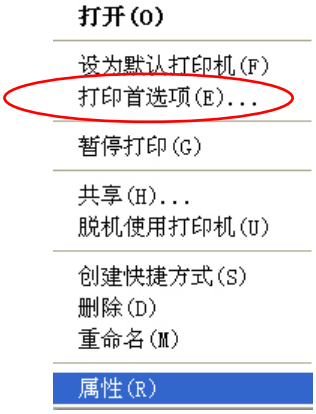

3. 本打印机的「**打印首选项**」对话框会出现。

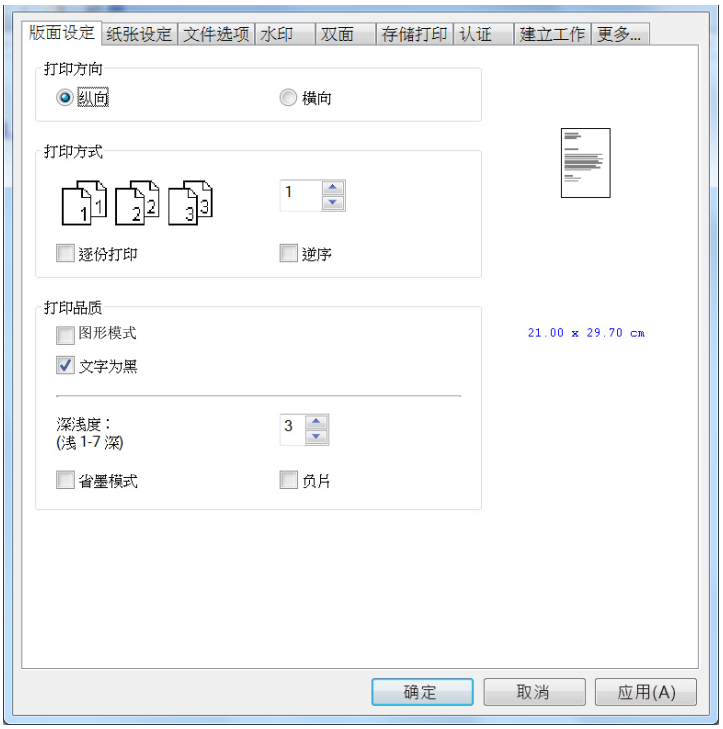

设定个人化打印首选项

「**打印首选项**」对话框包含的「**版面设定**」页签、「**纸张设定**」页签、「**文件选项**」页签、「**水印**」页签、「**双面**」页签的设定。 每项页签的内容与选项将依序在以下章节中介绍。

「版面设定」页签

「**版面设定**」对话框包含的「**打印方向**」、「**打印方式**」、「**打印品质**」、「**深浅度**」、「**省墨模式**」、及「**负片**」的设定。

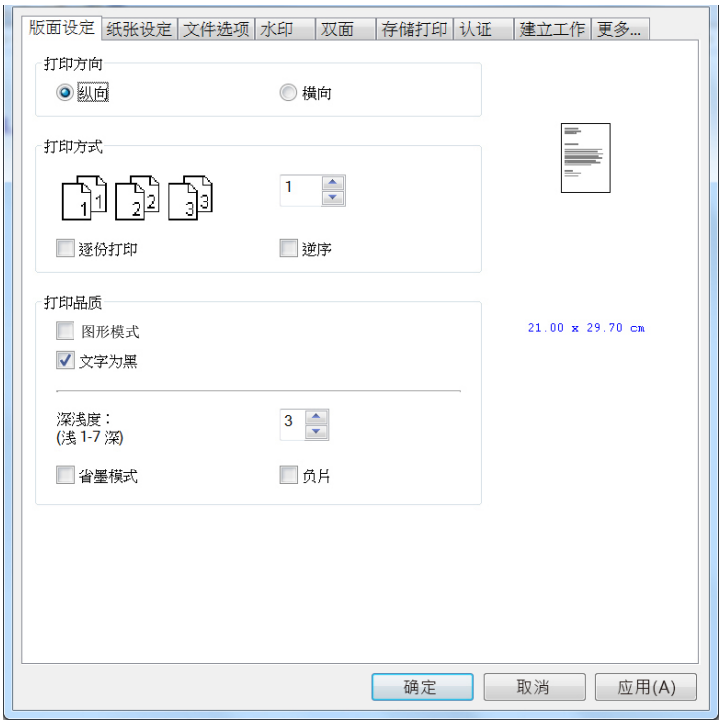

打印方向

选择档案的打印方向。 **选项： 直印，横印**

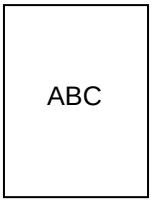

直印

横印

打印方式

设定打印张数，最多可输入99张。

逐份打印:	启动逐份打印功能，诸如像 1/2/3, 1/2/3, 1/2/3 的打印次序。
逆序:	以相反的顺序打印文件。(文件的最后一页会先被打印出来。) 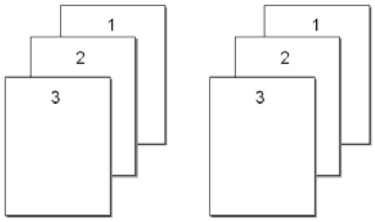 逐份打印 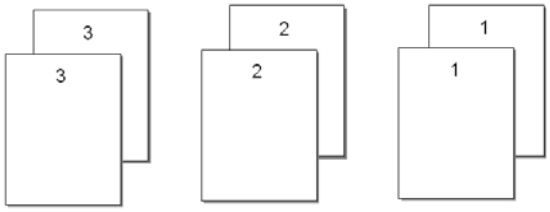 逆序打印

打印品质

图形模式:	如果您文件中的图形并未打印清晰，请勾选**图形模式**以改善质量。
文字为黑:	如果文件中的文字或部份文字不是黑色，例如是红色，可勾选此功能，将全部文字转为黑色，使文字的打印更清晰。
深浅度:	调整您要的深浅度(1~7)。 默认值: 4 (一般)
省墨模式:	让您使用较少的碳粉来打印，以便节省碳粉的用量。
负片:	可反转图像的亮度与色彩。

「纸张设定」页签

「纸张设定」页签包含「纸张大小」、「纸盒选取」、「媒体种类」的设定。

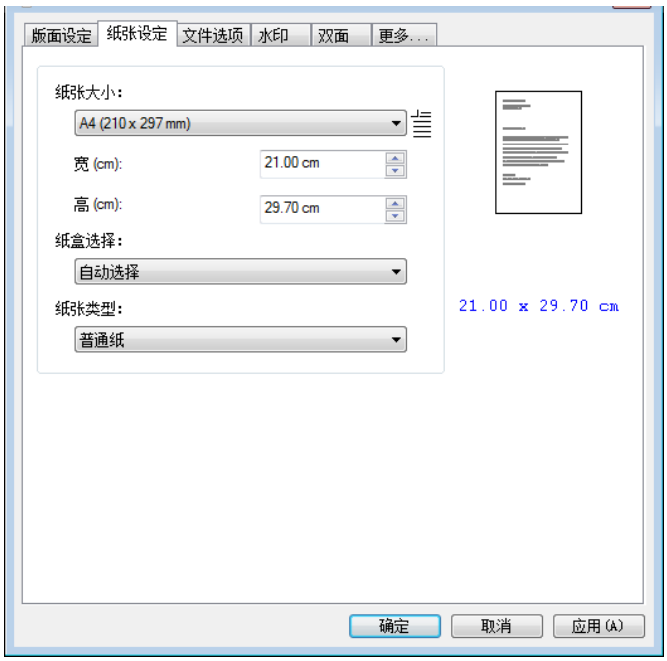

纸张

纸张大小:	选择给纸盒内的纸张尺寸。 **选项: A4, A5, A6, B5 (JIS), Legal, Letter, User Define (自订)**
纸盒选取:	选择纸盒。 **选项: 自动选取、手动给纸盒、主要纸盒** **自动选取**指系统自动选择可以使用的纸盒(优先选择次序为 1. 手动纸盒; 2. 主要纸盒)。
纸张种类:	选择纸张的种类。 **选项: 普通纸、薄纸、厚纸、激光打印机用纸** ***: 证券、明信片、信封仅适用于手动纸盒，同时仅支持单面打印。**

「文件选项」页签

「文件选项」页签包含「合并打印」、及「缩放比例」的设定。

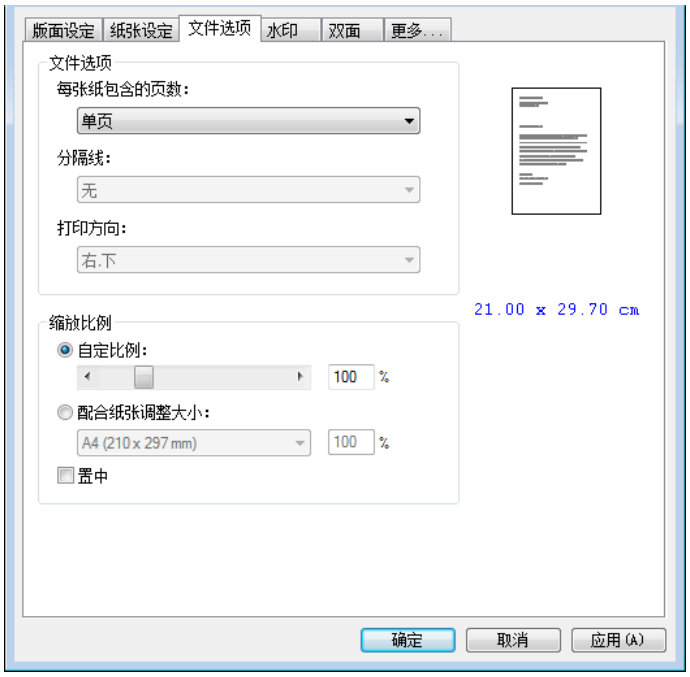

合并打印

合并打印:	选择是否需合并打印及多少页要合并在一张纸上。 **选项: 单页、2合1、4合1、9合1、16合1** 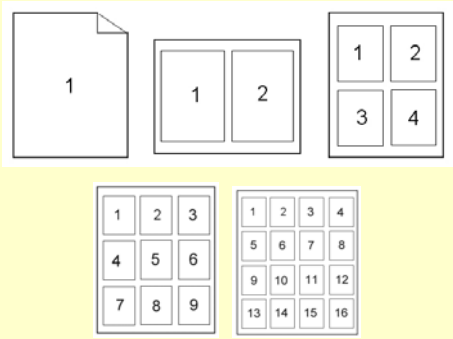
分隔线:	选择合并打印时是否需加分隔线(外框)来区别。 **选项: 无、实线、虚线** 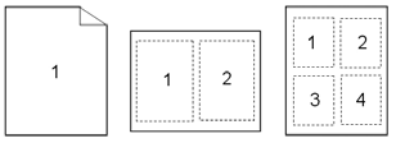

打印方向:	选择合并打印的排列次序。 **选项: 右.下、左.下、下.右、下.左**

右.下	下.左
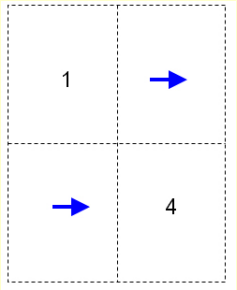	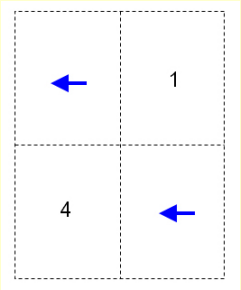
下.右	**左.下**
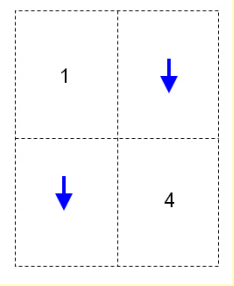	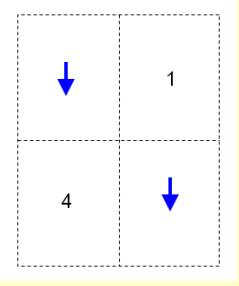

缩放比例

自定比例:	使用滑杆来放大或缩小原稿内容。 **缩放比率: 25% ~ 400%**
配合纸张调整大小:	输出包含原稿的边界的整页原稿内容。
置中:	让原稿内容打印在输出纸张的中间。

「水印」页签

您可以使用水印的功能，将公司商标图案或文字例如机密的、重要的、草稿文件等加在文件上。

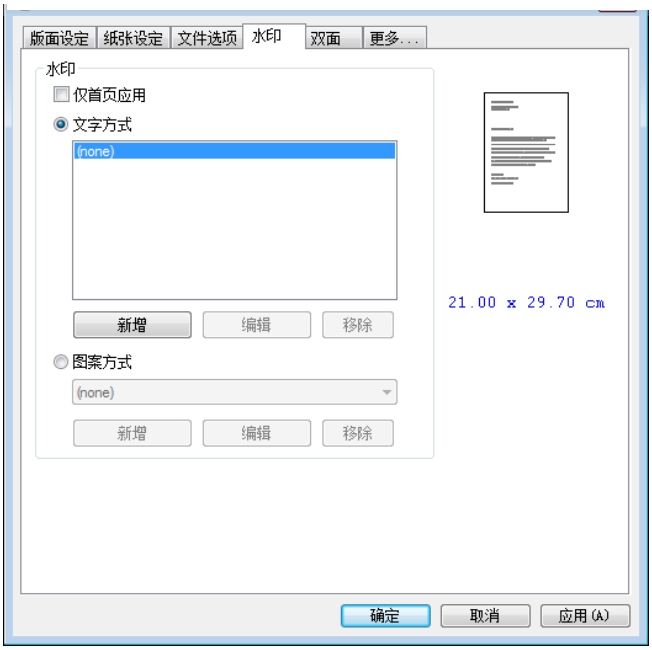

仅首页套用	勾选此项目，水印将只打印在文件的第一页。 如果没有勾选，水印会打印到文件的每一页。
文字水印	按「新增」按键，一个水印对话框出现。此时，您可以新增一个文字水印并设定该文字水印的属性。 按「编辑」或按「移除」键来修改或删除文字水印。
图案水印	按「新增」按键，一个水印对话框出现。此时，您可以新增一个图案水印并设定该图案水印的属性。 按「编辑」或按「移除」键来修改或删除图案水印。 支持的图像格式：BMP，TIFF，或 JPEG。

新增一个文字水印

新增一个文字水印的步骤如下：

1. 在「**打印喜好设定**」对话框中，点选「**水印**」页签，然后点选「**文字水印**」，按下「**新增**」，以下的「**新增水印**」对话框会出现。

名称	将这个水印命名。这个名称会显示在文字水印的清单中。
文字	输入水印的文字，例如，机密文件，重要等。
字型	选择文字水印的字型。
风格	选择文字水印的风格。**选项：标准、粗体、斜体、粗斜体。**
位置	选择文字水印在页面的位置。**选项：置中，并排填满版面。**
深浅	选择文字水印的浓度。**选项： 最亮、亮、普通、暗、最暗。**
大小	选择文字水印的大小，范围从 1 到 288。
角度	选择文字水印的角度，范围从 0° 到 360°。

2. 设定完成后，选择「确认」键来储存这些设定。 如果您已经成功建立一个文字水印，这个水印名称会显示在文字水印的清单中。

编辑一个文字水印

编辑一个文字水印的步骤如下：

1. 在文字水印的清单中，选择您要编辑的水印名称。
2. 点选「编辑」按键，编辑水印对话框会出现。
3. 更改设定完成后，选择「确定」键来储存这些设定。

移除一个文字水印

移除一个文字水印的步骤如下：

1. 在文字水印的清单中，选择您要编辑的水印名称。
2. 点选「移除」按键，再按「套用」或「确定」来移除该水印。

新增一个图案水印

新增一个图案水印的步骤如下：

1. 在「**打印喜好设定**」对话框中，点选「**水印**」页签，然后点选「**图案水印**」，按下「**新增**」，以下的「**水印**」对话框会出现。

名称	将这个水印命名。这个名称会显示在图案水印的清单中。
档案	点选「浏览」来选取图案水印的档案。
大小	选择图案水印的大小。**选项：实际大小、符合页面、并排填满版面**。
位置	选择图案水印的位置。**选项：左上、靠上置中、右上、靠左置中、置中、靠右置中、左下、靠下置中、右下。**
深浅	选择文字水印的浓度。**选项：最亮、亮、普通、暗、最暗**。

2. 设定完成后，选择「确认」键来储存这些设定。 如果您已经成功建立一个图案水印，这个水印名称会显示在图案水印的清单中。

编辑一个图案水印

编辑一个图案水印的步骤如下：

1. 在图案水印的清单中，选择您要编辑的水印名称。
2. 点选「编辑」按键，编辑水印对话框会出现。
3. 更改设定完成后，选择「确定」键来储存这些设定。

移除一个图案水印

移除一个图案水印的步骤如下：

1. 在图案水印的清单中，选择您要编辑的水印名称。
2. 点选「移除」按键，再按「套用」或「确定」来移除该水印。

「双面」页签

「双面」页签可以让你将文件打印在纸张的正反面，以节省纸张。

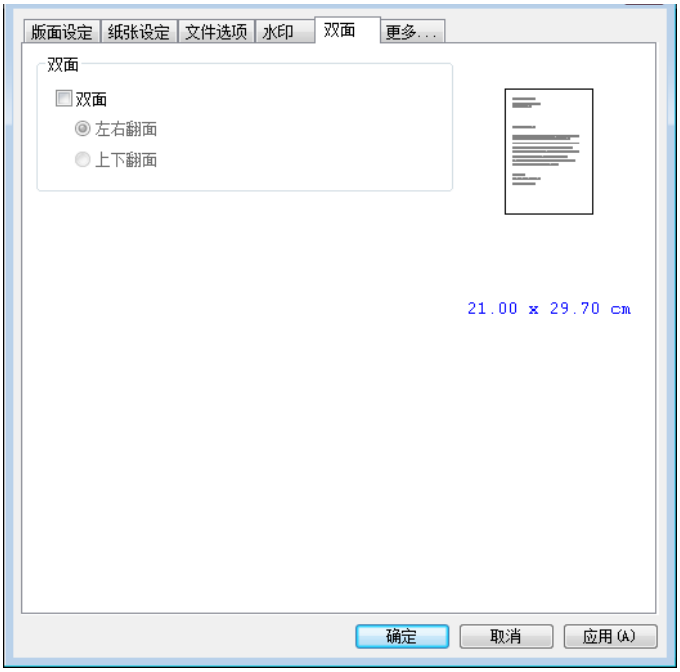

双面打印

左右翻面	自动以**左右翻面**型式打印纸张的两面。 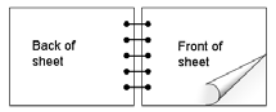
上下翻面	自动以**上下翻面**型式打印纸张的两面。 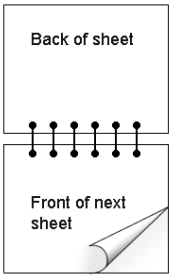

注意事项：双面打印功能只支持 A4, B5 (JIS), 或 letter 尺寸以及磅数为介于 60g/m^2 ~ 105g/m^2 的纸张。

「更多」页签

「更多」页签内含有「等待逾时」选项，可以让使用者设定在执行工作时，事务机等待从计算机端传送数据的时间，如果等待时间超过设定的时间，这个工作就会被取消。

设定范围：60 ~ 1800 秒，默认值：300 秒。

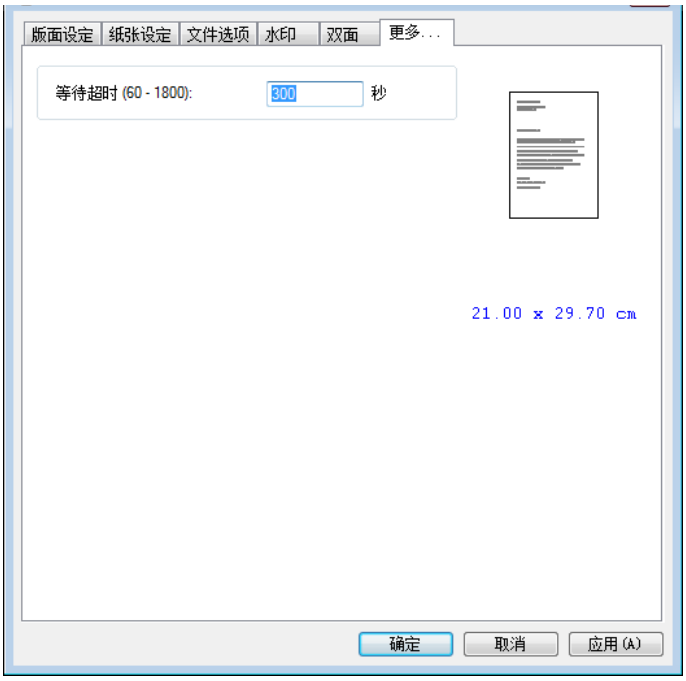

5. 问题处理

使用Printer Status Monitor 来管控你的打印机

Printer Status Monitor 程序可以让你管控打印机的状况、了解耗材的使用状况、并通知你错误的状况。

当打印机透过 USB 端口或网络端口与计算机连起来后， 你就可以使用 Printer Status Monitor 程序了。

开启 Status Monitor 应用程序 (Linux 操作系统)

中标麒麟操作系统:

按开始菜单，再按[附件]>[StatusMonitor] (如下图所示)，其即可开启 StatusMonitor 主窗口。

银河麒麟操作系统:

按开始菜单，再按[所有软件]>[StatusMonitor] (如下图所示)，其即可开启 StatusMonitor 主窗口。

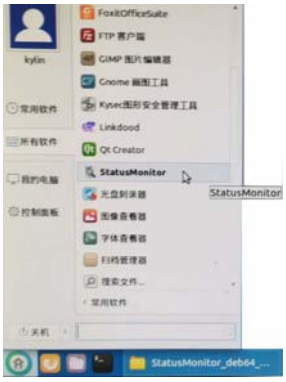

使用 Printer Status Monitor (Linux 操作系统)

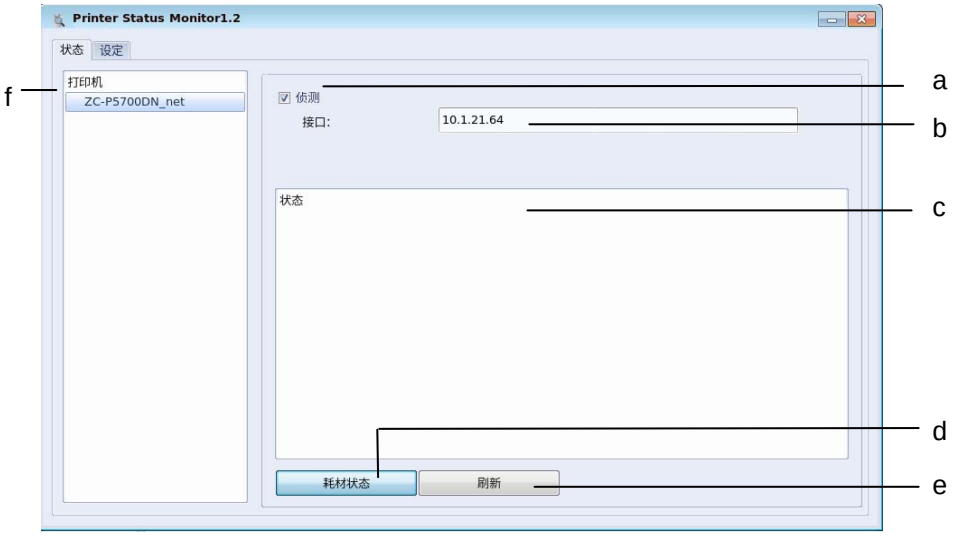

a 侦测	勾选此项来启动侦测打印机的状态。
b 连接端口	显示打印机的连接端口。
c 状态	显示打印机状态的讯息。
d 耗材状态	单击以显示耗材的使用信息，如碳粉、感光鼓(硒鼓)等。 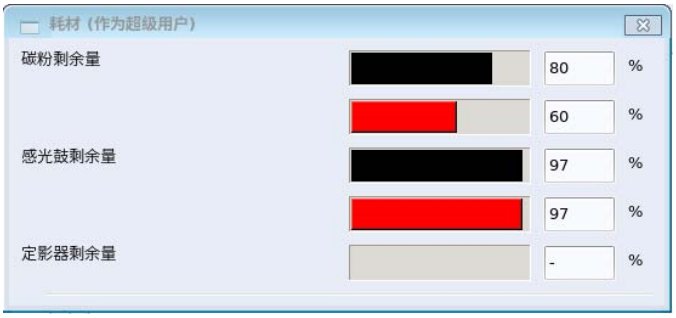
e 刷新	立即更新打印机的状态。
f 打印机	显示连接的打印机。

设置打印机的错误讯息

点选 [**设定**]，来作错误讯息的设置。

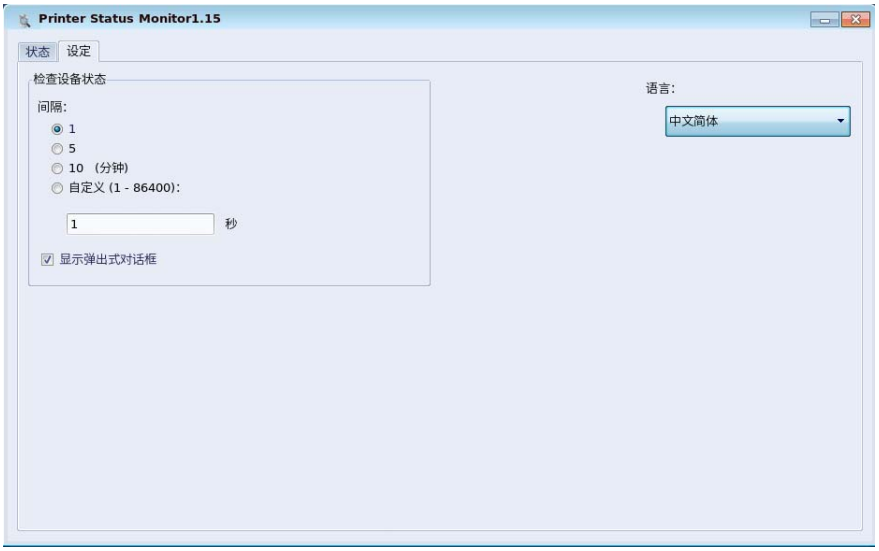

语言	显示窗口的语言。
检查设备状态 **间隔** **显示弹出式对话框**	 设置更新打印机状态的间隔时间。 **选项**：1 (预设), 5, 10 (分钟), 自订（1 ~ 86400 秒） 勾选此选项，当有错误状况时，会显示弹出式对话框来通知使用者。

使用 **Printer Status Monitor (Windows** 操作系统**)**

当你完成打印机的驱动程序的安装后，Printer Status Monitor 程序也已安装完成了。

双击在系统匣的 **Printer Status Monitor** 小图标，如下图的 **Printer Status Monitor** 主视窗会出现。

Printer Status Monitor 主视窗

获得打印机的使用状况

透过主视窗，你可以知道打印机以及耗材的使用状况。

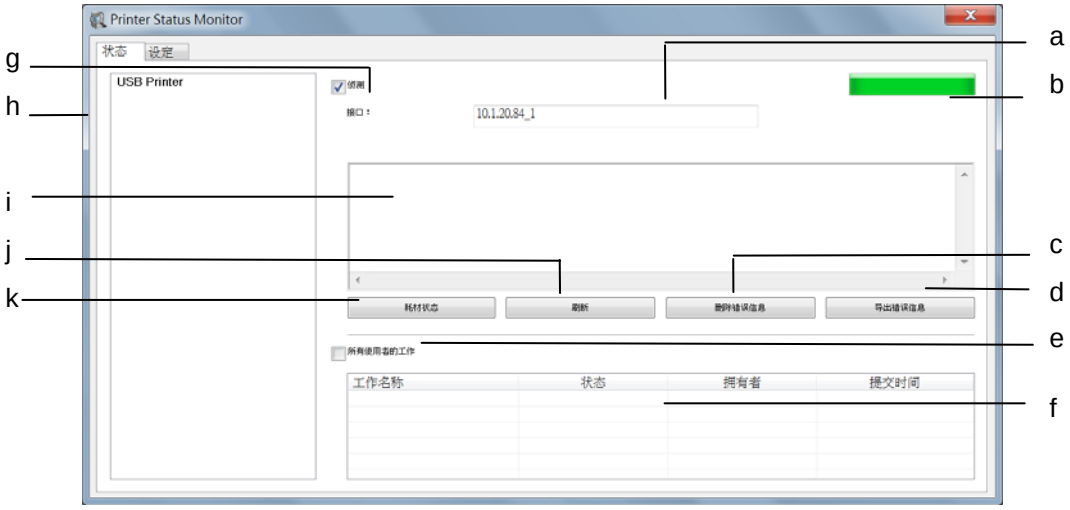

a 连接端口	显示打印机的连接端口。
b 进度列	显示读取打印机信息的进度。
c 删除错误讯息	删除所有错误讯息。
d 导出错误讯息	将错误讯息导出为一个 CSV 档案。
e 所有使用者的工作	勾选此项以显示所有使用者的工作。
f 工作框	显示所有在等待中的工作。
g 侦测	勾选此项来启动侦测打印机的状态。
h 打印机	显示连接的打印机。
i 文字框	显示打印机状态的讯息。
j 刷新	立即更新打印机的状态。

k　耗材状态	单击以显示耗材的使用信息，如碳粉、感光鼓(硒鼓)等。 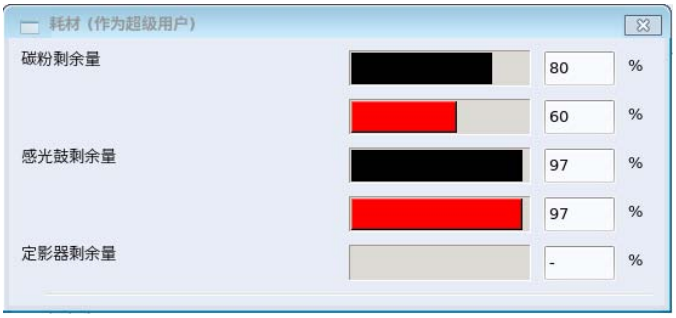 **耗材对话框**

设置打印机的错误讯息

点选 [设定]，来作错误讯息的设置。

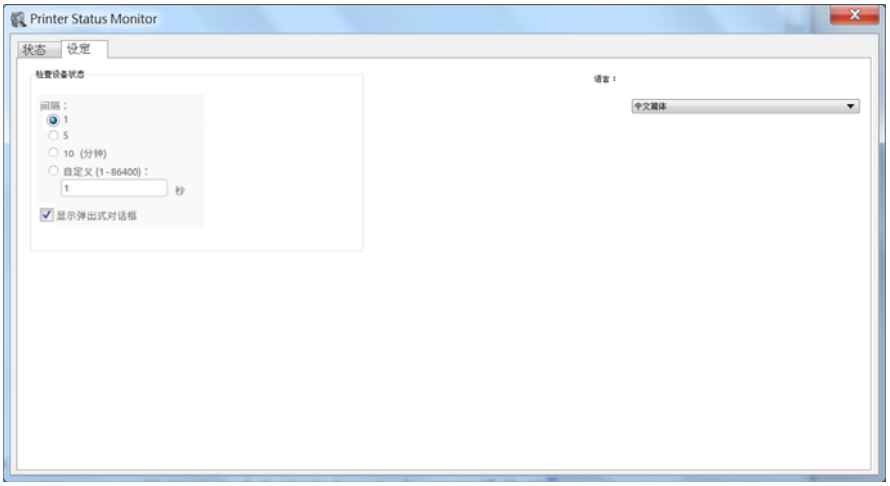

语言	显示窗口的语言。
检查设备状态 **间隔** **显示弹出式对话框**	 设置更新打印机状态的间隔时间。 **选项**：1 (预设)，5，10 (分钟)，自订（1 ~ 86400 秒） 勾选此选项，当有错误状况时，会显示弹出式对话框来通知使用者。

清除警告或错误讯息

如果于操作期间发生了问题，操作屏幕会显示警告或错误讯息。此外，错误指示灯会闪烁或恒亮着以表示警告或错误状态。若要解决问题，请依照屏幕上的指示或以下更详细的说明。

耗材错误码

错误码	问题发生原因	问题排除方法
200010	没有红色硒鼓。安装硒鼓：打印机引擎没有放置硒鼓或是引擎侦测不到硒鼓。	安装正确的硒鼓。
200011	无效的红色硒鼓：硒鼓的厂牌名称或序号不正确时显示。	更换使用厂牌名称以及序号正确的原厂硒鼓。
200012	红色硒鼓使用期限终止：当本机侦测到硒鼓寿命为 0 时。	建议使用者更换新的硒鼓。
200013	红色硒鼓使用期限接近终止：当本机侦测到硒鼓存量低于安全存量，即存量低于 10%时。	建议使用者准备购买新的硒鼓。
200020	红色墨粉用尽：当本机侦测到墨粉存量为 0%墨粉耗尽时。	建议使用者更换新的墨粉盒 (注意: 黑色墨粉盒与红色墨粉盒必须同时更换，不可只换一个)。
200021	红色墨粉盒错误：当机台侦测到所安装的墨粉盒与机台的厂牌不一致时。	更换与机台相同厂牌的原厂墨粉盒。
200022	低红色墨粉：当本机侦测到墨粉存量低于安全存量，即存量低于 10%时。	建议使用者准备购买新的墨粉。
200023	没有红色墨粉盒。安装墨粉盒：打印机引擎没有放置墨粉盒或是引擎侦测不到墨粉盒。	安装墨粉盒。
200030	没有黑色墨粉盒。安装墨粉盒：打印机引擎没有放置墨粉盒或是引擎侦测不到墨粉盒。	安装墨粉盒。

200031	黑色墨粉用尽：当本机侦测到墨粉存量为 0%墨粉耗尽时。	建议使用者更换新的墨粉盒 (注意: 黑色墨粉盒与红色墨粉盒必须同时更换，不可只换一个)。
200032	低黑色墨粉：当本机侦测到墨粉存量低于安全存量，即存量低于 10%时。	建议使用者更换新的墨粉盒 (注意: 黑色墨粉盒与红色墨粉盒必须同时更换，不可只换一个)。
200036	黑色墨粉盒错误：当机台侦测到所安装的墨粉盒与机台的厂牌不一致时。	更换与机台相同厂牌的原厂墨粉盒。
200041	没有黑色硒鼓。安装硒鼓：打印机引擎没有放置硒鼓或是引擎侦测不到硒鼓。	安装正确的硒鼓。
200042	黑色硒鼓使用期限终止：当本机侦测到硒鼓寿命为 0 时。	建议使用者更换新的硒鼓。
200043	黑色硒鼓使用期限接近终止：当本机侦测到硒鼓存量低于安全存量，即存量低于 10%时。	建议使用者准备购买新的硒鼓。
200044	无效的黑色硒鼓：硒鼓的厂牌名称或序号不正确时显示。	更换使用厂牌名称以及序号正确的原厂硒鼓。
200080	手动纸盒没纸：手动供纸盒中没有纸。	请将正确尺寸及方向的纸张放入手动供纸盒。
200081	纸盒 1 没纸：第一纸盒中没有纸。	请将正确尺寸及方向的纸张放入第一纸盒。

系统错误码

错误码	问题发生原因	问题排除方法
000001	马达异常	初始化错误 请重新启动，如果依然发生，请连络维修人员更换零件。
200000	多页进纸错误 请打开前盖清除纸张，再放入纸张到纸盒。	请打开前盖清除纸张。
200001	沒有匹配的紙張	将纸张装入纸盒。
200004	自动温度控制 连续打印窄纸(如 A5 尺寸)，导致定影组件侧边灯管温度大于 220℃时。	为不使过高温度影响墨粉，本机台将暂停打印若干分钟，待内部温度低于 170℃。定影组件侧边灯管温度小于 170℃后此警讯即可排除。
200006	定影组件温度过低	定影组件温度过低 打印作业会等定影组件温度正常后再重新执行。
200046	硒鼓已被更换	硒鼓已被更换，请重新开机。
200051	前盖开启	请关上前盖。
200054	后盖开启	请关上后盖。
200090	侧边风扇失敗	请检查侧边风扇，如有需要请连络维修人员更换风扇。
200091	后侧风扇失敗	请检查后侧风扇，如有需要请连络维修人员更换风扇。
205000	初始化失败，开机 30 秒内系统侦测不到打印机。	打印机模块错误 请重新启动，如果依然发生，请连络维修人员更换零件。
205001	eEngError_PolyMotorActionError：LSU 機種才會發生，為 PolyGonMotor 不正常運轉。	
205101	为避免硒鼓产生电晕丝错误，导致硒鼓供电不正常而造成影像错误。	请清洁硒鼓内的电晕丝。

卡纸错误码

注意:
移除卡纸时，请确认卡纸纸张有没有破损，如有，请务必将纸屑移除干净，以免影响打印质量。

错误码	问题发生原因	问题排除方法
200301	手动进纸盒进纸，但是抓纸失败。	1.先移除手动进纸盒里面的纸张，将纸张整理整齐后再重新放入。 2.假如依然有不进纸的情况，请擦拭清洁手动进纸盒抓纸滚轮及垫片。
200302	从主要纸盒进纸，抓纸失败,纸张卡在纸盒中。	1.开启机台侧门。 2.确认主要纸盒出纸口是否已有纸头伸出，若是有的话请先取出排除此纸张。 3.然后开启主要纸盒排除排除所有看的到的卡纸后，关闭主要纸盒。 4.关上机台侧门。
200324	从主要纸盒进纸，纸张卡在主要进纸感应器	请打开前盖及主要纸盒来清除卡纸，将纸张整理整齐后再重新放入。
200325	从主要纸盒进纸，纸张卡在主要进纸感应器与歪斜校正感应器之间	请打开前盖及硒鼓来清除卡纸，将纸张整理整齐后再重新放入。
200326	纸张卡在歪斜校正感应器处	请打开前盖及硒鼓来清除卡纸，将纸张整理整齐后再重新放入。
200327	纸张卡在歪斜校正感应器与对位感应器之间	请打开前盖及硒鼓来清除卡纸，将纸张整理整齐后再重新放入。
200328	纸张卡在对位感应器处	请打开前盖及硒鼓来清除卡纸，将纸张整理整齐后再重新放入。
200329	纸张卡在对位感应器及定影器退纸感应器之间	请打开前盖及硒鼓来清除卡纸，将纸张整理整齐后再重新放入。
200330	纸张卡在出纸感应器处	请打开前盖及后盖来清除卡纸，将纸张整理整齐后再重新放入。
200331	纸张卡在出纸感应器及退纸感应器之间	请打开前盖及后盖来清除卡纸，将纸张整理整齐后再重新放入。
200332	纸张卡退纸感应器处	请打开前盖及后盖来清除卡纸，将纸张整理整齐后再重新放入。
200333	纸张卡在退纸感应器及双面进纸感应器之间	请打开后盖来清除卡纸，将纸张整理整齐后再重新放入。

200334	纸张卡在双面进纸感应器处	请打开双面进纸单元来清除卡纸，将纸张整理整齐后再重新放入。
200335	纸张卡在双面进纸感应器及歪斜订正感应器之间	请打开双面进纸单元来清除卡纸，将纸张整理整齐后再重新放入。

解除卡纸图示:

卡纸位置: 前盖、后盖、双面进纸单元、手动纸盒、定影组件

前盖: 扳开前盖。

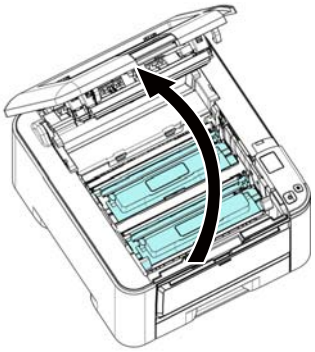

后盖: 将后盖把手板开。

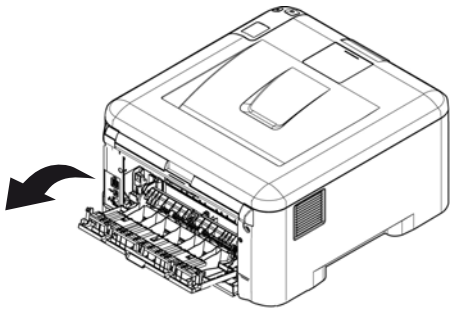

双面进纸单元: 将位于后盖下方的双面进纸单元拉出。

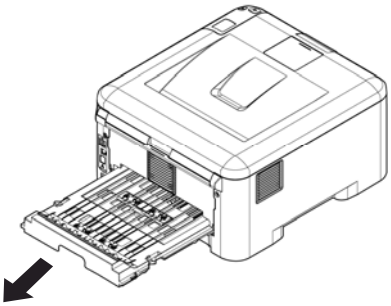

手动纸盒: 将手动进纸盒把手往下板开。

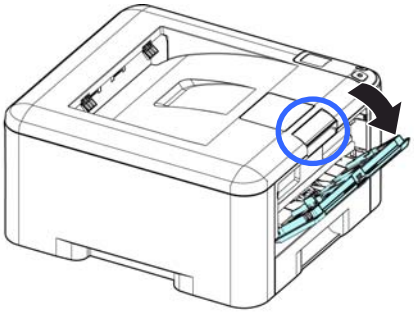

定影组件:

靠近定影组件的地方，温度非常高，为了避免受伤，请不要马上碰触定影组件，请稍后一会，待定影组件稍微冷却后，再按照以下步骤来移除卡纸:

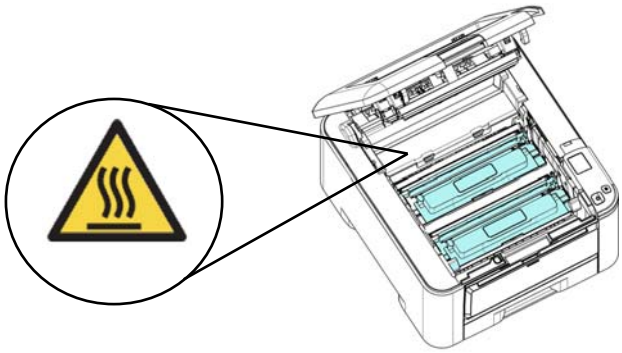

解除定影组件的卡纸

1. 按住把手，打开后盖。

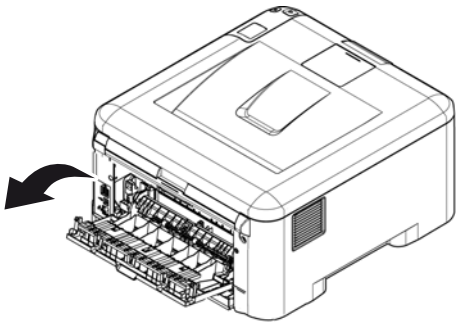

2. 在后盖的地方,拉下两边的定影组件路径。

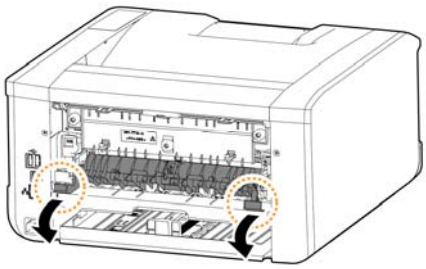

3. 再拉下两边绿色的卡榫。

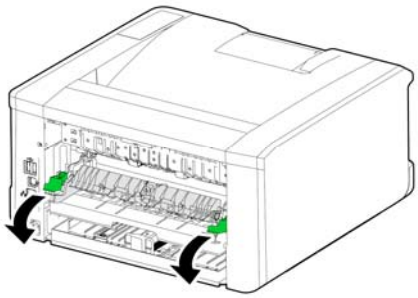

4. 慢慢地把纸张拉出。

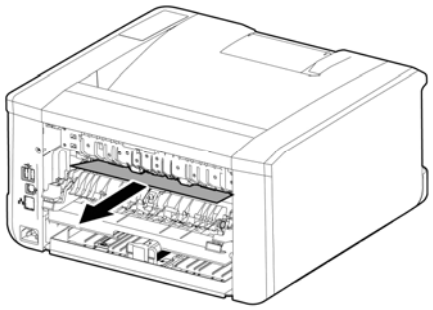

5. 如果此时还无法将纸张移除，请陆续先将两个墨粉盒的把手往上拉，再慢慢将硒鼓与墨粉盒拉出(如下图所示) ，找到卡纸，再慢慢将纸张移除。

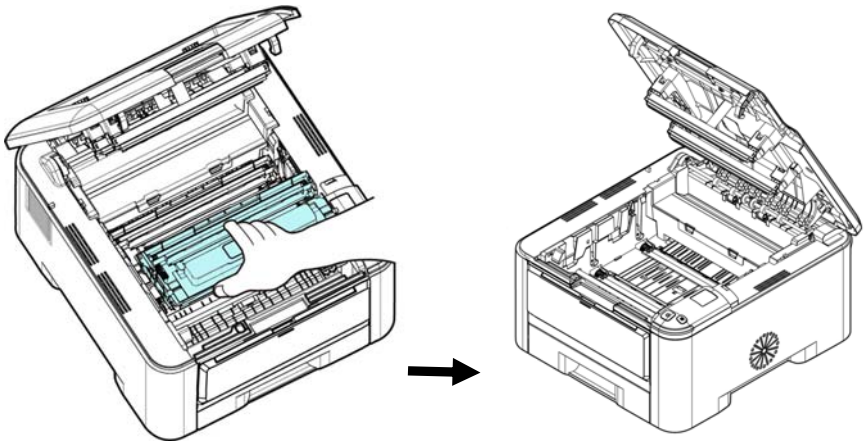

定影组件错误码

错误码	定影组件问题发生原因	问题排除方法
201600	两侧或中间灯管加热超过设定的上限温度(210 度)。	1.请重新开机。 2.假如重新开机后错误码仍存在，请更换定影器。
201604	模拟至数字转换(ADC)校正未就绪。	
201605	模拟至数字转换未就绪：在非初始状态时，每 500ms 针对两侧或中间灯管的 ADC 值做查询失败。	
201607	两侧或中间灯管两者温度差超过 50 度。	
201613	中间灯管此次温度跟上次温度差异超过 20 度。	
201615	定影器中间的 thermistor 在指定时间内未提升到指定温度： 从常温到就绪状态时，center thermistor 在 5.5 秒内没从-20 度升温到 0 度。	
201616	定影器加热由就绪至打印状态超过时间(20 秒)。	
201617	定影器加热由暖机至就绪状态超过时间(155 秒)。	
201618	定影器加热由准备至就绪状态超过时间(100 秒)。	
201621	定影器中間的 thermistor 沒接上。	
201622	定影器外側的 thermistor 沒接上。	
201623	定影器的 side thermistor 在指定時間內未提升到指定溫度: 從常溫到就绪狀態時，side thermistor 在 5.5 秒內沒從-20 度升溫到 0 度。	

Runtime 错误码

错误码	Runtime 错误 问题发生原因	问题排除方法
201610	LPH 错误，LPH 排线未装好。	1.请重新开机。 2.假如此错误仍持续发生，请联络维修人员检查 LPH 排线。
201650	打印机 runtime 错误。	1.请重新开机。 2.假如此错误仍持续发生，请联络维修人员更换主板。
201651	Firmware 错误。	1.请重新开机。 2.假如此错误仍持续发生，请联络维修人员更换主板。
201701	MB NVRAM：读取时发生错误	
201702	MB NVRAM：写入时发生错误	
201703	MB NVRAM：写入正常，为了比对而读取时发生错误	
201704	MB NVRAM：写入正常，读取正常，比对发生错误	
201711	硒鼓 NVRAM：读取时发生错误	1.请重新开机。 2.确认硒鼓是否正确安装。 3.假如此错误仍持续发生，请联络维修人员更换主板。
201712	硒鼓 NVRAM：写入时发生错误	
201713	硒鼓 NVRAM：写入正常，为了比对而读取时发生错误	
201714	硒鼓 NVRAM：写入正常，读取正常，比对发生错误	
201721	Toner NVRAM：读取时发生错误	1.请重新开机。 2.确认墨粉盒是否正确安装。 3.假如此错误仍持续发生，请联络维修人员更换主板。
201722	Toner NVRAM：写入时发生错误	
201723	Toner NVRAM：写入正常，为了比对而读取时发生错误	
201724	Toner NVRAM：写入正常，读取正常，比对发生错误	
201730	使用错误的 NVRAM Address	1.请重新开机。 2.假如此错误仍持续发生，请联络维修人员更换主板。
300100	API_NVRAM_RW_TEST_FAIL , I/O 动作失败。	
300101	API_NVRAM_WRITE_FAIL , 写入失败。	
300102	API_NVRAM_READ_FAIL , 读出失败。	
300200	Flash 错误 , Flash 未知的错误。	
300201	FLASH_BLOCK_ERASE_FAILED , 抹除区块失败。	
300202	FLASH_CHIP_ERASE_FAILED , 抹除芯片失败。	
300203	FLASH_PROGRAM_FAILED , Flash 写入失败。	
302651	Network_INIT_失败 , 网络初始化失败。	

网络错误码

错误码	问题发生原因	问题排除方法
500000	IP 冲突：当本机侦测到网络环境有与本机相同 IP 地址。	此为警告型态的错误讯息，当本机侦测到 IP 冲突发生时，本机网络功能仍可使用，但在此状态下不保证传输/接收的数据不会发生异常的错误。发生 IP 冲突后，会造成网络数据传输不稳定、容易发生掉封包的状况。 排除问题的方法： DHCP：向 DHCP 服务器要求一组新的、唯一的 IP 地址。 固定 IP：使用者重新设置本机的 IP 地址。
500002	DHCP 没有回应：本机网络联机设置为 DHCP 时，本机向 DHCP 服务器要求信息没有响应时。	此为警告型态的错误讯息，本机开始时、或 DHCP 注册时间过期时向 DHCP 要求信息没有响应，此时本机网络功能不可使用，视为网络联机失败。 排除问题的方法： 使用固定 IP 或连接到有 DHCP 服务器的网络。

图像质量问题

图像质量不良范例

问题描述	范例	解决方式
图像太淡(整页)	ABCD ABCD ABCD	1. 确认墨粉盒已正确地安装。 2. 确认打印机驱动程序中的「节省模式」 没有被勾选。 3. 用不同磅数的纸张再试一下。 4. 碳粉可能即将用尽，请更换墨粉盒。
图像太淡(部份)	ABCD ABCD ABCD	1. 确认墨粉盒已正确地安装。 2. 碳粉存量可能很低，请更换墨粉盒。 3. 纸张可能没有合乎本打印机支持的规格 (例如，纸张可能湿气太重或表面不平滑). 请参考第 16 页及第 19 页所描述的纸张规格。
垂直白线	ABCD ABCD ABCD	请清洁玻璃或连络维修人员。
垂直黑线	ABCD ABCD ABCD	请清洁成像组件中的布电器。(硒鼓的电晕丝，参考 101 页)

问题描述	范例	解决方式
背景不干净(部份页面有多余的图像)	ABCD ABCD ABCD	检查碳粉是否有从墨粉盒中漏出，如果有漏出，请更换墨粉盒。
背景有多余的图像(整个页面有多余的图像)	ABCD ABCD ABCD	纸张可能没有合乎本打印机支持的规格(例如，纸张可能太薄) 。请参考第 16 页及第 19 页所描述的纸张规格。
打印空白页		确认墨粉盒中有足够的碳粉，如果没有，请更换墨粉盒。
在固定的地方有不良的图像	ABCD ABCD ABCD	1. 请用一块干净、柔软的布，轻轻擦去硒鼓上的灰尘或任何墨粉。(请参考本文第 96 页 清洁硒鼓) 2. 如果本问题还会发生，请连络维修人员。
碳粉漏出	ABCD AB ABCD	1. 如果纸张的一面较不平滑，请试着印另外教光滑的一面。 2. 纸张可能没有合乎本打印机支持的规格 (例如，纸张表面可能不平滑). 请参考第 16 页及第 19 页所描述的纸张规格。

技术服务

如果试过上列方法后仍未解决该问题的话，请备妥打印机的序号信息并联络本公司的技术支持中心。

中矗集团有限公司

地址：北京市海淀区丰豪东路 9 号院 2 号楼 4 单元 1307

电话：010-82719998

传真：010-82539991

电子邮箱: zcjt@zcjt.biz

网址：www.zcjt.biz

6. 维护打印机

下表列出各种须清洁的零件和建议清洁的周期。

零件	建议清洁周期
纸盒的分纸垫片	3 万张
硒鼓	不定期 (打印的页面在固定的地方有不良的图像时)

浏览打印机的使用报告

長按 [取消鍵]，即可将使用报告打印出来，使用报告包括打印张数、和墨粉盒、及硒鼓的使用剩余量。

清洁纸盒的分纸垫片

如果纸盒内的分纸垫片沾上过多的纸屑或灰尘或是打印超过 30K 张纸后，进纸可能会不顺或有异音产生。这时后，请按照以下步骤来清洁分纸垫片：

1. 移除纸盒内的纸张。
2. 将一棉花棒用 95% 的酒精沾湿。
3. 用棉花棒擦拭分纸垫片的橡胶部份。

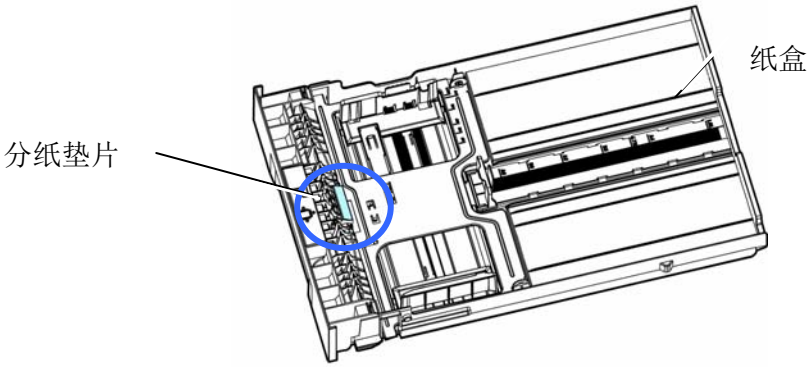

重要须知:
清洁完毕后，请务必等酒精完全蒸发。

清洁硒鼓

如果硒鼓沾上过多的纸屑或灰尘，打印的页面在固定的地方可能会有不良的图像。这时后，请先拔除电源插头并按照以下步骤来清洁硒鼓：

1. 扳开前盖的把手，以打开前盖。

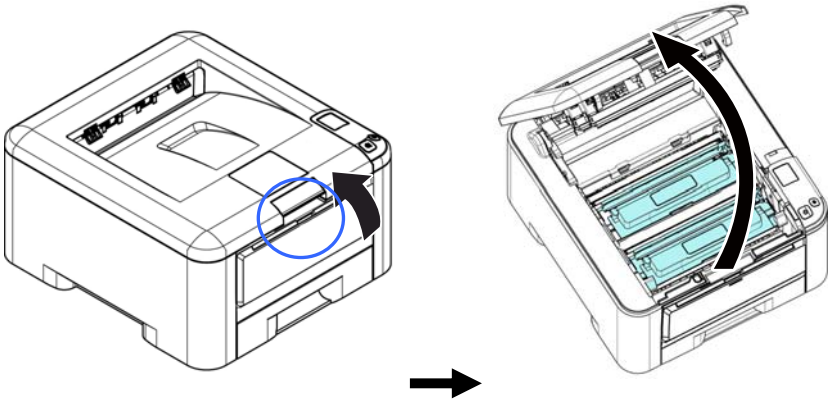

2. 握住硒鼓与墨粉盒组件的把手，先往上拉起再将组件沿着轨道，慢慢移出。

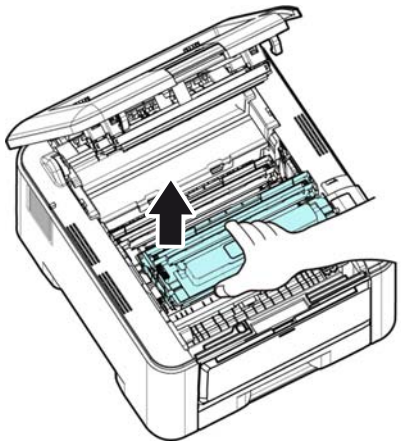

3. 移除在硒鼓内的墨粉盒。

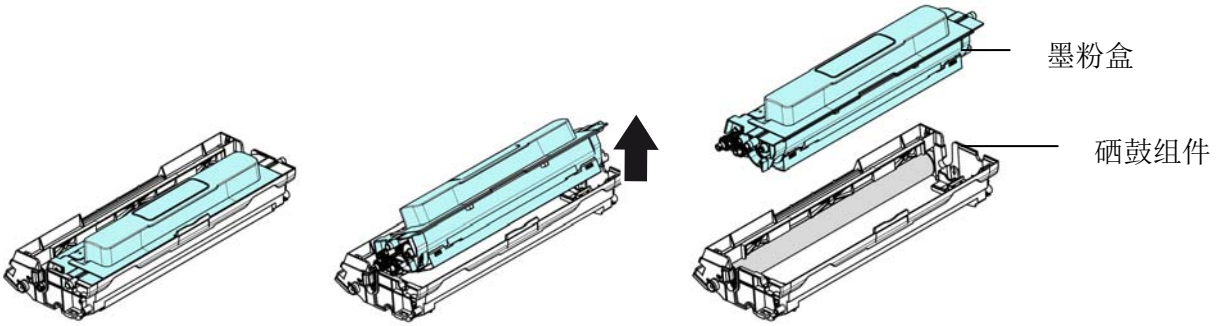

4. 用一块干净、柔软的布，轻轻擦去硒鼓上的灰尘或任何墨粉。

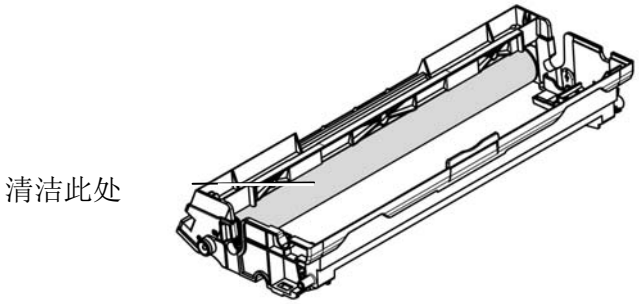

下表列出各种须更换的零件和建议更换的周期。

零件	建议清洁周期
墨粉盒(红色与黑色墨粉盒打印的总数)	3,000 张 (5% 覆盖率) (红色墨粉盒: 1,500 张)
硒鼓	1.2 万张

更换红色与黑色墨粉盒

随机台附赠的墨粉盒在打印完约 3,000 张后 **(红色与黑色墨粉盒打印的总数/红色墨粉盒最高到 1,500 张)**，需要更换。此时，请购买一组新的红色与黑色的墨粉盒，以准备在收到 [**墨粉盒用尽**] 讯息时，可以随时更换墨粉盒。

使用非原厂提供的耗材很可能会影响打印的质量、硬件的性能、及可靠度，因此不建议使用非原厂提供的耗材。

重要须知:

当机台出现[**墨粉盒用盡**] 讯息时，请务必将红色与黑色墨粉盒**同时更换**。

注意事项:

硒鼓与墨粉盒是两个不同的耗材。

请按照下列步骤来更换墨粉盒，

移除墨粉盒

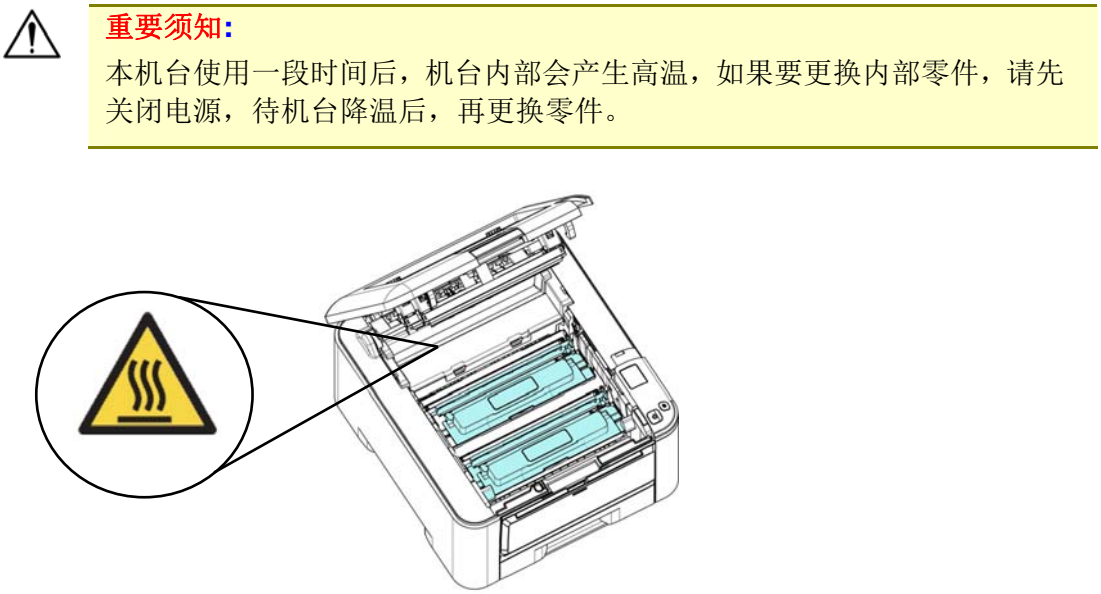

重要须知:

本机台使用一段时间后，机台内部会产生高温，如果要更换内部零件，请先关闭电源，待机台降温后，再更换零件。

1. 关闭电源开关并将电源线移除电源插座。
2. 扳开前盖的把手，以打开前盖。

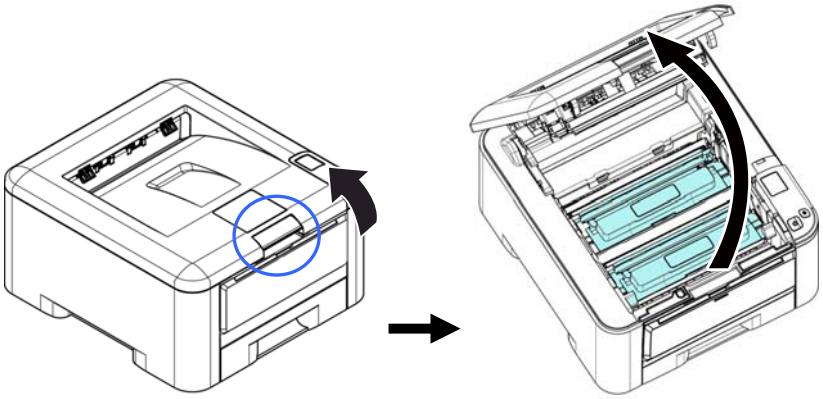

3. 将硒鼓与墨粉盒组件的把手往上拉，再慢慢将硒鼓与墨粉盒组件移出。

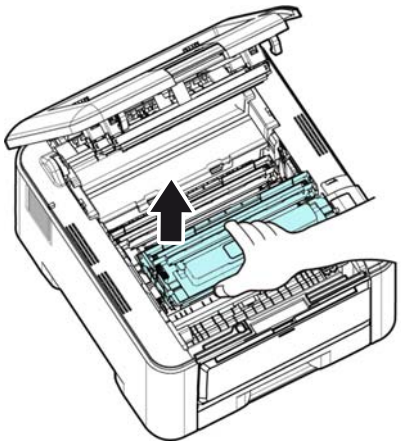

4. 移除在硒鼓内的墨粉盒。

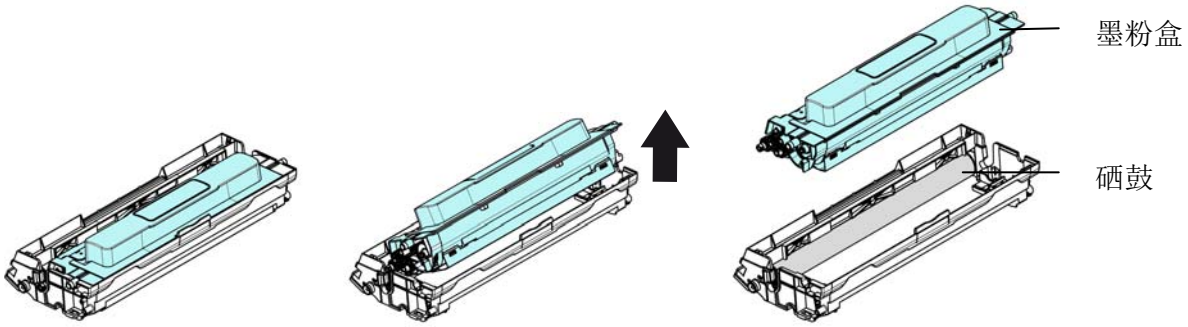

5. 使用原墨粉盒的保护盖、塑料袋、及包装盒，将旧的的墨粉盒包装好放入包装盒中，妥善回收。

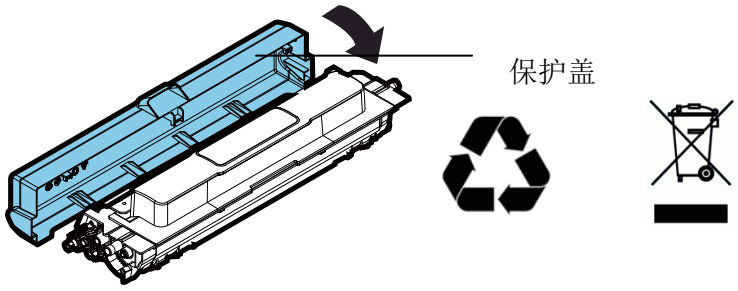

重要须知!

请将用完的墨粉盒交还给经销商或维修服务人员。后者会根据相关的法律法规回收或处理收集的墨粉盒与硒鼓。

安装墨粉盒

1. 按照以上步骤将使用期限已尽的墨粉盒移除。
2. 移除新墨粉盒的包装材料及保护侧盖。

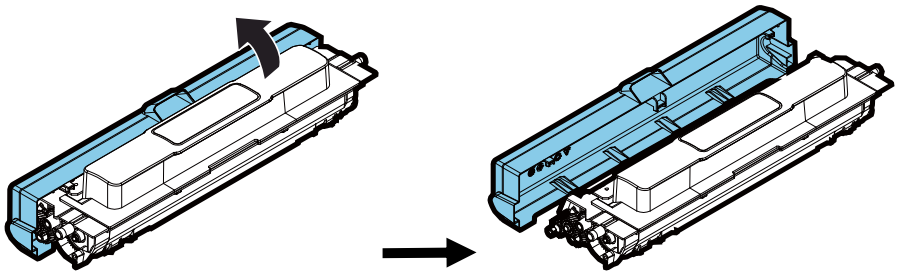

3. 轻轻将墨粉盒上下及左右摇晃各 10 次使碳粉均匀分布在墨粉盒内。

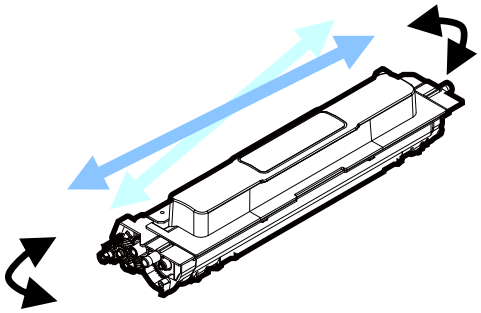

4. 将新的墨粉盒安装在硒鼓上，如下图。

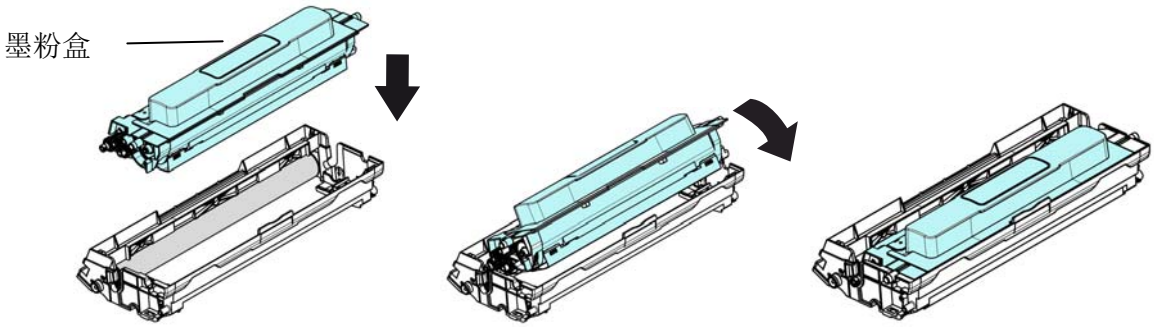

5. 将调整板往左滑动再往右滑动数次，以清洁硒鼓内的电晕丝。 (硒鼓使用一段时间后，部份碳粉会残留在电晕丝。)

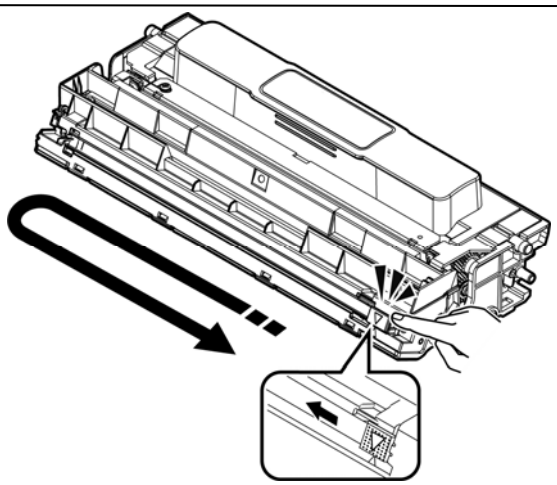

重要须知!

请务必将调整板移回原点位置 (▲)，调整板的箭头须对齐硒鼓上的箭头，如果没有对齐，打印的页面会有一条直线。

6. 握住墨粉盒的顶部，将硒鼓与墨粉盒组件沿着轨道，将组件的前面先插入，再往下压墨粉盒组件，以固定墨粉盒。

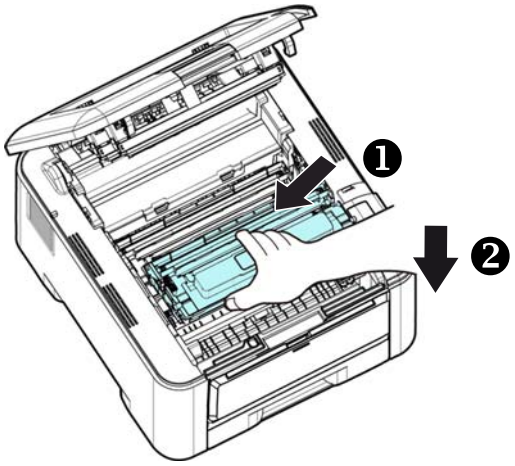

7. 关上前盖。

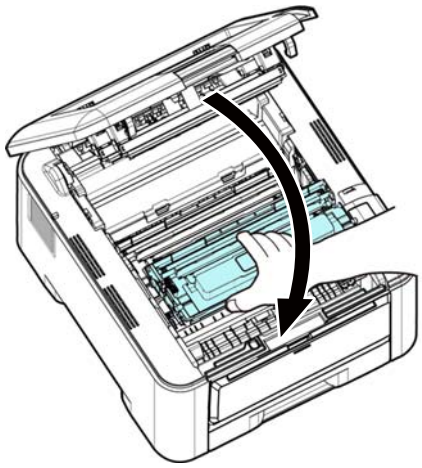

更换硒鼓

随机台附赠的硒鼓可以打印约 12,000 张**(黑色与红色硒鼓打印的总数)**。此时，请购买一个新的硒鼓组件，以准备在收到 **[硒鼓用尽]** 讯息时，可以随时更换。

注意事项:
硒鼓与墨粉盒是两个不同的耗材。

请按照下列步骤来更换硒鼓，

移除硒鼓

重要须知:
本机台使用一段时间后，机台内部会产生高温，如果要更换内部零件，请先关闭电源，待机台降温后，再更换零件。

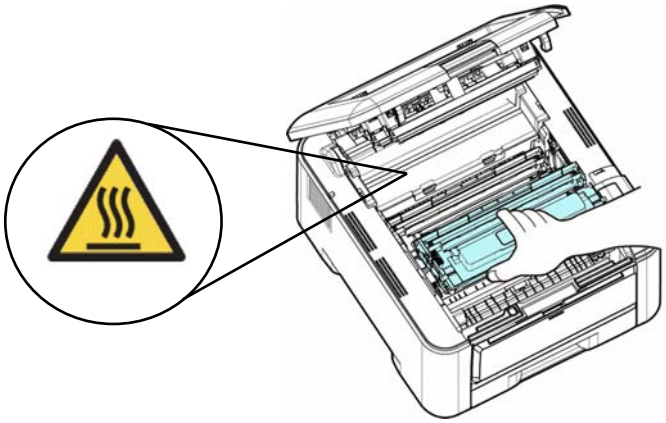

1. 关闭电源开关并将电源线移除电源插座。
2. 扳开后盖的把手，以打开前盖。

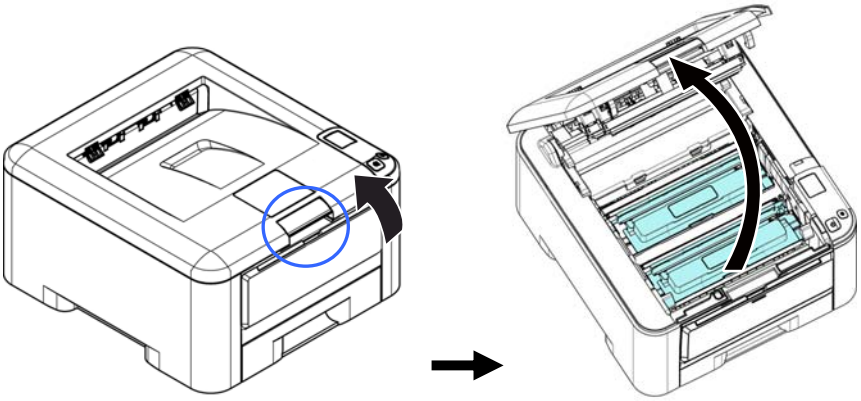

3. 将硒鼓与墨粉盒组件的把手往上拉，再慢慢将硒鼓与墨粉盒组件拉出。

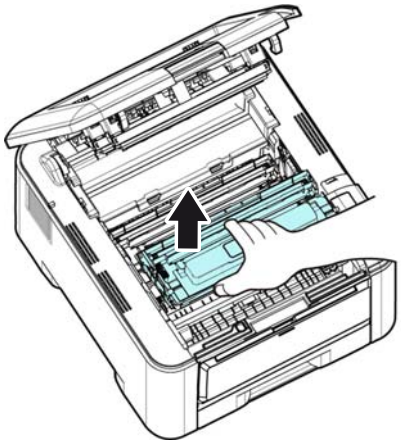

4. 移除在硒鼓内的墨粉盒。

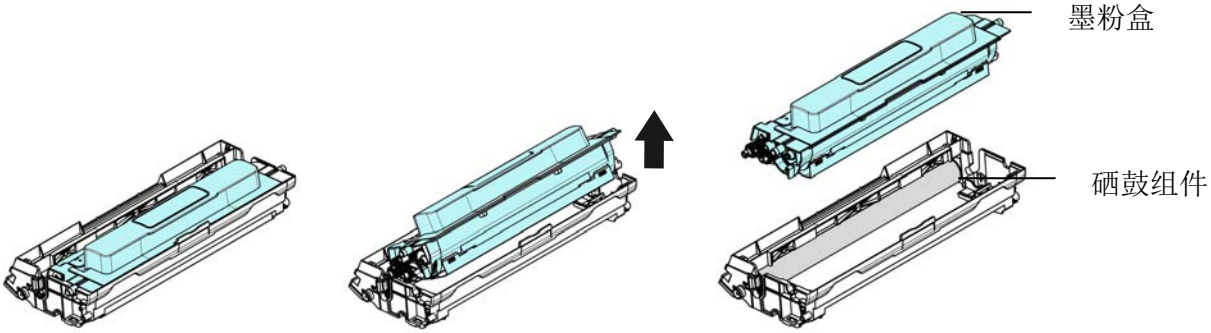

安装硒鼓

1. 按照以上步骤将使用期限已尽的硒鼓移除。

2. 移除新硒鼓的黑色塑料袋、胶带及保护模。请勿触摸硒鼓的滚轮，滚轮上如有指纹或其他痕迹，會影响打印的质量。

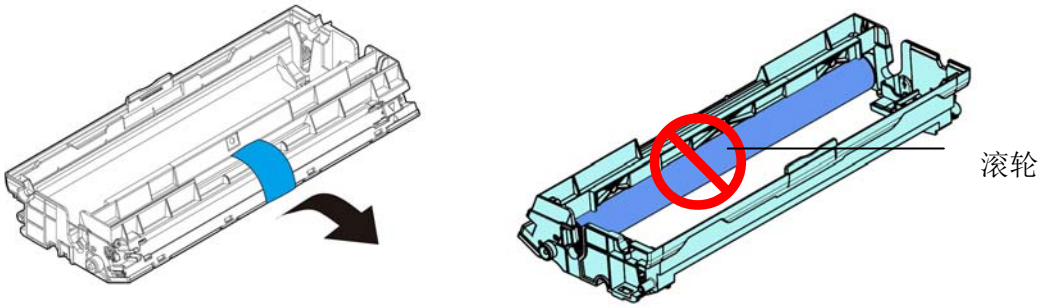

重要须知!

为防止硒鼓的滚轮受到损伤，请尽速将其安装到机台上，勿将其曝光超过几分钟。

- 请小心勿吸入墨粉。
- 如果墨粉沾到您的衣服或其它布料上，请用干净的布拍掉墨粉，然后再用冷水冲洗并放在阴凉处风干。

3. 将墨粉盒安装在新的硒鼓上，如下图。

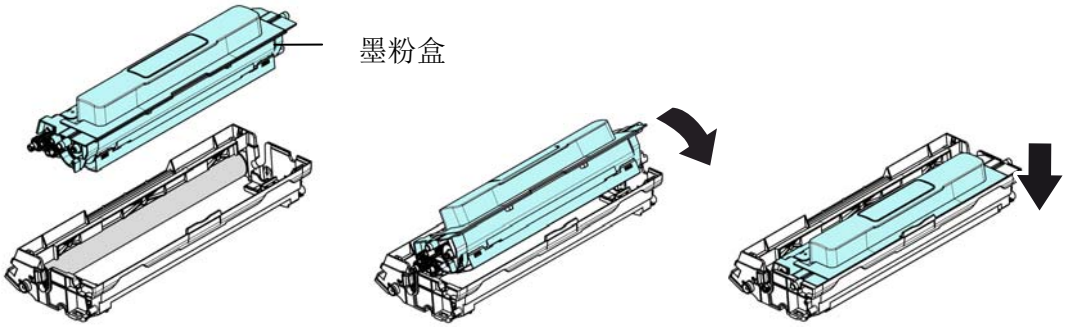

4. 握住墨粉盒的顶部，沿着轨道将组件的前面先插入，再往下压墨粉盒组件，以固定墨粉盒。

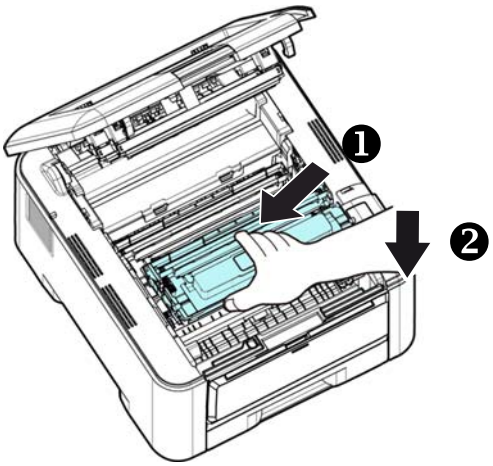

5. 关上前盖。

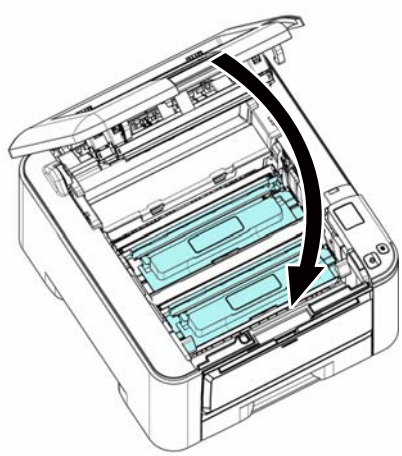

注意事项:

请将用完的墨粉盒与硒鼓交还给经销商或维修服务人员。后者会根据相关的法律法规回收或处理收集的墨粉盒与硒鼓。

7. 规格

规格如有变更，不另行通知。

一般规格		
处理器		300MHz ARM9MP (build in SOC)
内存		256MB DDR2 SDRAM
最大打印范围		Legal 尺寸
分辨率		1200×600 dpi
打印速度		26 ppm (A4, SEF)
首次打印输出时间		< 10 秒 (A4 SEF，主要纸盒)
暖机时间		< 20 秒
每月建议打印张数		1,500 张
每月最大打印张数		15,000 张
手动纸盒	纸张容量	10 张（70g/m² 普通纸）
	纸张尺寸	A4, A5, A6, B5 (JIS), Letter, Legal 自定尺寸:76.2 x 148 ~ 216 x 356 mm
	纸张磅数	60 ~ 163 g/m² (16 ~ 56 lbs)
主要纸盒	纸张容量	250 张（70g/m² 普通纸）
	纸张尺寸	A4, A5, A6, B5 (JIS), Letter, Legal 自定尺寸:76.2 x 148 ~ 216 x 356 mm
	纸张磅数	60 ~ 105 g/m² (16 ~ 28 lbs)
纸张输出		打印面朝下(主要纸盒) 打印面朝上(手动纸盒)
接纸器容量		150 张
双面打印单元		内建

双面打印	纸张尺寸	A4, Letter, B5 (JIS)
	纸张磅数	60 ~ 105 g/m²
界面		USB2.0, 10/100Mbps Ethernet
打印机语言		GDI
支持操作系统		中标麒麟操作系统、银河麒麟操作系统、 中科方德操作系统
支持操作系统 **(Windows)**		Windows 7, Windows 8, Windows 10
外观尺寸**(WxDxH)**		402 x 415 x 265 mm
重量		11.5 kg
电源		220~240Vac, 50/60Hz, 4A
操作环境	温度	10°C～33°C
	湿度	30%～80%
产品周期		
打印机使用寿命		5 年 或 60,000 张
墨粉盒 **(**黑色与红色墨粉盒打印的总数**)**		3,000 张（ISO19752） (红色墨粉盒: 1,500 张)
硒鼓 **(**黑色与红色硒鼓打印的总数**)**		12,000 张
定影组件		60,000 张

本产品中有害物质的名称及含量

部件名称	有害物质					
	铅 (Pb)	汞 (Hg)	镉 (Cd)	六价铬 (Cr^{6+})	多溴联苯 (PBB)	多溴二苯醚 (PBDE)
金属部件 (铝、钢、铜合金)	X	O	O	O	O	O
电子零部件 (Parts on PCB)	X	O	O	O	O	O
塑料部件	O	O	O	O	O	O
电线	O	O	O	O	O	O
打印系统	X	O	O	O	O	O
鼓粉盒/硒鼓	X	O	O	O	O	O
扫描引擎*	X	O	O	O	O	O
包装材料**	O	O	O	O	O	O

O: 表示该有害物质在该部件所有均质材料中的含量均在 GB/T 26572 规定的限量要求以下。
X: 表示该有害物质至少在该部件的某一均质材料中的含量超出 GB/T 26572 规定的限量要求。

中国产品环保使用期限标识

表示按照本产品安全使用注意事项使用的情况下,从生产日期算起,在标志的年限内使用,本产品中含有的有毒有害物质或元素不致发生外泄从而对环境造成污染或对人身、财产造成严重影响。环保使用期限不等于安全使用期限，不包含因电性能安全、电磁安全等方面因素所限定的使用期限。

本产品内无法标示环保使用期限标识的配件,其环保使用期限皆超过 10 年。

* 只适用于有使用这些部件的机种

** 包装物无法按照 GB18455 要求标示的(表面积小于 $5*10^3mm^2$),其包装材料为可回收纸类或低密度聚乙烯(04/PE-LD)