OEP 301XDN 专用黑白激光
打印机使用说明书

注意使用本产品 OEP301XDN 系列时，请您先仔细阅读使用说明书，再正确操作。请妥善保管好本手册，以便日后查阅，本说明书以 OEP3010DN 为例进行介绍。

声明

欢迎您使用天津光电产品。

在第一次安装和使用本产品之前，请您务必仔细阅读随机配送的所有资料，这将有助于您更好地了解并使用本产品。如果您未按照本手册的说明及要求操作本产品，或因错误理解等原因误操作本产品，天津光电信技术有限公司（国营第七五四厂）将不对由此而导致的任何损失承担责任，但天津光电信技术有限公司（国营第七五四厂）专业维修人员错误安装或操作过程中引起的损失除外。

天津光电信技术有限公司（国营第七五四厂）已经对本手册进行了严格仔细的校勘和核对，但我们不能保证本手册完全没有任何错误和疏漏。

天津光电信技术有限公司（国营第七五四厂）致力于不断改进产品功能、提高服务质量，因此保留对本手册中所描述的任何产品和软件程序以及本手册的内容进行更改而不预先另行通知的权利。

本手册的用途在于帮助您正确地了解并使用天津光电产品，并不代表对本产品的软硬件配置的任何说明。有关产品配置情况，请查阅与本产品相关合约（若有）或咨询向您出售产品的销售商。本手册中的图片仅供参考，如果有个别图片与产品的实物不符，请以产品的实物为准。

目录

一、产品安全说明.....1
1.1 电气安全.....1
1.2 安装安全.....2
1.3 操作安全.....3
1.4 消耗品安全.....4
1.5 手册中使用的符号.....5
二、快速安装说明.....6
2.1 安装前须知.....6
2.2 Windows 驱动安装说明.....6
2.2.1 安装本地驱动（USB）.....6
2.2.2 安装网络驱动.....8
2.2.3 卸载本地驱动（USB）.....11
2.2.4 卸载网络驱动.....13
2.3 Linux 安装说明.....15
2.3.1 安装本地驱动.....15
2.3.2 安装网络驱动.....16
三、设备介绍.....22
3.1 前视图和后视图.....22
3.2 操作面板概述.....23
3.3 信息状态.....24
四、纸张处理.....25
4.1 将纸张装入纸盒.....25

4.2 将纸张装入手动进纸槽并进行打印.....26
4.2.1 将普通纸、薄纸、再生纸和铜版纸装入手动进纸槽并进行打印.....26
4.2.2 将厚纸和标签装入手动进纸槽并进行打印.....28
4.2.3 将厚纸和标签装入手动进纸槽并进行打印.....29
4.3 检查尺寸设置.....31
4.4 推荐打印介质.....32
4.5 推荐打印介质.....32
4.6 使用特殊纸张.....33
五、 打印.....34
5.1 打印前.....34
5.2 从计算机打印（Windows）.....34
5.3 从计算机打印（Linux）.....35
5.4 从设备操作面板调整打印设置.....37
5.4.1 取消打印作业.....38
5.4.2 自动继续.....38
5.4.3 恢复打印机出厂设置.....38
5.4.4 打印内置字体列表.....38
5.4.5 打印打印机设置列表.....38
5.4.6 打印打印机设置列表.....38
六、网络.....40
6.1 有线网络连接示例.....40
6.1.1 使用 TCP/IP 的对等打印.....40
6.1.2 网络共享打印.....40

6.2 学习使用网络管理软件和实用程序.....41
6.2.1 网络基本管理.....41
6.2.2 访问网络基本管理.....42
6.2.3 设置网络基本管理的登录密码.....42
6.3 查找设备的网络设置.....43
6.3.1 使用操作面板查找网络设置.....43
6.3.2 使用网络基本管理查找网络设置.....43
6.4 打印网络配置报告.....44
6.5 适用于高级用户的技术信息.....45
6.5.1 Windows 的其他网络设置.....45
6.5.2 配置 IP 地址的其他方式.....48
6.5.3 将网络设置重置为出厂设置.....50
6.6 操作面板上的网络菜单.....50
6.6.1 TCP/IP.....51
6.6.2 以太网 (仅限有线网络).....52
6.6.3 有线网络状态.....52
6.6.4 MAC 地址.....52
6.6.5 网络重置.....53
七、安全.....54
7.1 设定设备设置.....54
7.1.1 有关使用设置锁定.....54
7.1.2 设置锁定密码.....54
7.1.3 更改设置锁定的密码.....54

7.1.4 开启或关闭设置锁定.....54
7.2 使用网络安全功能前.....55
7.3 支持的安全协议和功能.....55
7.3.1 安全协议.....55
八、故障排除.....56
8.1 打印问题.....56
8.2 网络问题.....58
8.2.1 设备的网络设置.....58
8.2.2 使用网络连接修复工具 (Windows).....58
8.2.3 打印机驱动程序安装过程中无法在网络中找到我的设备.....60
8.2.4 我的设备无法进行网络打印.....60
8.2.5 即使安装成功后，仍无法在网络上找到设备.....61
8.2.6 我的安全设置无法正确工作.....62
8.2.7 检查网络设备是否正确运行.....62
8.3 其他问题.....63
8.4 错误和维护信息.....64
8.5 清除卡纸.....67
8.5.1 纸盒内卡纸.....67
8.5.2 设备后部卡纸.....68
8.5.3 设备内部卡纸.....69
8.5.4 双面单元卡纸.....70
8.6 提高打印质量.....72
8.7 设备信息.....78

8.7.1 检查序列号.....78
8.7.2 检查固件版本.....78
8.7.3 网络重置.....79
8.7.4 出厂设置.....79
8.7.5 设置重置.....79
九、日常维护.....80
9.1 更换耗材.....80
9.1.1 了解墨粉盒.....80
9.1.2 更换墨粉盒.....81
9.1.3 了解硒鼓单元.....83
9.1.4 更换硒鼓单元.....83
9.2 清洁设备.....85
9.2.1 清洁电晕丝.....86
9.2.2 清洁硒鼓单元.....87
9.2.3 清洁撮纸辊.....90
9.3 检查零件的剩余寿命.....91
9.4 包装和运输.....91
十、设备设置.....94
10.1 常规设置.....94
10.1.1 设置休眠模式倒计时.....94
10.1.2 关于深度休眠模式.....94
10.1.3 设置继续运行模式.....94
10.1.4 设置省墨模式.....95

10.1.5 设置静音模式 95
10.2 菜单表 (适用于液晶显示屏型号) 95
10.2.1 访问菜单和更改设备设置 95
10.2.2 设置表 96
附录 102
规格信息 102

一、产品安全说明

使用前说明：使用本产品前，请仔细阅读“安全说明”以保证使用安全。本产品及推荐的耗材经过测试，能满足严格的安全要求，包括安全机构认可，符合环境标准。未能遵循这些说明可能会增加发生火灾、触电、烧伤或窒息的危险，对于因用户未遵循本手册中的说明而导致的任何损坏，天津光电信技术有限公司概不承担任何责任。

请遵守本产品上的警告指示。警告标志代表：

⚠ 危险	警告用户如果忽视此信息而错误操作，可能导致死亡或受伤，表示警告的程度高。
⚠ 警告	警告用户如果忽视此信息而错误操作，可能导致死亡或受伤。
⚠ 注意	警告用户如果忽视此信息而错误操作，可能导致人体伤害或机器受损。

1.1 电气安全

⚠ 警告

（1）本产品配有三芯接地插头的适配器，即插头含有第三个（接地）插脚。该插头只适用于接地型的电源插座，属于安全措施。如果您无法将该插头接入插座，请与当地天津光电代表联系并更换插座。切勿废弃接地型插头的功能。

（2）本产品需要连接到比本产品额定电流和电压容量更高的电路或插座中。请查看本产品的铭牌，确认额定电流及电压。

（3）切勿用湿手接触电源线，这可能导致触电。

（4）切勿将物体放置在电源线上。

（5）始终保持电源插头及插座的清洁，多尘和潮湿环境中可能导致连接器产生微小电流，这可能引起发热，并最终导致火灾。

（6）为了避免触电火灾，请务必使用随本产品提供的电源线。

电源线仅供本产品使用，请勿用于其他产品。请勿损坏或变更电源线。

如果电源线损坏或绝缘电线露出，请向当地天津光电代表要求更换。

注意

（1）清洁本产品之前，请关闭机器电源并拔下电源插头。在机器电源打开的状态下进行工作可能会引起触电。

（2）在电源打开的状态下，请勿拔出电源插头或将电源插头重新插入插座，这可能导致插头变形或发热。

（3）拔出电源插头时，应抓住插头而非电源线，否则可能导致电源线损坏、触电或火灾。

（4）长时间不使用机器时，应关闭机器，拔出电源插头。

（5）每个月应关闭本产品电源一次并检查：

- 电源插头是否紧紧插入插座？
- 电源插头是否过热、生锈或弯曲？
- 电源插头及插座是否清洁？
- 电源线是否有裂痕或磨损？

如果发现任何异常，首先关闭本产品电源并拔下电源插头，然后请与天津光电代表联系。

1.2 安装安全

警告

请勿将本产品放置在电源线可能被人踩踏或跨越的地方，摩擦和过大的压力可能会引起发热，并最终导致触电或火灾。

注意

（1）切勿将本产品放置以下场所：

- 靠近散热器或其他热源的地方
- 靠近窗帘等易燃物的地方
- 高温、潮湿、多尘或通风不良的地方
- 阳光直射的地方
- 靠近炊具或增湿器

（2）将本产品放置通风良好的位置，切勿阻塞本产品通风口，避免因为过热而导致火灾。

请确保留出通风和插拔电源插头的空间，如果出现异常情况，拔掉本产品电源插头。

（3）请勿使本产品倾斜角大于 10 度，否则，本产品可能跌倒并导致人员受伤。

（4）该机仅适用于海拔 2000m 以下地区安全使用。

（5）该机仅适用于非热带气候条件下安全使用。

1.3 操作安全

警告

（1）本产品具有安全设计，不允许操作员接触危险的部位。危险的部位均安装有需要工具才能拆卸的盖板或挡板，以限制操作员接触。为了避免触电和人员受伤，切勿拆卸这些盖板或挡板。

（2）若发生以下情况，请立即关闭本产品电源，然后将插头从插座中拔出，并交给专业维修人员处理：

- 电源线损坏或磨损
- 本产品冒烟或表面高温
- 本产品发出异常噪音或散发不良气味
- 电路断路器、保险丝或其他安全装置启动
- 有液体进入本产品
- 本产品暴露在雨中或水中
- 本产品坠落或机壳损坏

（3）切勿将任何物品塞入本产品的插槽或开口处；请勿将以下物品放置在本产品上：

- 液体容器，如花瓶或水杯
- 金属小零件，如装订针或夹子
- 重物

如有液体渗入或金属零件滑入本产品内部，可能会引起触电或火灾。

（4）请勿使用导电纸张，如折纸专用纸、复写纸或涂有导电层的涂布纸。发生卡纸时，这些纸张可能会引起短路，并最终导致火灾。

（5）清洁本产品时，请使用专用清洁材料。使用其他材料可能会导致性能下降。请勿使用喷雾清洁剂，否则可能会导致火灾和爆炸。

注意

（1）请严格遵守本产品上标明的或随附的所有警告指示。

为了避免灼伤或触电，请勿接触标有“高温”或“高压”标志的区域。

（2）请勿关闭电气或机械安全互锁装置。请勿将安全互锁装置放置在磁性材料附近。磁性材料可能使本产品意外运转，从而导致人员受伤或触电。

（3）请勿尝试清除卡在本产品内较内侧的纸张，尤其是缠绕在定影器或热辊上的纸张。否则，可能导致的灼伤，请立即关闭本产品电源，然后与天津光电代表联系。

（4）长时间操作或大量打印时请保持通风良好，在通风不良的室内会产生难闻的气味，影响办公室内的空气质量。必须确保通风良好、环境舒适和安全。

1.4 消耗品安全

警告

（1）遵照包装或容器上的指示存放所有消耗品。

（2）请勿使用吸尘器清理散落的墨粉、本产品内剩余的墨粉。墨粉盒以及废粉盒。

吸尘器内的电火花可能导致着火并引起粉尘爆炸。

请使用扫帚清扫或用湿布擦拭散落的墨粉。

（3）请勿将墨粉盒投入明火中。墨粉盒中剩余的墨粉可能着火，导致灼伤或爆炸。如有不再使用的墨粉盒，请联系当地天津光电代表进行处理。

注意

（1）感光鼓和墨粉盒应远离儿童放置，如果儿童误吞食了墨粉，应立即将墨粉吐出，用水漱口，及多饮水，并尽快联系医生。

（2）更换感光鼓及墨粉盒时，请小心避免墨粉散落。

若墨粉散落，请注意不要让墨粉接触到衣服、皮肤、眼睛和嘴等部位，也不要吸入墨粉。

（3）如果皮肤或衣服上附着了墨粉时，请用肥皂水清洗干净。

如果墨粉颗粒进入眼睛，应用大量的水冲洗至少15分钟，直至疼痛感消失，必要时，向医生咨询。

如果吸入了墨粉颗粒，应转到空气新鲜的地方，并用大量的水漱口。

如果吞食了墨粉，应将墨粉吐出，用水漱口，并饮用大量的水，并立即向医生咨询。

1.5 手册中使用的符号

⚠警告	警告图标表示可能导致死亡或重伤的潜在危险情况。
⚠注意	注意图标表示可能导致轻微或中度伤害的潜在危险情况。
重要事项	重要事项图标表示可能导致财产损失或产品损坏的潜在危险。
提示	提示指定操作环境、安装条件或特殊使用条件。
	提示图标指示有用的提示和补充信息。
	触电危险图标警告您避免可能发生的触电伤害。
	火灾隐患图标提醒您可能会引发火灾。
	高温图标警告您切勿触摸烫热的设备部件。
	禁止图标标识禁止执行的操作。
粗体	粗体字表示产品操作面板或计算机屏幕上的特定按键。
斜体	斜体字强调应当注意的要点或提示您参考相关主题。
[XXXXX]	括号内的文字表示设备液晶显示屏上显示的信息。

二、快速安装说明

2.1 安装前须知

- 请勿将本产品放置在太阳直接照射的地方。直接的日光照射及过度的高温皆可能会对本产品造成损害。
- 请勿将本产品安置在潮湿或灰尘多的地方。
- 请将本设备安置在独立且通风良好的区域。
- 本产品具有省电模式及待机模式，只有在本产品无任何外接输入电源连接时，才可以实现零能耗状态。
- 务必使用正确的交流电电源。
- 为方便将来运输及搬运，请保留本产品所有的包装材料。

2.2 Windows驱动安装说明

此处以 Windows 操作系统为例，介绍打印机驱动的安装和卸载。

2.2.1 安装本地驱动（USB）

安装驱动需要管理员权限，请使用管理员用户登录计算机。关闭所有运行的应用程序，建议关闭杀毒软件。

注意

- 安装打印机驱动程序之前，请先不要连接 USB 线，以免计算机找不到 USB 装置。

1. 读取配套光盘中的文件，双击“Setup.exe”，弹出“OEP3010DN 打印机驱动安装/卸载向导”，单击“下一步”。

2. 安装时若弹出“安全通知”，可关闭杀毒软件，点击确认，继续安装。

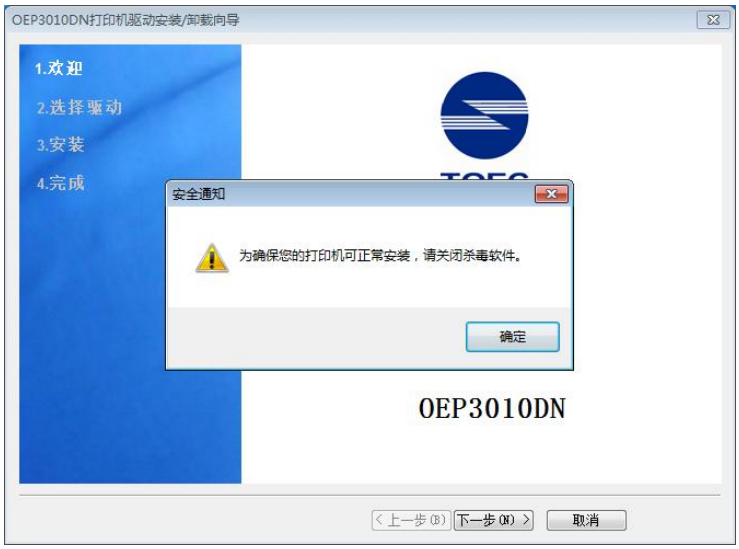

3. 勾选“安装本地驱动（USB）”，单击“下一步”。

4. 安装时会提示 Windows 安全提示，选择“始终安装此驱动程序软件”。

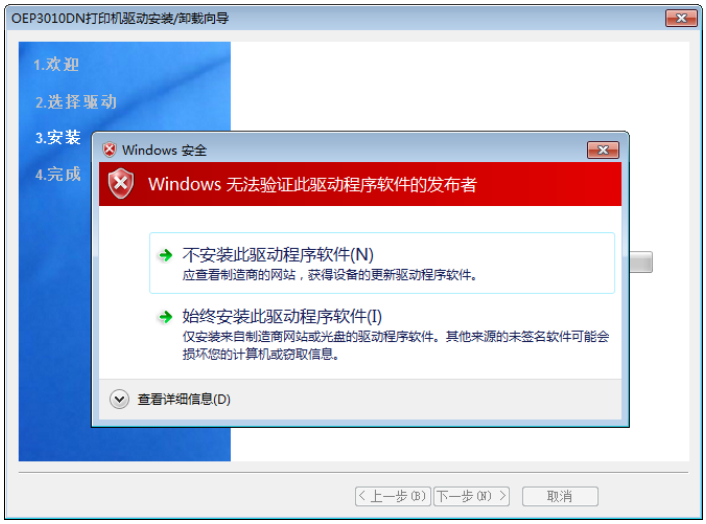

5. 安装结束后界面显示：“本地打印驱动安装成功！”，点击“下一步”。

6. 单击“完成”，结束打印驱动的安装。如果不重启计算机请不要勾选“立即重新启动计算机”。

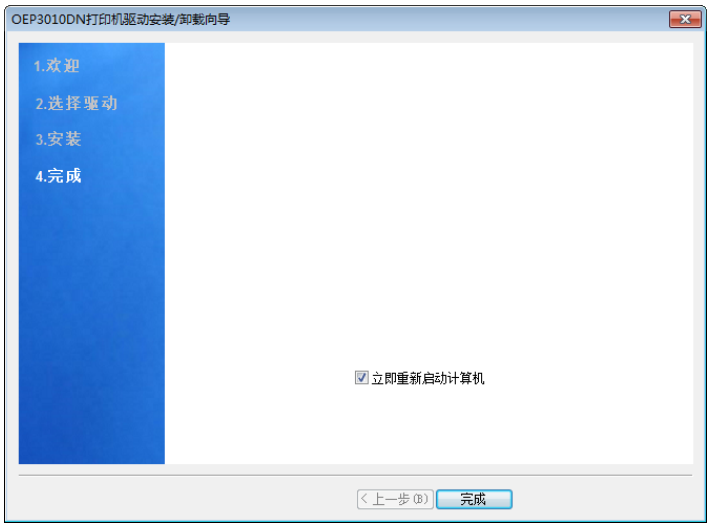

2.2.2 安装网络驱动

安装驱动前，请用网线将计算机与打印机的网口接口相连，用 USB 线将计算机与打印机的 USB 接口相连，打印机通电并打开电源开关。

安装时，若系统自动弹出“找到新的硬件向导”对话框，请单击“取消”。

先按照“2.2.1 安装本地驱动”安装本地驱动程序（若本地打印驱动已安装，可跳过此步骤）。

关掉提示信息“硬件安装期间出现了一个问题。您的新硬件可能无法正常运行”。

首先，按照如下步骤设置打印机 IP 地址，默认：192.167.17.160。

【重要提示】：局域网内其他 PC 的 IP 请不要与打印机 IP 冲突。

1. 读取光盘中的文件，双击“Setup.exe”弹出“OEP3010DN 打印机驱动安装/卸载向导”，单击“下一步”。

2. 安装时若弹出“安全通知”，可关闭杀毒软件，点击确认，继续安装。

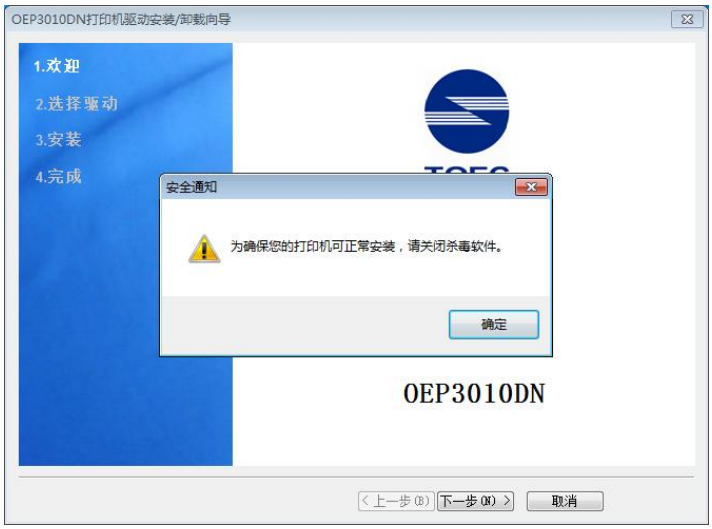

3. 勾选“安装网络驱动（以太网）”，单击“下一步”。

4. 输入用户自定义的 IP 地址（默认：192.167.17.160），单击“确定”。

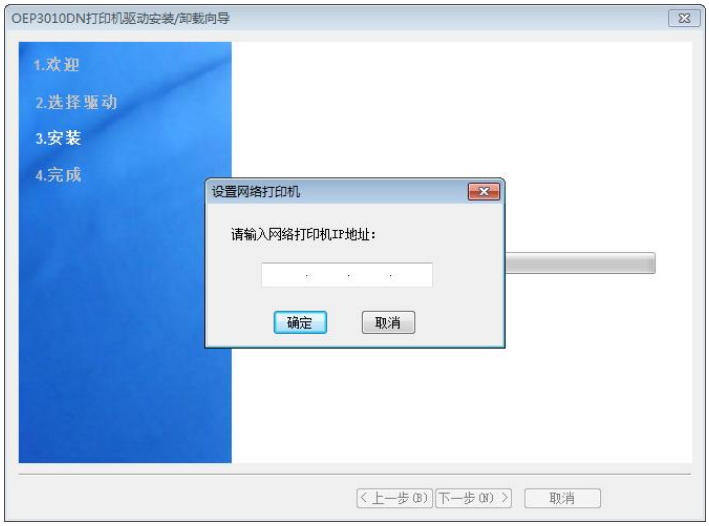

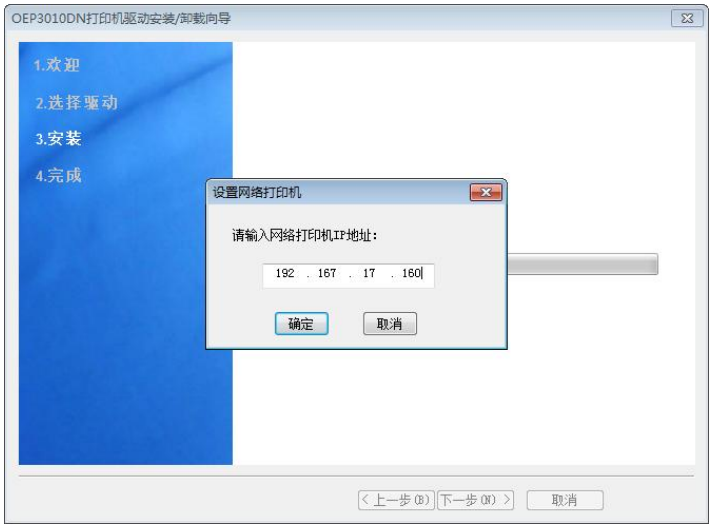

5. 安装结束后界面显示：“网络打印驱动安装成功！”，点击“下一步”。

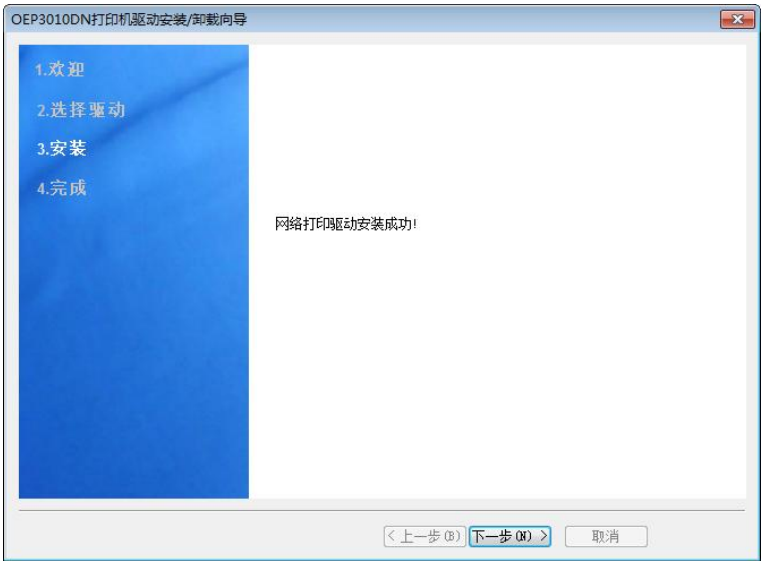

6. 单击“完成”，结束驱动的安装。如果不重启计算机请不要勾选“立即重新启动计算机”。

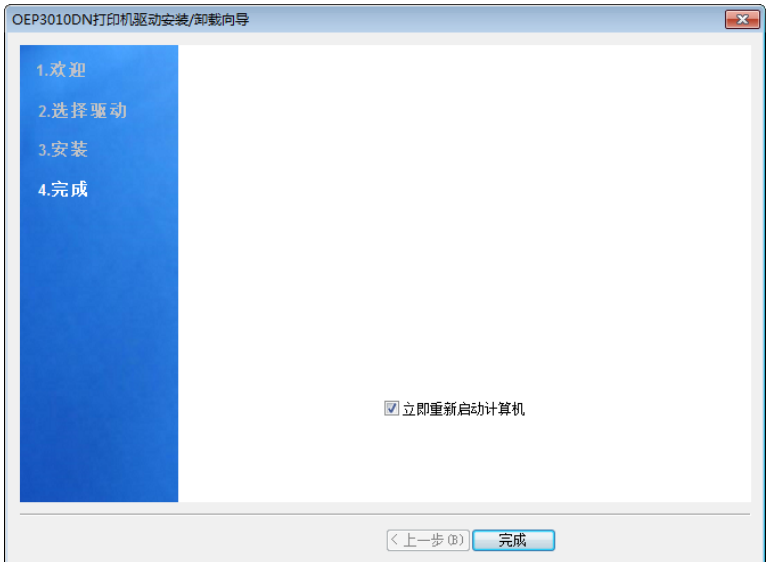

注意

- 如果驱动安装失败，请尝试暂时关闭杀毒软件及相关电脑防护，待驱动安装完毕之后，再重新开启。
- 安装完打印机驱动后，尽量不要更改打印机的名称，否则易导致驱动卸载和重新安装出现问题。

2.2.3 卸载本地驱动（USB）

卸载驱动需要管理员权限，请使用管理员用户登录计算机。关闭所有运行的应用程序，建议关闭杀毒软件。

1. 读取配套光盘中文件，双击“Setup.exe”，弹出“OEP3010DN 打印机驱动安

装/卸载向导”，单击“下一步”。

2. 卸载时若弹出“安全通知”，可关闭杀毒软件，点击确认，继续卸载。

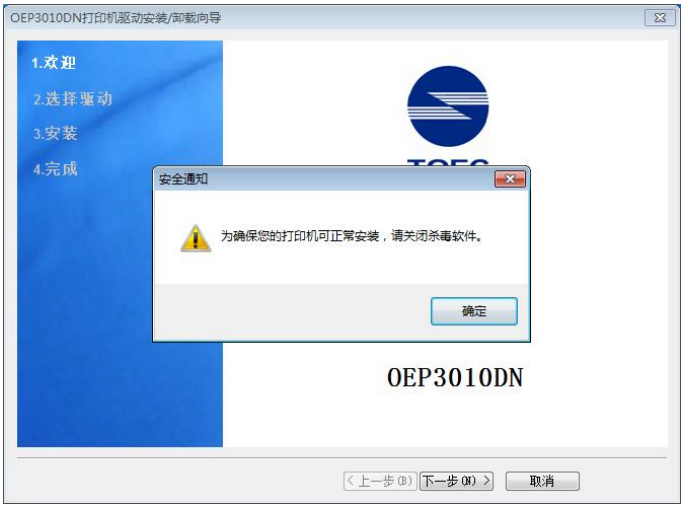

3. 勾选“卸载本地驱动(USB)”单击“下一步”。

4. 卸载结束后界面显示：“本地打印驱动卸载成功！”，点击“下一步”。

5. 单击“完成”，结束驱动的卸载。如果不重启计算机请不要勾选“立即重新启动计算机”。

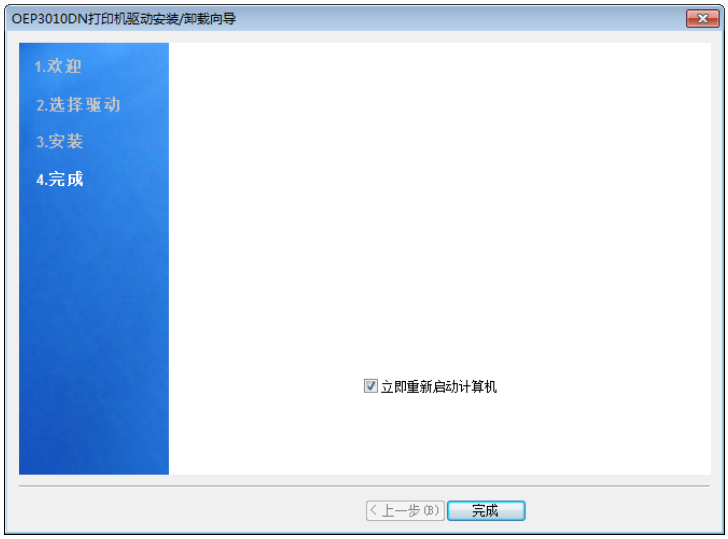

2.2.4 卸载网络驱动

卸载驱动需要管理员权限，请使用管理员用户登陆计算机。关闭所有运行的应用程序，建议关闭杀毒软件。

1. 读取配套光盘中文件，双击“Setup.exe”，弹出“OEP3010DN 打印机驱动安装/卸载向导”，单击“下一步”。

2. 卸载时若弹出“安全通知”，可关闭杀毒软件，点击确认，继续卸载。

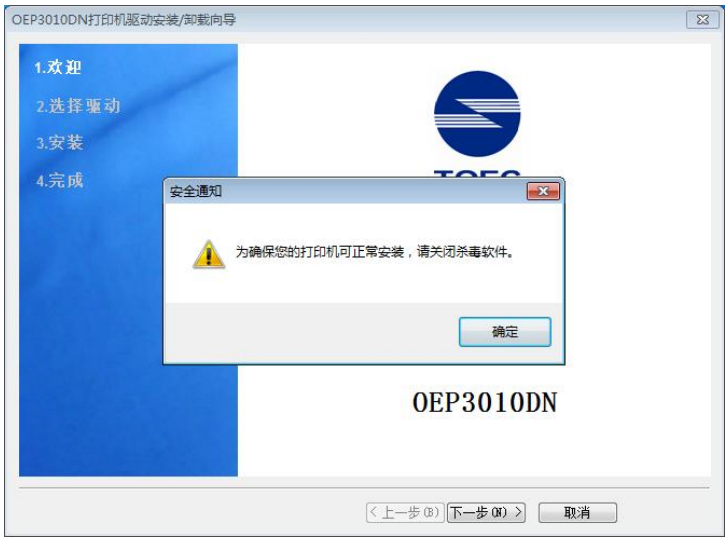

3. 勾选“卸载网络驱动（以太网）”，单击“下一步”。

4. 卸载结束后界面显示：“网络打印驱动卸载成功！”，点击“下一步”。

5. 单击“完成”，结束驱动的卸载。如果不重启计算机请不要勾选“立即重新启动计算机”。

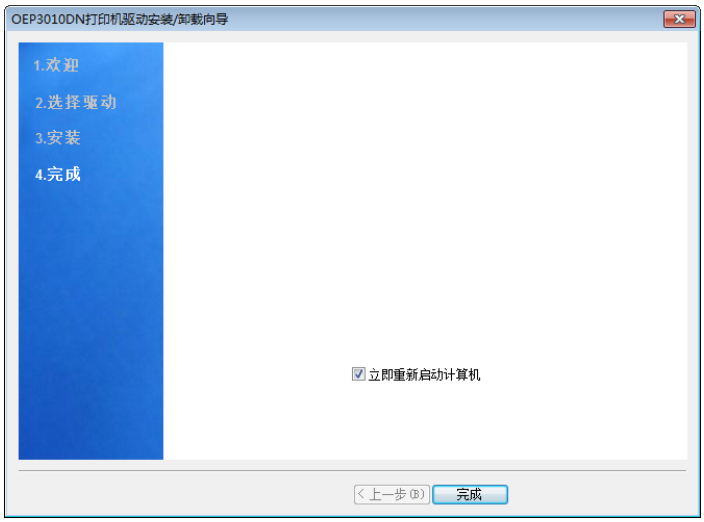

2.3 Linux安装说明

以操作系统飞腾 UOS 64 位为例说明

2.3.1 安装本地驱动

选择驱动包

1. 进入 TOECM3010DNSource 目录下，右键启动终端，即点击命令提示符即可。
2. 查看当前用户名。如果显示用户为 root，代表已经具有管理员权限，如果显示非 root，请输入 su 回车，然后输入管理员密码，切换到 root 下。

3. UOS 下，驱动后缀为.deb：
   a) 安装该软件驱动 toec-oep3010dn-1.0-2.arm64.deb
   b) 查询驱动命令：dpkg -l|grep toec 回车，
   c) 若有该驱动，则使用
   d) 卸载驱动命令：dpkg -r 【查询到的驱动名称】进行卸载，
   e) 卸载之后，使用
   f) 安装驱动命令：dpkg -i 【.deb 驱动名称】进行安装。

4. 根据 Linux 操作系统不同，使用的操作指令不同：
   1) 驱动后缀为.rpm：（中标麒麟）

      查询：rpm -qa|grep toec

      安装：rpm -ivh 【驱动名称】

      卸载：rpm -e 【查询到的驱动名称】

   2) 驱动后缀为.deb：（银河麒麟、UOS、中科方德）

      查询：dpkg -l|grep toec

      安装：dpkg -i 【驱动名称】

      卸载：dpkg --purge 【查询到的驱动名称】

2.3.2 安装网络驱动

请依照下列步骤来操作：

1. 用网线将设备与计算机连接，启动设备电源键。
2. 参考 2.3.1 章节安装本地驱动，完成驱动程序的安装。

3. 查询计算机的 IP 地址，记录计算机的 IP、掩码和网关。
4. 点击计算机左下角的“开始”，在程序中找到“OEP3010DN 打印机设置”，出现如下界面。

5. 点击确定后，会出现如下界面，点击左边的查询打印机，然后右边输入与计算机 IP 在同一网关的有效地址，点击设置打印机 IP，在弹出界面输入 root 密码，打印机 IP 即设定成功，并做好记录，此 IP 在后面会用到。

【重要提示】：局域网内其他 PC 的 IP 请不要与打印机 IP 冲突。

6. 点击 PC 左下角的“开始”找到“打印管理器”进入打印机设置点界面，点击“＋”添加打印机。

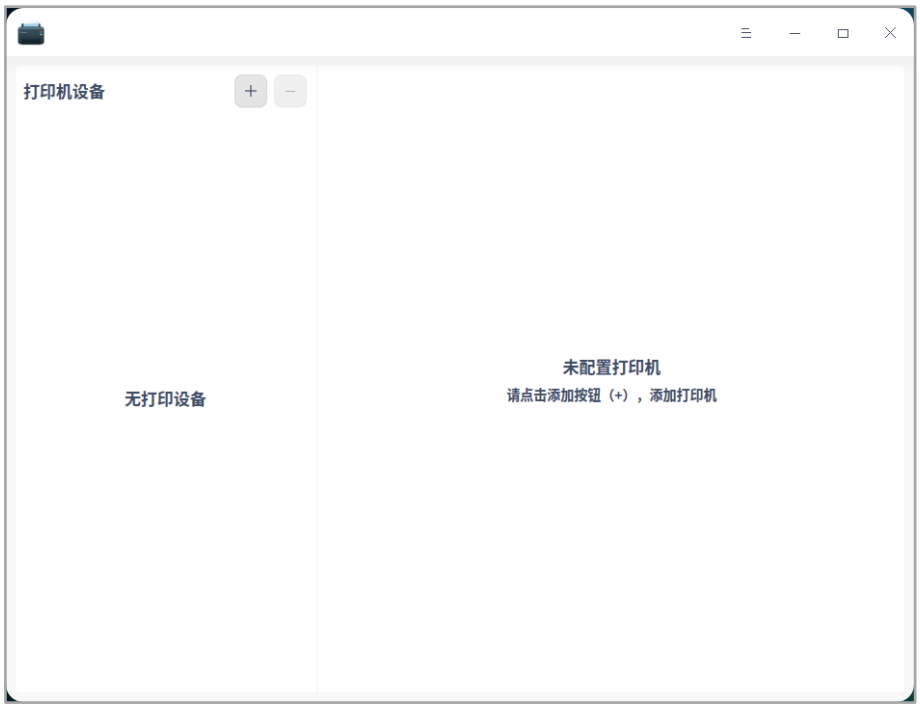

7. 点选“手动查找”,右上方地址填写打印机的 IP 地址（步骤 5 中设置的 IP 地址），例如：192.168.1.159，再按“查找”。

8. 选中查找到的目标项，如：socket：//192.168.1.159:9100，选择下一步。
9. 在以下画面中，厂商中选择“TOEC”，型号中选择“Net Oep3010dn Net”，驱动会根据以上内容自动选择的，再按“安装驱动”。

10. 弹出界面安装成功，是否打印测试页。

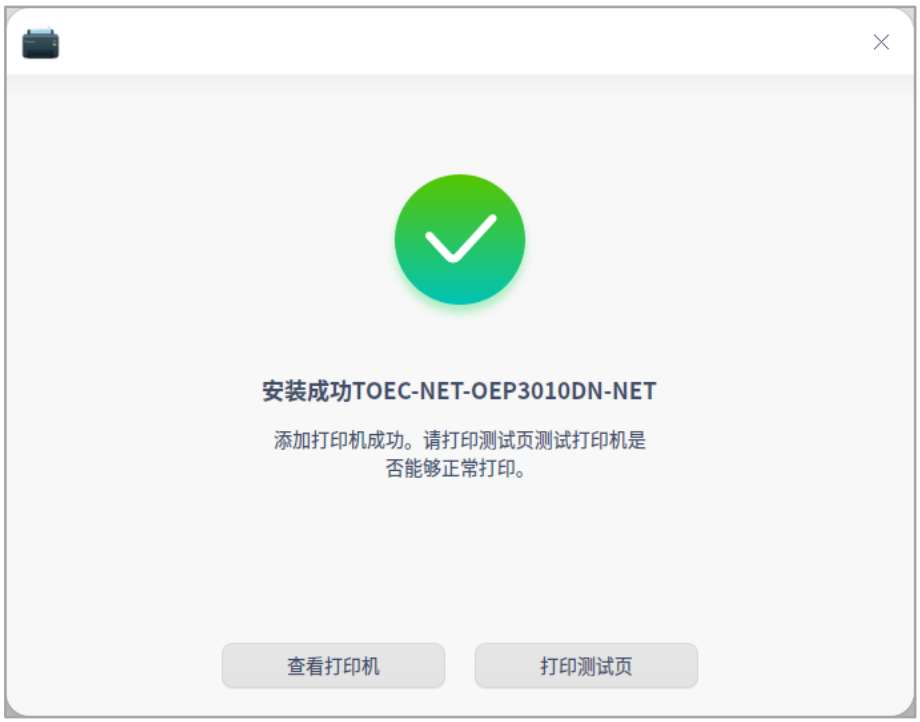

11. 选择打印测试页后会弹出测试页是否打印成功，可按照实际打印结果进行选择。

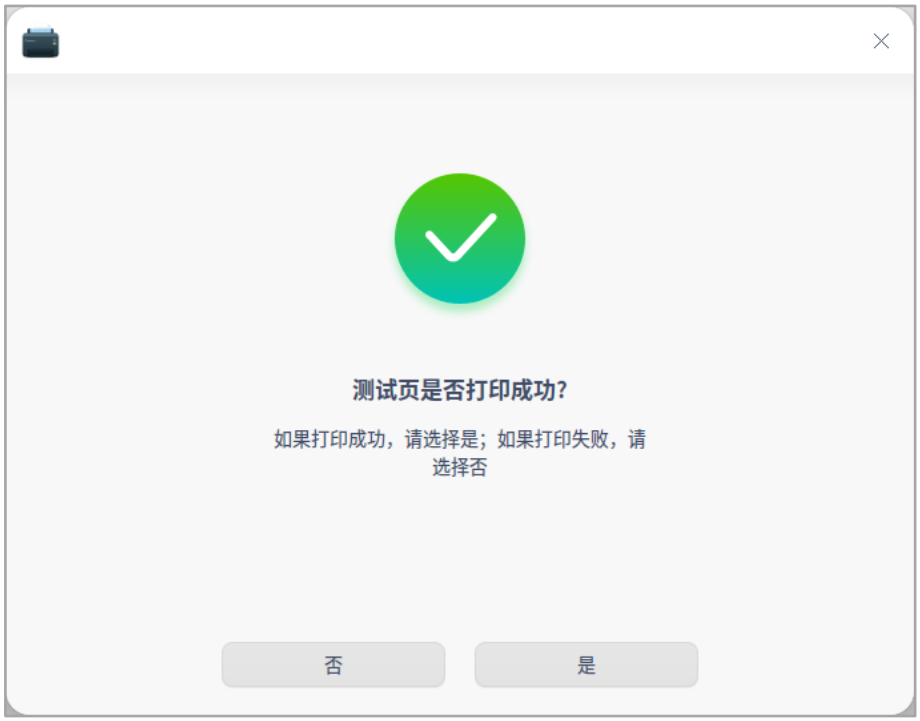

12. 屏幕出现以下新打印机的名称及图示时，表示你已经成功完成打印机驱动程序的安装。

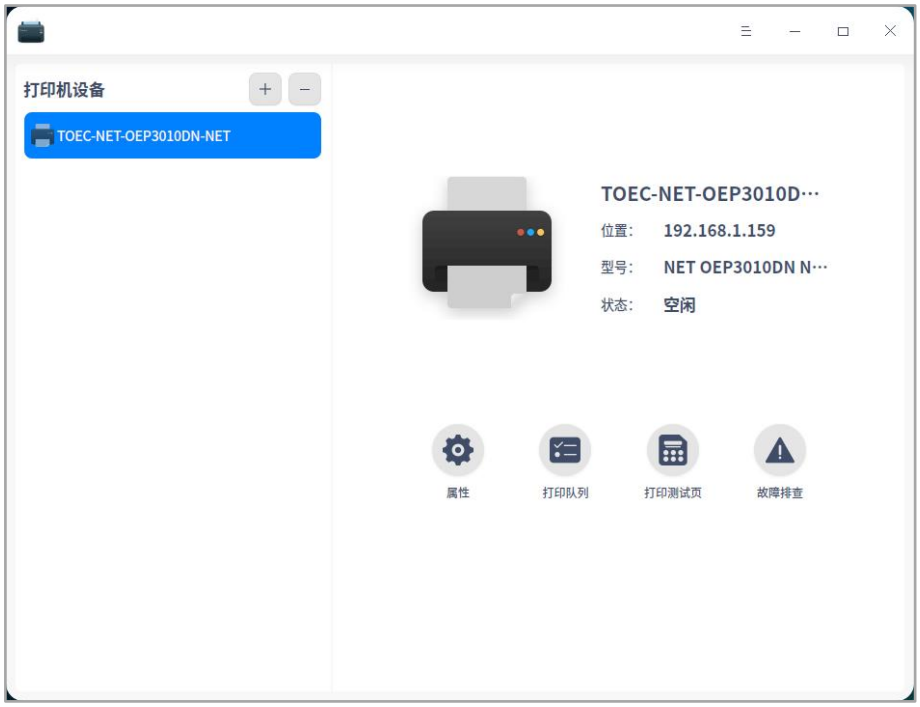
打印机设备
TOEC-NET-OEP3010DN-NET
TOEC-NET-OEP3010D…
位置: 192.168.1.159
型号: NET OEP3010DN N…
状态: 空闲
属性
打印队列
打印测试页
故障排查

三、设备介绍

3.1 前视图和后视图

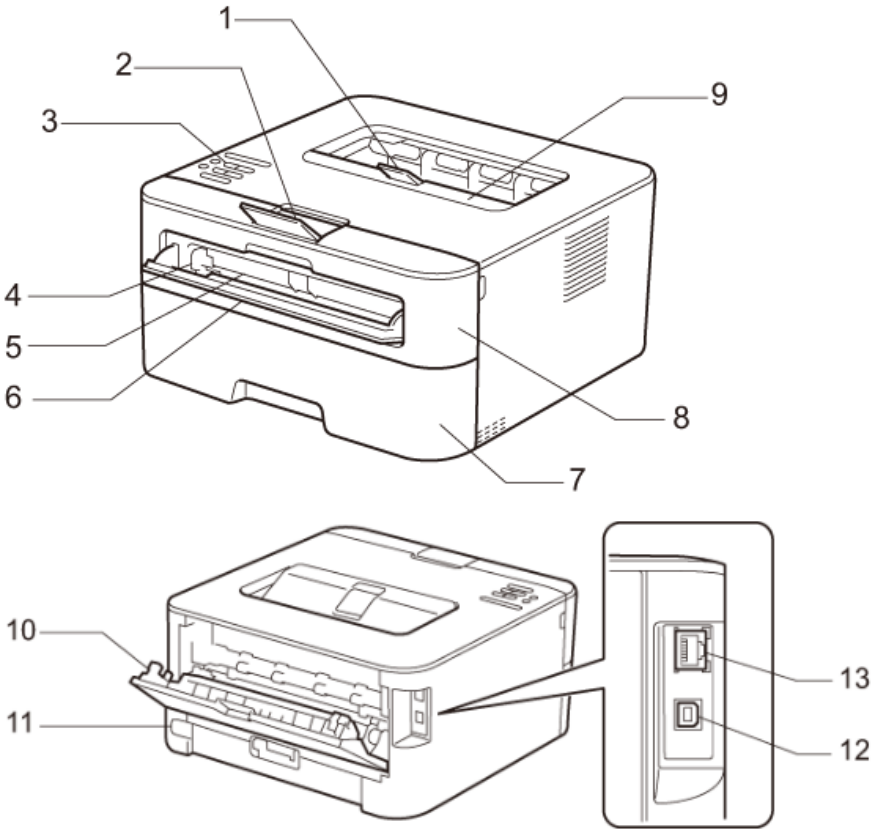

1. 出纸托板支撑板 2
2. 出纸托板支撑板 1
3. 操作面板
4. 手动进纸导块
5. 手动进纸槽
6. 手动进纸槽盖
7. 纸盒
8. 前盖
9. 出纸托板
10. 后盖 (后出纸托板)
11. 交流电源接口/线
12. USB 端口
13. (对于有线网络型号) 10BASE-T/100BASE-TX 端口

⚠ 注意

- 设备随机配有不可拆分的交流电源线。

3.2 操作面板概述

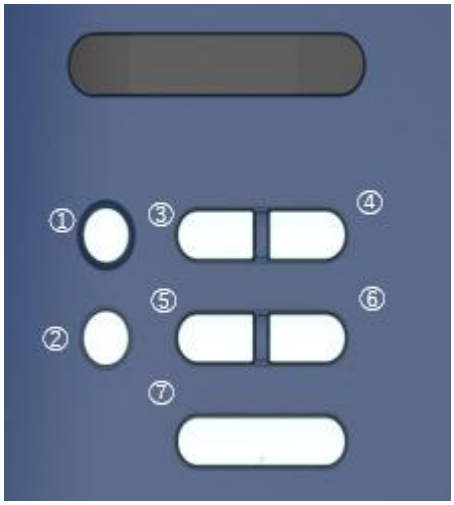

1. ⏻电源开关
   - 按⏻可打开设备电源。
   - 按住⏻可关闭设备电源。液晶显示屏在变暗之前会显示[正在关机]几秒钟。
2. 报告

   显示粉盒剩余。
3. Back (返回)
   - 按此键可返回上一级菜单。
   - 按此键可在设置数字时选择前一个数字。
4. OK (确定)

   按此键可存储设备设置。 更改设置后，设备返回上一级菜单。
5. ▼(-)
6. ▲(+)
   - 按相应键滚动显示菜单和选项。
   - 按此键可输入数字，或者可增大或减小数字。 按住 ▲或 ▼可更快速地滚动。 出现您需要的数字时，按 OK (确定)。
7. Go (开始)按键
   - 按此键可清除某些错误信息。

若要清除所有其他错误，请遵循操作面板提示。

- 按此键可打印设备内存中剩余的任何数据。
- 按此键可选择显示的选项。 更改设置后，设备返回准备就绪模式。
- 按住 Go (开始)约两秒钟可取消打印作业。

3.3 信息状态

设备状态信息	含义
Cooling Down (正在冷却)	设备正在冷却。 请等待几秒钟或直到设备内部完全冷却。
Cancel Printing (取消打印)	设备正在取消作业。
Please Wait (请等待)	设备正在预热。
Printing (正在打印)	设备正在打印。
Ready (准备就绪)	设备打印准备就绪。
Sleep (休眠)	处于休眠模式 (节能模式)，等同于电源关闭状态，但设备仍可以接收数据。 接收打印作业便可激活设备并开始打印。
Deep Sleep (深度休眠)	处于深度休眠模式 (比休眠模式的耗电量更低)，等同于电源关闭状态，但设备仍可以接收数据。 处于休眠模式时，如果设备在一段时间内没有接收到任何数据，将进入深度休眠模式。 接收打印作业便可激活设备并开始打印。

四、纸张处理

4.1 将纸张装入纸盒

注意

- 如果检查尺寸设置为开且您将纸盒从设备中拉出，液晶显示屏上将显示信息询问您是否想更改纸张大小。如有需要，遵循屏幕提示更改纸张大小和纸张类型设置。
- 在纸盒中装入其他尺寸和类型的纸张时，必须同时更改设备中或计算机上的纸张尺寸和纸张类型设置。

1. 将纸盒从设备中完全拉出。

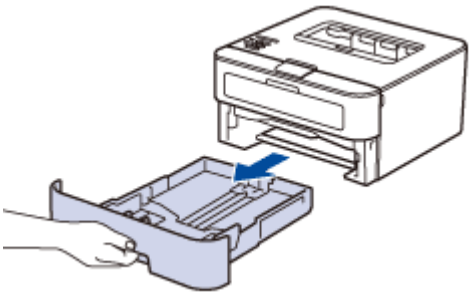

2. 按住并滑动纸张导块，调整至所用纸张的尺寸，按绿色释放杆滑动纸张导块。

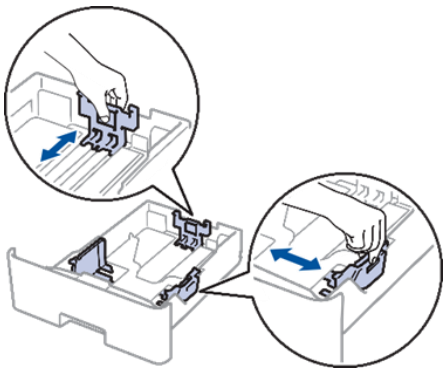

3. 充分展开堆叠的纸张。
4. 将纸张打印面朝下装入纸盒中。使用信头纸或预打印纸张时，如示意图所示，按正确的方向装入纸张。

注意

- 切勿在纸盒中同时放置不同尺寸和类型的纸张，否则可能导致卡纸或进纸错误。

- 使用信头纸或预打印纸张进行双面打印时，通过完成以下步骤更改设备设置：按[设置]>[所有设置]>[打印机]>[双面]>[单张图像]>[双面进纸]。

5. 确保纸张位于最大纸张容量标记标线之下。纸盒过满将导致卡纸。

6. 慢慢将纸盒完全推入设备。
7. 抬起支撑板，以防止纸张从出纸托板中滑落。

8. 将打印作业发送到设备。

注意

- 从计算机发送打印作业前，在打印对话框中更改您的打印首选项。

4.2 将纸张装入手动进纸槽并进行打印

4.2.1 将普通纸、薄纸、再生纸和铜版纸装入手动进纸槽并进行打印

注意

- 在纸盒中装入其他尺寸的纸张时，必须同时更改设备中或计算机上的纸张尺寸设置。

1. 抬起支撑板，以防止纸张从出纸托板中滑落。

2. 打开手动进纸槽盖。

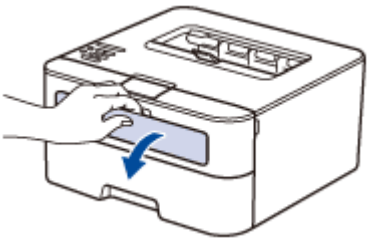

3. 用双手滑动手动进纸槽的纸张导块，调整至所用纸张的宽度。

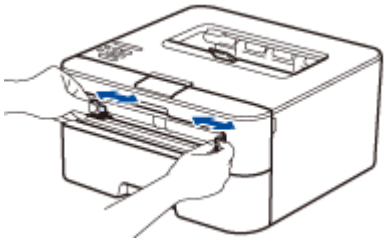

4. 用双手将一张纸装入手动进纸槽，直到纸张前端触碰到进纸辊。 感觉到设备进纸时松开双手。

注意

- 将纸张打印面朝上装入手动进纸槽。
- 确保手动进纸槽中的纸张放置平整且位置正确， 否则可能无法正确进纸，导致打印输出页面歪斜或卡纸。

5. 将打印作业发送到设备。

注意

- 从计算机发送打印作业前，在打印屏幕中更改您的打印首选项

6. 打印页面从设备后部输出后，将下一张纸放入手动进纸槽。 重复此操作直到完成所有页面的打印。

4.2.2 将厚纸和标签装入手动进纸槽并进行打印

注意

- 在纸盒中装入其他尺寸的纸张时，必须同时更改设备中或计算机上的纸张尺寸设置。

1. 打开设备的后盖 (后出纸托板)。

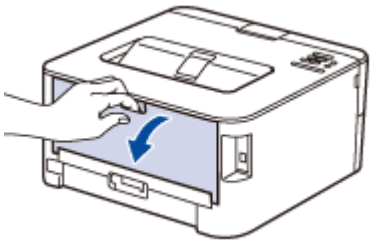

注意

- 将纸张装入手动进纸槽后，设备将自动开启手动进纸模式。

2. 从设备前端，打开手动进纸槽盖。

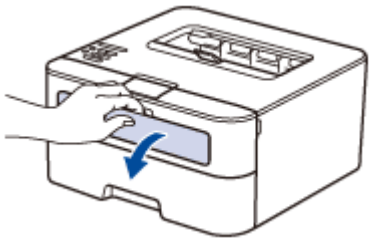

3. 用双手滑动手动进纸槽的纸张导块，调整至所用纸张的宽度。

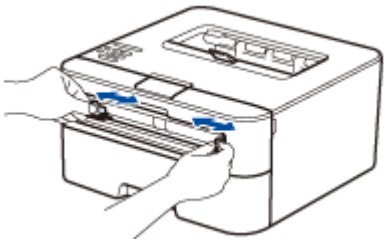

4. 用双手将一张纸装入手动进纸槽，直到纸张前端触碰到进纸辊。 感觉到设备进纸时松开双手。

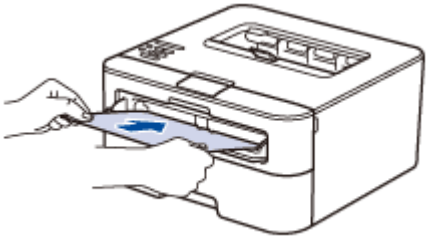

注意

- 将纸张打印面朝上装入手动进纸槽。
- 重新放置手动进纸槽中的纸张时，请先将纸张完全取出后再放入。
- 手动进纸槽中每次仅可装入一张纸，否则可能发生卡纸。
- 确保手动进纸槽中的纸张放置平整且位置正确， 否则可能无法正确进纸，导致打印输出页面歪斜或卡纸。

5. 将打印作业发送到设备。

注意

- 从计算机发送打印作业前，在打印屏幕中更改您的打印首选项

6. 打印页面从设备后部输出后，将下一张纸放入手动进纸槽。 重复此操作直到完成所有页面的打印。
7. 合上后盖 (后出纸托板)，直到其锁定在关闭位置。

4.2.3 将厚纸和标签装入手动进纸槽并进行打印

注意

- 在纸盒中装入其他尺寸的纸张时，必须同时更改设备中或计算机上的纸张尺寸设置。

1. 打开设备的后盖 (后出纸托板)。

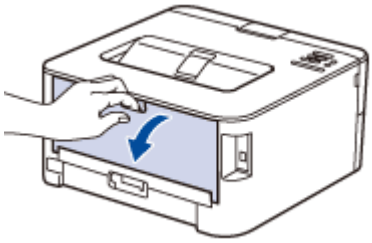

注意

- 将纸张装入手动进纸槽后，设备将自动开启手动进纸模式。

2. 如下图所示，拉下左右两侧的绿色拉杆。

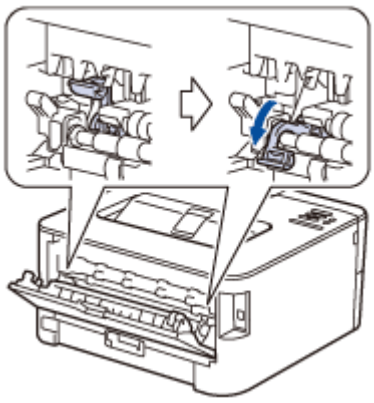

3. 从设备前端，打开手动进纸槽盖。

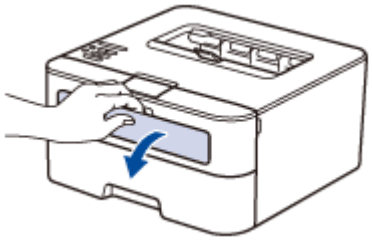

4. 用双手滑动手动进纸槽的纸张导块，调整至所用纸张的宽度。

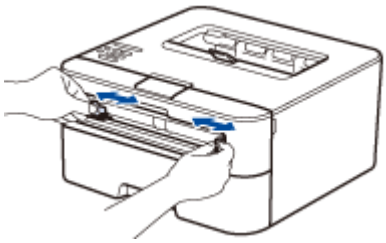

5. 用双手将一张信封装入手动进纸槽，直到信封前端触碰到进纸辊。 感觉到设备进纸时松开双手。

注意

- 将信封打印面朝上装入手动进纸槽。
- 重新放置手动进纸槽中的信封时，请先将信封完全取出后再放入。
- 手动进纸槽中每次仅可装入一个信封，否则可能发生卡纸。
- 确保手动进纸槽中的信封放置平整且位置正确， 否则信封可能无法正确送入，导致打印输出页面歪斜或卡纸。

6. 将打印作业发送到设备。

注意

- 从计算机发送打印作业前，在打印屏幕中更改您的打印首选项

设置	信封选项
纸张大小	**Com-10** **DL** **C5** **Monarch**
介质类型	信封 厚信封 薄信封

7. 打印页面从设备后部输出后，将下一张纸放入手动进纸槽。 重复此操作直到完成所有页面的打印。
8. 打印完成后，将之前步骤中调整的两个绿色拉杆恢复原位。
9. 合上后盖 (后出纸托板)，直到其锁定在关闭位置。

4.3 检查尺寸设置

将纸盒从设备中取出时，光电通设备的检查尺寸设置会通过设备显示询问您是否更改了纸张尺寸。

此选项默认设置为开。

1. 按 ▲或 ▼选择 Paper Tray (纸盒)选项，然后按 OK (确定)。

2. 按 ▲或 ▼选择 Check Size (检查尺寸)选项，然后按 OK (确定)。
3. 按 ▲或 ▼选择 On (开)或 Off (关)选项，然后按 OK (确定) 或 Go (开始)。

4.4 推荐打印介质

以下数字表示最常用纸张尺寸的最大非打印区域（与纸张边缘的距离）。 根据您所使用的纸张尺寸或应用程序中的设置，这些数字可能会有所不同。

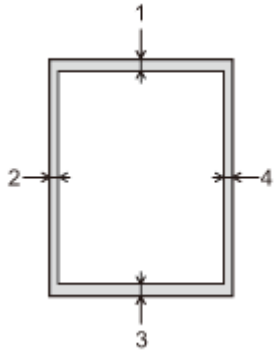

注意

- 切勿尝试在这些区域打印，这些区域内将不会打印任何数据。

用途	文档尺寸	上边距 (1) 下边距 (3)	左边距 (2) 右边距 (4)
打印	Letter	4.23 毫米	4.23 毫米
	A4	4.23 毫米	4.23 毫米

4.5 推荐打印介质

为获取最佳打印质量，建议您使用下表中列出的纸张。

纸张类型	型号
普通纸	蓝旗舰 APP 纸 70 克/平方米 金旗舰 APP 纸 80 克/平方米 AdvancedAgroDoubleA 纸 80 克/平方米

4.6 使用特殊纸张

购买前必须测试样纸以确保理想的打印效果。

- 切勿使用喷墨纸，因为这种纸张可能会引起卡纸或损坏设备。
- 如果使用铜版纸、粗糙纸、褶皱或有折痕的纸张，可能会降低打印质量。

将纸张保存在原始包装中并将其密封。保持纸张平整同时避免受潮、阳光直射和受热。

重要事项

某些类型的纸张可能无法正常使用或者会损坏设备。

切勿使用以下纸张：

- 有过多丝流的纸张
- 十分光滑或光亮的纸张
- 卷曲或翘起的纸张
- 涂层纸或经化学处理的纸张
- 破损、有折痕或折叠的纸张
- 超出本说明书推荐重量规格的纸张
- 带有标签或订书钉的纸张
- 低温染色或热熔印刷的信头纸
- 多层纸或无碳纸
- 喷墨打印纸

如果使用上述任意一类纸张，则可能会损坏设备。由此造成的损坏不在保修服务范围之内。

五、打印

5.1 打印前

尝试任何打印操作前，确认以下各项：

1. 确保您已安装打印机驱动程序。
2. 对于 USB 或网络电缆用户： 确保接口电缆已插牢。

5.2 从计算机打印（Windows）

1.在您的应用程序中选择打印命令。

2.选择 OEP3010DN 型号的打印机。

3.点击打印。

4.完成打印操作。

5.3 从计算机打印（Linux）

5.3.1 打印文档（Linux 操作系统）

1. 在您的应用程序中选择打印命令。
2. 选择 **OEP3010CDN**，然后点击**属性**或**首选项**按钮。出现打印机驱动程序窗口。

3. 确保您在纸盒中装入了正确尺寸的纸张。
4. 点击**纸张尺寸**下拉列表，然后选择所需纸张大小。
5. 在**介质类型**字段中，选择打印原稿的**纸张类型**。
6. 点击**双面**，然后选择**长边翻转**或**短边翻转**或**关闭双面打印**。
7. 点击**打印分辨率**，可设置分辨率大小。
8. 点击**图像缩放**，可设置图像**缩小**或**放大**的比例。
9. 如有需要，更改其他打印机设置。
10. 点击**确定**。
11. 在**页码范围**处可选择**全部**打印或打印**当前页**或设置需要打印的**页码范围**，也可选中要打印的片段，点击打印**所选内容**。
12. 在**副本**处可以选择要打印的**份数**。
13. 点击**确定**。
14. 完成打印操作。

[提示]:

- 如果您的应用程序包含类似设置，天津光电建议您使用应用程序设置方向。

1. 在份数字段中输入所需份数(1～999)。
2. 点击媒体下拉列表，然后选择正在使用的纸张类型。

3. 要在一张纸上打印多个页面或将一个页面打印到多张纸上，点击每页版数下拉列表，然后选择所需选项。
4. 如有需要，更改其他打印机设置。
5. 点击确定。
6. 完成打印操作。

5.3.2 在计算机上监控设备状态（Linux 操作系统）

状态监控器(状态监视器)实用程序是一种可配置软件工具，用于监控一台或多台设备的状态，便于您即时获取错误信息的通知。

点击**(开始)>所有分类>系统管理>OEP3010CDN 打印机状态监控/OEP3010CDN 网络打印机状态监控**。

检查是否显示连接成功。

5.3.3 查看打印任务（Linux 操作系统）

点击(开始)>所有分类>系统管理>打印管理器，点击菜单中打印机设备>查看打印机队列，显示当前正在打印及等待打印的任务

选中等待处理的任务，右击可取消或保持（暂停）当前任务，若想恢复暂停的任务，可选中暂停的任务，右击选择释放，即可恢复打印。

5.4 从设备操作面板调整打印设置

5.4.1 取消打印作业

1. 在设备操作面板上，按住 Go (开始)约两秒钟可取消当前打印作业。

5.4.2 自动继续

如果启用此设置，设备将自动清除纸张尺寸错误，并将使用其他纸盒中的任何兼容纸张完成打印作业。

1. 按 ▲或 ▼显示 Print Menu (打印菜单)选项，然后按 OK (确定)。
2. 按 ▲或 ▼显示 Auto Continue (自动继续)选项，然后按 OK (确定)。
3. 按 ▲或 ▼显示 On (开)或 Off (关)选项，然后按 OK (确定)。

5.4.3 恢复打印机出厂设置

1. 按 ▲或 ▼显示 Reset Menu (重置菜单)选项，然后按 OK (确定)。
2. 按 ▲或 ▼显示 Factory Reset (出厂重置)选项，然后按 OK (确定)。
3. 按 ▲选择 Reset (重置)。

5.4.4 打印内置字体列表

打印设备的内置 (也称常驻) 字体列表，以便在选择前查看各字体的效果。

1. 按 ▲或 ▼显示 Machine Info. (设备信息)选项，然后按 OK (确定)。
2. 按 ▲或 ▼显示 Print Font (打印字体)选项，然后按 OK (确定)。
3. 按 OK (确定)。

   设备将打印内置字体列表。

5.4.5 打印打印机设置列表

1. 按 ▲或 ▼显示 Machine Info. (设备信息)选项，然后按 OK (确定)。
2. 按 ▲或 ▼显示 Print Settings (打印设置)选项，然后按 OK (确定)。

   设备开始打印打印机设置列表。

5.4.6 打印打印机设置列表

若出现打印质量问题，请遵循此说明进行测试打印。

1. 按 ▲或 ▼显示 Machine Info. (设备信息)选项，然后按 OK (确定)。
2. 按 ▲或 ▼显示 Test Print (打印测试页)选项，然后按 OK (确定)。

设备将打印测试页。

六、网络

以下打印介绍以在飞腾银河操作系统上打印为例介绍

6.1 有线网络连接示例

确定您的有线网络连接类型： 对等环境或网络共享环境。

6.1.1 使用 TCP/IP 的对等打印

在对等环境下，每台计算机直接向/从光电通设备发送/接收数据。 不存在控制文件访问或打印机共享的中央服务器。

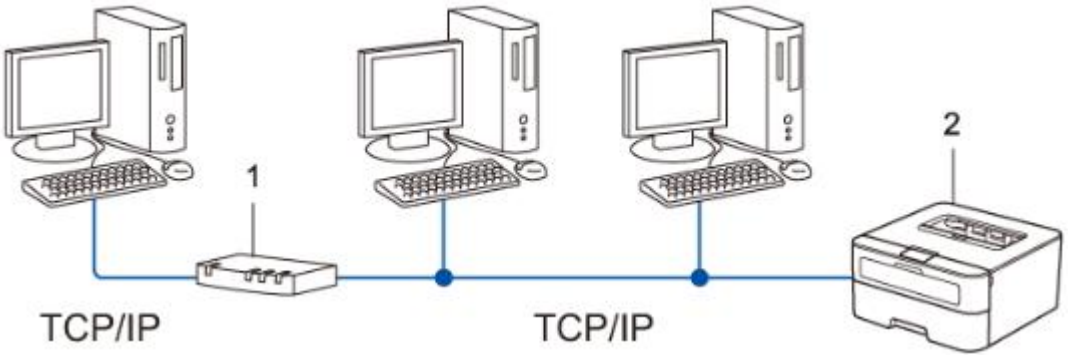

1. 路由器
2. 网络设备 (本设备)

注意

- 在拥有两台或三台计算机的小型网络环境中，光电通建议您采用对等打印方式，因其比网络共享打印方式更易于配置。
- 每台计算机必须使用 TCP/IP 协议。
- 光电通设备需要配置合适的 IP 地址。
- 如果正在使用路由器，必须在计算机和光电通设备中配置网关地址。

6.1.2 网络共享打印

在网络共享环境下，所有计算机都需要通过中央控制计算机发送数据。 这类计算机通常称为“服务器”或“打印服务器”。 其作用是控制所有打印作业。

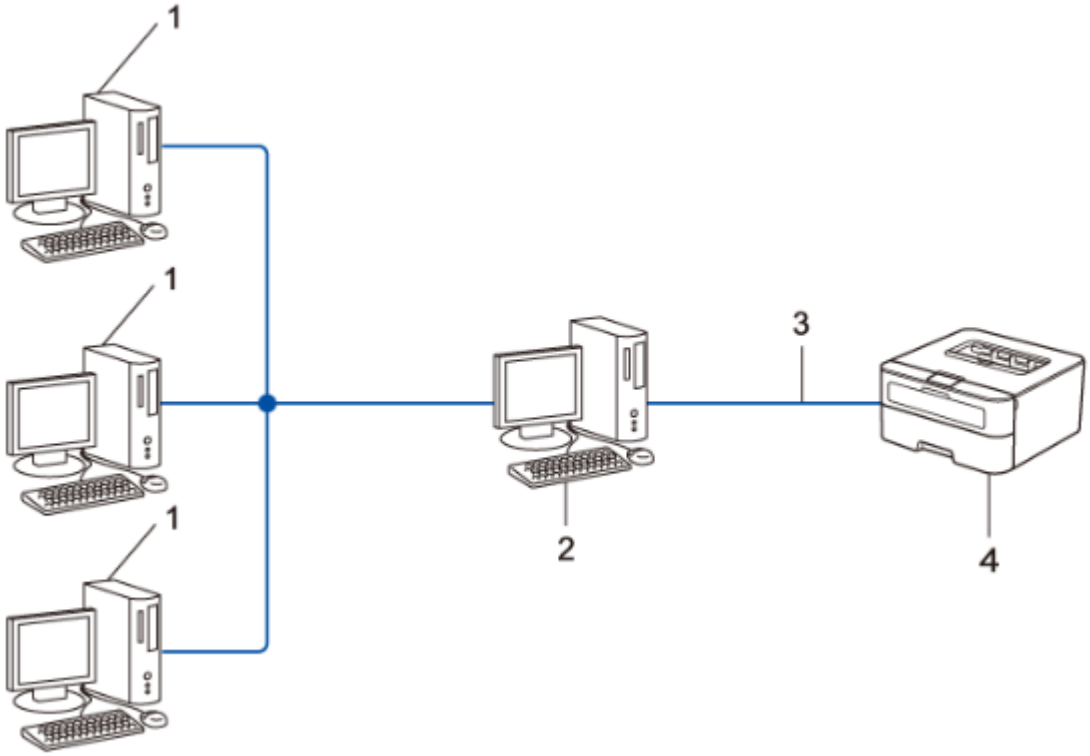

1. 客户端计算机
2. 中央控制计算机，又称为“服务器”或“打印服务器”
3. 以太网电缆、USB 或并行接口电缆 (如适用)
4. 网络设备 (本设备)

注意

- 在大型网络环境中，建议您使用网络共享打印方式。
- “服务器”或“打印服务器”必须使用 TCP/IP 协议。
- 若设备并非通过服务器上的USB或并行接口连接，则需要为TOEC设备配置合适的 IP 地址。

6.2 学习使用网络管理软件和实用程序

使用管理实用程序配置和更改本设备的网络设置。

6.2.1 网络基本管理

网络基本管理是一种实用程序，它用标准网络浏览器管理使用超文本传输协议 (HTTP) 的设备。 在您的网络浏览器中输入本设备的 IP 地址，即可访问和更改打印服务器设置。

注意

- 您必须在网络上使用 TCP/IP 协议，且打印服务器和计算机都必须配置有效的 IP 地址。

6.2.2 访问网络基本管理

1. 打开您的网络浏览器。
2. 在您的浏览器地址栏中输入 "http://machine's IP address" (其中，"machine's IP address" 为本设备的 IP 地址)。

   例如： http://192.168.1.2

注意

- 如果您正在使用域名系统或启用 NetBIOS 名称，则可以输入 “SharedPrinter” 等其他名称代替 IP 地址。
  - 例如： http://SharedPrinter

  如果您启用 NetBIOS 名称，您也可以使用节点名称。
  - 例如： http://TOECxxxxxxxxxxxx

  您可以通过打印网络配置报告找到 NetBIOS 名称。
- 对于 Macintosh，点击状态监控器屏幕上的设备图标打开网络基本管理。

6.2.3 设置网络基本管理的登录密码

建议您设置登录密码以防止未经授权的用户访问网络基本管理。

1. 打开您的网络浏览器。
2. 在您的浏览器地址栏中输入 "http://machine's IP address" (其中，"machine's IP address" 为本设备的 IP 地址)。

   例如： http://192.168.1.2

注意

- 如果您正在使用域名系统或启用 NetBIOS 名称，则可以输入 “SharedPrinter” 等其他名称代替 IP 地址。
  - 例如： http://SharedPrinter

  如果您启用 NetBIOS 名称，您也可以使用节点名称。

- 例如： http://TOECxxxxxxxxxxxx

您可以通过打印网络配置报告找到 NetBIOS 名称。

- 对于 Macintosh，点击状态监控器屏幕上的设备图标打开网络基本管理。

3. 默认情况下不需要密码。 如果您已经设置了密码，请输入您的密码，然后点击 ➔。
4. 点击管理员。
5. 输入您想使用的密码 (不超过 32 个字符)。
6. 在确认新密码框中再次输入密码。
7. 点击提交。

以后每次访问网络基本管理，都需要在登录框中输入密码，然后点击 ➔。设置完成后，点击 ➔登出。

注意

- 如果您没有设置登录密码，也可以通过点击设备网页上的请配置密码按钮设置密码。

6.3 查找设备的网络设置

您可以使用操作面板或网络基本管理更改设备的网络设置 (IP 地址、子网掩码、网关和其他设置)。

6.3.1 使用操作面板查找网络设置

1. 按 ▲或 ▼选择 Network (网络)选项，然后按 OK (确定)。
2. 找到您想配置的菜单选项。

6.3.2 使用网络基本管理查找网络设置

1. 打开您的网络浏览器。
2. 在您的浏览器地址栏中输入 "http://machine's IP address" (其中，"machine's IP address" 为本设备的 IP 地址)。

   例如： http://192.168.1.2

注意

- 如果您正在使用域名系统或启用 NetBIOS 名称，则可以输入 “SharedPrinter” 等其他

名称代替 IP 地址。

- 例如： http://SharedPrinter

如果您启用 NetBIOS 名称，您也可以使用节点名称。

- 例如： http://TOECxxxxxxxxxxxx

您可以通过打印网络配置报告找到 NetBIOS 名称。

- 对于 Macintosh，点击状态监控器屏幕上的设备图标打开网络基本管理。

3. 默认情况下不需要密码。 如果您已经设置了密码，请输入您的密码，然后点击 ➔。

您可以更改网络设置。

如果您更改了协议设置，请点击提交，然后重新启动设备以激活配置。

6.4 打印网络配置报告

网络配置报告会列出包括网络打印服务器设置在内的当前网络配置。

注意

- 节点名称：节点名称显示于当前网络配置报告中。 对于有线网络，默认节点名称为 “TOECxxxxxxxxxxxx”；对于无线网络，默认节点名称为 “TOECxxxxxxxxxxxx” (其中，”xxxxxxxxxxxx” 为本设备的 MAC 地址/以太网地址)。
- 如果网络配置报告上的 IP Address 显示为 0.0.0.0，请稍等一分钟后重试。
- 您可以在该报告上找到设备的 IP 地址、子网掩码、节点名称和 MAC 地址等设置信息，例如：
  - IP 地址：192.168.0.5
  - 子网掩码：255.255.255.0
  - 节点名称：TOEC000ca0000499
  - MAC 地址：00-0c-a0-00-04-99

1. 按 ▲或 ▼选择 Machine Info. (设备信息)选项，然后按 OK (确定)。
2. 按 ▲或 ▼选择 Print NetSetting (打印网络设置)。
3. 按 OK (确定)。

6.5 适用于高级用户的技术信息

6.5.1 Windows的其他网络设置

配置其他网络设置前

可使用以下功能中的一项配置其他网络设置：

- 用于打印的网络服务 (Windows Vista、Windows 7 和 Windows 8)

使用网络服务安装打印驱动程序(Windows Vista、Windows 7 和 Windows 8)

使用网络服务监控网络上的打印机。

- 验证主机和 TOEC 设备是否在同一子网中，或者路由器是否正确配置，以便在两设备之间传输数据。
- 配置此项设置之前，必须先配置本 TOEC 设备的 IP 地址。
- 对于 Windows Server 2008、Windows Server 2012 和 Windows Server 2012 R2，则必须安装打印服务。

1. 插入随机安装光盘。
2. 打开 Windows Explorer，导航至您的 CD-ROM 光驱，然后选择 install>driver>gdi>32_64。
3. 双击 dpinstx64.exe 或 dpinstx86.exe。

注意

- 如果您使用的是 32 位计算机，请选择 dpinstx86.exe。
- 如果您使用的是 64 位计算机，请选择 dpinstx64.exe。

4. 如果显示用户帐户控制屏幕，请执行以下操作中的一项：
   - (Windows Vista)
     点击允许。
   - (Windows 7/Windows 8)
     点击是。
5. 执行以下操作中的一项：
   - (Windows Vista)
     点击 (开始)>网络。

设备的网络服务名称与打印机图标一起显示。

右击您想安装的设备。

- (Windows 7)

点击 (开始)>控制面板>网络和 Internet>查看网络计算机和设备。

设备的网络服务名称与打印机图标一起显示。

右击您想安装的设备。

- (Windows 8)

将鼠标移到桌面的右下角。 显示菜单栏时，点击设置>更改电脑设置>设备>添加设备。

将显示设备的网络服务名称。

- (Windows 8.1)

将鼠标移到桌面的右下角。 显示菜单栏时，点击设置>更改电脑设置>电脑和设备>设备>添加设备。

将显示设备的网络服务名称。

注意

- TOEC 设备的网络服务名称为设备型号名称和 MAC 地址（以太网地址）(例如:OEP-XXXX（型号名称）[XXXXXXXXXXXX]（MAC 地址/以太网地址))。
- (Windows® 8)

  将鼠标移到设备名称上方，以显示设备信息。

6. 执行以下操作中的一项：

- (Windows Vista/Windows 7)

  点击设备下拉菜单中的安装。

- (Windows 8)

  选择您想安装的设备。

使用网络服务卸载打印驱动程序 (Windows Vista、Windows 7 和 Windows 8)

1. 执行以下操作中的一项：

- (Windows Vista®)

  点击 (开始)>网络。

- (Windows® 7)

点击 (开始)>控制面板>网络和 Internet>查看网络计算机和设备。

- (Windows® 8)

  将鼠标移到桌面的右下角。

  显示菜单栏时，点击设置>更改电脑设置>设备。

- (Windows® 8.1)

  将鼠标移到桌面的右下角。

  显示菜单栏时，点击设置>更改电脑设置>电脑和设备>设备。

2. 执行以下操作中的一项：

- (Windows Vista®/Windows® 7)

  设备的网络服务名称将与打印机图标一起显示。

  右击您想卸载的设备。

- (Windows® 8)

  将显示设备的网络服务名称。

  选择您想卸载的设备，然后点击 (删除设备)。

3. 执行以下操作中的一项：

- (Windows Vista®/Windows® 7)

  点击设备下拉菜单中的卸载。

- (Windows® 8)

  显示对话框时，遵循屏幕提示进行操作。

可用服务

如果您想让计算机打印至 TOEC 打印服务器，则必须使用一种也称为“服务”的资源。 TOEC 打印服务器提供以下预约服务：

服务 (示例)	定义
BINARY_P1	TCP/IP 二进制
TEXT_P1	TCP/IP 文本服务 (在每次换行前添加回车)
PCL_P1	PCL 服务 (将 PJL 兼容设备切换到 PCL 模式)
TOECxxxxxxxxxxxx *1	TCP/IP 二进制

*1 其中，"xxxxxxxxxxxx" 为本设备的 MAC 地址 (以太网地址)。

6.5.2 配置 IP 地址的其他方式

使用 DHCP 配置 IP 地址

动态主机配置协议 (DHCP) 是一种自动分配 IP 地址的机制。如果网络中有 DHCP 服务器，打印服务器将自动从 DHCP 服务器获取 IP 地址，并使用任意与 RFC 1001 和 1002 兼容的动态名称服务来注册名称。

注意

- 如果您不想通过 DHCP 配置打印服务器，则必须将引导方式设置为静态，这样您的打印服务器将有一个静态 IP 地址， 这样可以防止打印服务器试图从这些系统中获取 IP 地址。
- 若要更改引导方式，请使用设备操作面板上的 Network (网络)菜单或网络基本管理。

使用 BOOTP 配置 IP 地址

在使用 Bootstrap 协议 (BOOTP) 配置 IP 地址前，必须将设备的引导方式设置为 BOOTP。 若要更改引导方式，请使用设备操作面板上的 Network (网络)菜单。

BOOTP 可以代替逆向地址解析协议 (RARP)，其优点在于可以配置子网掩码和网关。 若要使用 BOOTP 配置 IP 地址，请确保 BOOTP 已经安装并正在您的主机上运行 (它将在主机的 /etc/services 文件中作为实时服务器出现；如需获取更多信息，请输入 man bootpd 或参见您的系统文件)。 BOOTP 一般通过 /etc/inetd.conf 文件启动，此时您可能需要删除文件中 bootp 项前的 “#” 才可以启动。 例如，/etc/inetd.conf 文件中典型的 bootp 项为：

#bootp dgram udp wait /usr/etc/bootpd bootpd -i

根据系统，此项可能被称为 "bootps" 而不是 “bootp”。

注意

- 只需使用编辑器删除 “#”，便可启动 BOOTP (如果没有 “#”，说明 BOOTP 已启动)。 然后，请编辑 BOOTP 配置文件 (一般为/etc/bootptab) 并输入打印服务器的名称、网络类型 (1 代表以太网)、MAC 地址 (以太网地址) 以及 IP 地址、子网掩码和网关。 但是这种操作的格式仍无统一标准，所以您必须参见您的系统文件，以决定如何输入此类信息。

如果在配置文件中未包括任何下载文件名，某些 BOOTP 主机软件将无法响应 BOOTP 的请求。 在这种情况下，在主机中建立一个空文件并在配置文件中

指定这个文件的名称和路径。

由于使用 RARP (逆向地址解析协议)，当本设备接通电源时，打印服务器将从 BOOTP 服务器加载自己的 IP 地址。

使用 RARP 配置 IP 地址

在使用逆向地址解析协议 (RARP) 配置 IP 地址前，必须将设备的引导方式设置为 RARP。 若要更改引导方式，请使用设备操作面板、BRAdmin 应用程序或网络基本管理。

可以使用主机上的 RARP 配置光电通打印服务器的 IP 地址。 通过编辑 /etc/ethers 文件 (如果文件不存在，您可以新建一个文件) 来完成，输入大致如下：

00:80:77:31:01:07 BRN008077310107

第一个输入的位置为打印服务器的 MAC 地址 (以太网地址)，第二个输入的位置为打印服务器名称。(该名称必须与/etc/hosts 文件中输入的名称相同。)

如果后台逆向地址解析协议 (RARP daemon) 并未运行，请启动该程序 (根据系统的不同，命令也有所不同，如 rarpd、rarpd -a、in.rarpd -a 或其他命令；如需获取更多信息，请输入 man rarpd 或参见您的系统文件)。 若要确认 RARP 后台程序是否在基于 Berkeley UNIX® 的系统中运行，请输入以下命令：

ps -ax | grep -v grep | grep rarpd

对于基于 AT&T UNIX® 的系统，请输入：

ps -ef | grep -v grep | grep rarpd

当本设备接通电源时，TOEC 打印服务器将从 RARP 后台程序获取 IP 地址。

使用 APIPA 配置 IP 地址

本 TOEC 打印服务器支持自动专用 IP 寻址 (APIPA) 协议。当 DHCP 服务器不可用时，DHCP 客户端使用 APIPA 自动配置一个 IP 地址和子网掩码。 设备将在 169.254.1.0 至 169.254.254.255 范围内选择自己的 IP 地址。 子网掩码将自动设置为 255.255.0.0，网关地址将设置为 0.0.0.0。

默认状态下，APIPA 协议为启用。 若要禁用 APIPA 协议，请使用设备的操作面板、BRAdmin 应用程序或网络基本管理。

使用 ARP 配置 IP 地址

即使您不能使用 BRAdmin 应用程序，并且您的网络中没有 DHCP 服务器，您也可以使用地址解析协议 (ARP) 命令。 ARP 命令适用于安装有 TCP/IP 协议的 Windows 系统和 UNIX 系统。 若要使用 ARP，请输入以下命令：

arp -s ipaddress ethernetaddress

ipaddress

其中，ethernetaddress 为打印服务器的 MAC 地址 (以太网地址)，ipaddress 为打印服务器的 IP 地址。

例如：

- Windows® 系统

Windows® 系统要求在 MAC 地址 (以太网地址) 的每个数字之间使用连字符 (短横) "-"。

arp -s 192.168.1.2 00-80-77-31-01-07

ping 192.168.1.2

- UNIX®/Linux 系统

通常情况下，UNIX® 和 Linux 系统要求在 MAC 地址 (以太网地址) 的数字之间使用冒号 “:”。

arp -s 192.168.1.2 00:80:77:31:01:07

ping 192.168.1.2

6.5.3 将网络设置重置为出厂设置

您可使用设备的操作面板将打印服务器重置为默认出厂设置。 这将重置密码和 IP 地址等所有信息。

1. 按 ▲或 ▼选择 Network (网络)选项，然后按 OK (确定)。
2. 按 ▲或 ▼选择 Network Reset (网络重置)选项，然后按 OK (确定)。
3. 按 ▲选择 Yes (是)。

   设备将重新启动。

6.6 操作面板上的网络菜单

操作面板的 Network (网络)菜单选项允许您配置 TOEC 设备的网络。

请注意，本 TOEC 设备包含网络基本管理，您可以使用这些应用程序配置多方面的网络配置。

6.6.1 TCP/IP

引导方式

此选项控制设备如何获取 IP 地址。

自动

在这种模式下，设备将会扫描网络查找 DHCP 服务器。若查找到 DHCP 服务器，并且 DHCP 服务器给设备分配了 IP 地址，则设备将使用 DHCP 服务器所提供的 IP 地址。

如果未查找到 DHCP 服务器，设备将使用 APIPA 协议设置 IP 地址。首次启动后，设备将会花几分钟时间扫描网络查找服务器。

静态

在这种模式下，必须手动分配设备的 IP 地址。IP 地址输入后，将被锁定至分配的地址。

若不想通过 DHCP、BOOTP 或 RARP 配置打印服务器，必须将引导方式设置为静态，使打印服务器有一个静态的 IP 地址。这样可以防止打印服务器试图从这些系统中获取 IP 地址。

若要更改引导方式，请使用设备操作面板或网络基本管理。

IP 地址

此字段显示设备当前的 IP 地址。如果您已经将“引导方式”设置为“静态”，请输入您想分配给设备的 IP 地址 (请向网络管理员确认该 IP 地址是否可用)。若选择了静态以外的方式，设备将会尝试使用 DHCP、BOOTP 或 RARP 协议确定其 IP 地址。

设备默认的 IP 地址可能会和网络的 IP 地址计算方式不兼容。建议您与网络管理员联系，以获取与设备将连接的网络兼容的 IP 地址。

子网掩码

此字段显示设备当前使用的子网掩码。若不使用 DHCP、BOOTP 或 RARP 获取子网掩码，请输入所需的子网掩码。通过网络管理员检查所使用的子网掩码。

网关

此字段显示设备当前使用的网关或路由器地址。若不使用 DHCP、BOOTP

或 RARP 获取网关或路由器地址，请输入您想要分配的地址。 若无网关或路由器，将此字段留空。 若不确定，请与网络管理员联系确认。

尝试 IP 启动

此字段显示当引导方式设为静态以外的其他方式时,设备尝试获取 IP 地址的次数。

APIPA

打印服务器无法从您设置的引导方式获取 IP 地址时，若选择为 On (开)，则打印服务器将在 169.254.1.0 至 169.254.254.255 范围内自动指定一个链接本地 IP 地址。打印服务器无法从您设置的引导方式获取 IP 地址时，若选择 Off (关)，则表明 IP 地址保持不变。

IPv6

本设备兼容下一代因特网协议 IPv6。 此选项默认设置为 Off (关)。 如果您想使用 IPv6 协议，请选择 On (开)。

注意

- 如果您将 IPv6 设置为 On (开)，请关闭电源开关然后再重新打开，以启用 IPv6 协议。

6.6.2 以太网 (仅限有线网络)

以太网链接模式允许打印服务器在 100BASE-TX 全双工或半双工、10BASE-T 全双工或半双工模式下通过自动协商来运行。

注意

- 若此值设置错误，您可能无法与打印服务器通信。

6.6.3 有线网络状态

此字段显示当前的有线网络状态。

6.6.4 MAC 地址

MAC 地址 (以太网地址) 是指定给本设备网络接口的唯一编号。 您可以在操作面板上查看本设备的 MAC 地址。

6.6.5 网络重置

选择 Network Reset (网络重置)选项将打印服务器重置为默认出厂设置。

七、安全

7.1 设定设备设置

开启设备的访问锁定功能前，请妥善保存密码。 如果忘记密码，必须联系您的管理员或光电通特约维修站重置设备中存储的所有密码。

7.1.1 有关使用设置锁定

防止未经授权用户访问设备设置。

设置锁定设为 On (开)时，必须输入密码方可访问设备设置。

7.1.2 设置锁定密码

1. 按 ▲或 ▼选择 General Setup (常规设置)选项，然后按 OK (确定)。
2. 按 ▲或 ▼选择 Setting Lock (设置锁定)选项，然后按 OK (确定)。
3. 输入一个四位数密码。
4. 输入数字时，请按 ▲或 ▼选择数字，然后按 OK (确定)。
5. 液晶显示屏上显示 Verify: (验证:)时，再次输入密码。
6. 按 OK (确定)。

7.1.3 更改设置锁定的密码

1. 按 ▲或 ▼选择 General Setup (常规设置)选项，然后按 OK (确定)。
2. 按 ▲或 ▼选择 Setting Lock (设置锁定)选项，然后按 OK (确定)。
3. 按 ▲或 ▼选择 Set Password (设置密码)选项，然后按 OK (确定)。
4. 输入目前的四位数密码。
5. 输入数字时，请按 ▲或 ▼选择数字，然后按 OK (确定)。
6. 输入新的四位数密码。
7. 输入数字时，请按 ▲或 ▼选择数字，然后按 OK (确定)。
8. 液晶显示屏上显示 Verify: (验证:)时，再次输入密码。
9. 按 OK (确定)。

7.1.4 开启或关闭设置锁定

开启设置锁定

1. 按 ▲或 ▼选择 General Setup (常规设置)选项，然后按 OK (确定)。
2. 按 ▲或 ▼选择 Setting Lock (设置锁定)选项，然后按 OK (确定)。
3. 液晶显示屏上显示 On (开)时，按 OK (确定)。
4. 输入目前的四位数密码。
5. 输入数字时，请按 ▲或 ▼选择数字，然后按 OK (确定)。

关闭设置锁定

1. 按 ▲或 ▼选择 General Setup (常规设置)选项，然后按 OK (确定)。
2. 按 ▲或 ▼选择 Setting Lock (设置锁定)选项，然后按 OK (确定)。
3. 输入目前的四位数密码。
4. 输入数字时，请按 ▲或 ▼选择数字，然后按 OK (确定)。
5. 液晶显示屏上显示 Off (关)时，按 OK (确定)。

7.2 使用网络安全功能前

产品采用了当前可用的最新网络安全与加密协议。 这些网络功能可以应用于网络安全总计划中，有助于保护数据并防止未经授权用户访问该设备。

⚠ 注意

- 建议您禁用 Telnet、FTP 和 TFTP 协议。 使用这些协议访问本设备不安全。

7.3 支持的安全协议和功能

7.3.1 安全协议

SNMPv3

简单网络管理协议版本 3 (SNMPv3) 提供了用户认证和数据加密以便安全管理网络设备。

八、故障排除

根据本节内容解决您在使用本天津光电设备过程中可能会遇到的常见问题。您可以自行解决大部分问题。

注意

- 若要获得技术帮助，您可以致电天津光电经销商。
- 使用非天津光电正品耗材可能会影响打印质量、硬件性能和设备可靠性。

首先，请进行以下检查：

- 设备的电源线是否连接正确，设备电源是否已打开。
- 所有的保护件是否已拆除
- 纸张是否已正确装入纸盒。
- 接口电缆是否已正确连接设备和计算机，或是否在设备和计算机上均设置了无线连接。
- 错误和维护信息

如果通过上述检查步骤没有解决问题，请确定问题。

8.1 打印问题

问题	建议
无打印输出	检查是否安装并选择了正确的打印机驱动程序。
	检查状态监控器(状态监视器)或设备操作面板是否显示错误状态。
	确保设备已联网： • Windows® 7 和 Windows Server® 2008 R2 点击 （开始） > **设备和打印机**。右击**天津光电 MP3020DN**,然后点击**查看现在正在打印什么**。点击菜单栏中的**打印机**。确保未选择**脱机使用打印机**。 • Windows Server® 2008 点击 （开始） > **控制面板** > **硬件和声音** > **打印 机**。右击**天津光电 MP3020DN**。确保未列出**使用联机打印机**。如果列出，点击此选项设置驱动程序联机。

问题	建议
	• Windows® 8 和 Windows Server® 2012 将鼠标移到桌面的右下角。出现菜单栏时，点击**设置** > **控制面板**。在**硬件和声音**类别中，点击**设备和打印机**。右击**天津光电 MP3020DN**。点击**查看现在正在打印什么**。如果出现打印机驱动程序选项，选择合适的打印机驱动程序。点击菜单栏中的**打印机**，并确保未选中**脱机使用打印机**。 • Windows® 10 和 Windows Server® 2016 点击 > **Windows 系统** > **控制面板**。在**硬件和声音**类别中，点击**查看设备和打印机**。右击**天津光电 MP3020DN**。点击**查看现在正在打印什么**。如果出现打印机驱动程序选项，选择合适的打印机驱动程序。点击菜单栏中的**打印机**，并确保未选中**脱机使用打印机**。 • Windows Server® 2012 R2 点击**控制面板**屏幕上的**Start(开始)**。在**硬件**类别中，点击**查看设备和打印机**。右击**天津光电 MP3020DN**。点击**查看现在正在打印什么**。如果出现打印机驱动程序选项，选择合适的打印机驱动程序。点击菜单栏中的**打印机**，并确保未选中**脱机使用打印机**。
设备不打印或停止打印。	按**停止/退出** 设备将取消打印作业并将其从内存中清除。 打印输出可能不完整。 重新发送打印数据。
文档显示在屏幕上时显示页眉或页脚，但是打印时不显示。	页面的顶端和底部存在非打印区域。调整文档中的上下边距以匹配打印区域。
设备突然自动打印或打印不需要的数据。	按**停止/退出**
	检查应用程序中的设置是否与设备兼容。
设备正确打印前几页，但之后某些页面出现文本缺失问题。	检查应用程序中的设置是否与设备兼容。
	设备未接收计算机发送的全部数据。确保接口电缆连接正确。
即使打印机驱动程序设置为双面打印且设备支持自动双面打印，但设备仍不进行双面打印。	检查打印机驱动程序中的纸张尺寸设置。必须选择 60 ～105 克/平方米的 A4 纸张。
打印速度过慢。	尝试更改打印机驱动程序的设置。最高分辨率需要更长的时间进行数据处理、发送和打印。

问题	建议
设备不能进纸。	如果纸盒中有纸，请确认纸张是否平整。如果纸张卷曲，请将其抚平。有时取出纸张并将堆叠的纸张翻转后再放回纸盒即可解决问题。
	减少纸盒中的纸张数量，然后再试一次。
	确保未在打印机驱动程序中选择**手动**作为**纸张来源**。
	清洁撮纸辊。
设备不能从单张进纸托板槽进纸。	用双手将一张纸紧紧地推入单张进纸托板槽，直到纸张前端紧靠进纸辊。继续推入纸张，直到设备吸住并拉入纸张。 每次仅在单张进纸托板槽中放入一张纸。 确保已在打印机驱动程序中选择**手动**作为**纸张来源。**
设备不能送入信封。	将信封装入单张进纸托板槽，每次一个。 必须将应用程序中的打印信封尺寸设置为当前所用的信封尺寸。通常可在应用程序的页面设置或原稿设置菜单中完成上述设置。

8.2 网络问题

8.2.1 设备的网络设置

使用以下任一方法找到本光电通设备的 IP 地址、默认网关和其他设置等网络设置：

- 打印网络配置报告
- 使用本设备的操作面板

8.2.2 使用网络连接修复工具 (Windows)

使用网络连接修复工具修复光电通设备的网络设置。 它将分配正确的 IP 地址和子网掩码。

- (Windows® XP/XP 专业版 x64 版本/Windows Vista®/Windows® 7/Windows® 8) 您必须以管理员身份登录。
- 确保设备已开启，且与计算机连接至同一网络。

1. 执行以下操作中的一项：

选项	说明
Windows® XP	点击开始 > 所有程序 > 附件 > Windows 资源管理器 > 我的电脑。
Windows Server® 2003/2008	点击 Start > 所有程序 > 附件 > Windows 资源管理器 > 计算机。
Windows Vista®/Windows® 7	点击 (开始) > 计算机。
Windows® 8	点击任务栏中的 (资源管理器) 图标，然后点击左侧导航栏中的计算机 (这台电脑)。
Windows Server® 2012 / 2012 R2	点击 Start 屏幕上的计算机 (这台电脑)。

2. 双击 XXX(C:) (其中，XXX 为本地磁盘的名称) > Program Files>TOECwny02>TOEC>TOECNetTool.exe。

注意

- 对于 64 位操作系统用户，双击 XXX(C:) (其中，XXX 为本地磁盘的名称) > Program Files (x86)> TOECwny02>TOEC>TOECNetTool.exe。
- 如果显示用户帐户控制屏幕，请执行以下操作中的一项：
  - (Windows Vista®) 点击允许。
  - (Windows® 7/Windows® 8) 点击是。

3. 请遵循屏幕提示进行操作。
4. 通过打印打印机设置页检查诊断情况。

注意

- 如果您在状态监控器中选择了启用连接修复工具选项，网络连接修复工具将自动启动。 右击状态监控器屏幕，然后点击其他设置>启用连接修复工具。 网络管理员将 IP 地址设置为静态时，不建议进行此项操作，因为这样会自动更改 IP 地址。

如果即使使用网络连接修复工具后仍未能分配正确的 IP 地址和子网掩码，请咨询网络管理员。

8.2.3 打印机驱动程序安装过程中无法在网络中找到我的设备

原因	措施	接口
您的计算机未正确连接到网络。	确保计算机已连接至网络，即局域网环境或因特网服务。 有关网络问题方面的支持，请联系您的网络管理员。	有线
	重新将网络接口电缆连接至集线器，确保网络接口电缆和网络连接状况良好。 如果可能，尝试用其他电缆将设备连接到集线器的其他端口。	有线
您的设备未正确连接到网络，或您的设备没有有效的 IP 地址。	打印网络配置报告，并确认 **Ethernet Link Status（以太网连接状态)** 是否显示为 **Link OK(连接良好)**。 如果没有显示 **Link OK(连接良好)**，请执行以下操作： • 如果 IP 地址有效，请咨询网络管理员。	有线
您的安全软件阻止设备访问网络。	• 在安装程序对话框中，选择选项以再次搜索本设备。 • 在打印机驱动程序安装过程中，显示安全软件的提示信息时，请允许访问。 • (Macintosh) 如果您正在使用反间谍软件或防病毒软件的防火墙功能，请暂时将其禁用，然后安装软件。	有线

8.2.4 我的设备无法进行网络打印

原因	措施	接口
您的安全软件阻止设备访问网络。	即使在安装成功后，某些安全软件也可能会阻断访问而不显示安全提示对话框。 若要允许访问，请参见安全软件附带的说明书或咨询软件制造商。	有线
分配给本光电通设备的 IP 地址不可用。	• 确认 IP 地址和子网掩码。 确保计算机和设备的 IP 地址和子网掩码正确并处于同一个网络中。 有关如何验证 IP 地址和子网掩码的更多信息，请咨询您的网络管理员。 如果需要其他帮助，请转到天津光电网站 http:// www.toecprinter.cn。 • (Windows®) 使用网络连接修复工具确认 IP 地址和子网掩码。	有线

原因	措施	接口
计算机的打印队列中包含失败的打印作业。	• 如果计算机的打印队列中包含失败的打印作业，请将其删除。 • 或者，双击以下文件夹中的打印机图标并取消所有文档： • (Windows® XP/Windows Server® 2003) 点击**开始** > **打印机和传真**。 • (Windows Vista®) 点击 **(开始)** > **控制面板** > **硬件和声音** > **打印机**。 • (Windows® 7) 点击 **(开始)** > **设备和打印机** > **打印机和传真**。 • (Windows® 8) 将鼠标移到桌面的右下角。 出现菜单栏时，点击**设置** > **控制面板**。 在**硬件和声音**类别中，点击**查看设备和打印机** > **打印机**。 • (Windows Server® 2008) 点击 **Start** > **控制面板** > **打印机**。 • (Windows Server® 2012) 将鼠标移到桌面的右下角。 出现菜单栏时，点击**设置** > **控制面板**。 在**硬件**类别中，点击**查看设备和打印机** > **打印机**。 • (对于 Windows Server® 2012 R2) 点击**控制面板**屏幕上的 **Start**。 在**硬件**类别中，点击**查看设备和打印机**。	有线

如果您已确认并尝试以上所有方法，但设备仍无法打印，请卸载打印机驱动程序然后重新安装。

8.2.5 即使安装成功后，仍无法在网络上找到设备

原因	措施	接口
您的安全软件阻止设备访问网络。	即使在安装成功后，某些安全软件也可能会阻断访问而不显示安全提示对话框。 若要允许访问，请参见安全软件附带的说明书或咨询制造商。	有线

原因	措施	接口
分配给本设备的 IP 地址不可用。	• 确认 IP 地址和子网掩码。 确保计算机和设备的 IP 地址和子网掩码正确并处于同一个网络中。 关于如何验证 IP 地址和子网掩码，请咨询网络管理员。 如果需要其他帮助，请转到天津光电网站 http:// www.toecprinter.cn。 • (Windows®) 使用网络连接修复工具确认 IP 地址和子网掩码。	有线

如果您已确认并尝试以上所有方法，但仍无法在网络中找到光电通设备，请卸载打印机驱动程序然后重新安装。

8.2.6 我的安全设置无法正确工作

原因	措施	接口
在打印机驱动程序或 BRAdmin Light 安装过程中或使用打印功能时，您不接受安全提示对话框。	如果您不接受安全提示对话框，安全软件的防火墙功能可能会拒绝访问。 某些安全软件可能会阻断访问，而不显示安全提示对话框。 若要允许访问，请参见安全软件附带的说明书或咨询制造商。	有线
安全软件设置所需的端口号可能已关闭。	以下端口号用于光电通网络功能： • 网络打印 *1: 端口号 161 和 137 / 协议 UDP 关于如何打开端口，请参见安全软件附带的说明书或咨询制造商。	有线

*1 Windows®

8.2.7 检查网络设备是否正确运行

检查	措施	接口
检查您的设备、接入点/路由器或网络集线器是否已开启。	**请进行以下检查：** • 电源线是否连接正确，设备的电源开关是否已打开。 • 接入点/路由器或集线器是否已打开，链接按钮是否在闪烁。 • 设备的所有保护包装材料是否已移除。	Wired

检查	措施	接口
	• 墨粉盒和硒鼓单元是否已正确安装。 • 前盖和后盖是否已完全合上 • 纸张是否已正确放入纸盒中。 • (对于有线网络) 网络接口电缆是否已安全地连接到设备、路由器或集线器。	
检查打印机设置页中的 **Link Status（连接状态)**	打印网络配置报告，并确认 **Ethernet Link Status（以太网连接状态)** 是否为 **Link OK(连接良好)**.	Wired
检查您是否能从计算机使用 Ping 命令查验设备	使用 Windows® 命令提示符或 Macintosh Terminal (终端) 应用程序中的 IP 地址或节点名称，从计算机使用 Ping 命令查验设备： ping<ipaddress>或<nodename>。 • 成功： 您的设备运行良好，并已连接到计算机所在的网络。 • 不成功： 您的 设备尚未连接到计算机所在的网络。 (Windows®) 咨询网络管理员，并使用网络连接修复工具修复 IP 地址和子网掩码。 (Macintosh) 确认 IP 地址和子网掩码设置正确。	Wired

8.3 其他问题

问题	建议
设备无法启动。	电源连接上的不利因素 (例如闪电或电涌) 可能影响了设备内部安全机制的正常运行。 拔下电源插头。 十分钟后，插上设备的电源插头，然后按 打开设备电源。 如果问题仍然存在而您正在使用断路器，请断开，以确保其不是问题来源。 将设备的电源插头直接插入其他能正常使用的电源插座中。 如果仍无电源，请尝试使用其他电源线。
无法安装软件。	**(Windows®)** 如果安装过程中计算机屏幕上出现安全软件警告，请将安全软件设置更改为允许

问题	建议
	产品安装程序或其他程序运行。 **(Macintosh)** 如果您正在使用反间谍软件或防病毒软件的防火墙功能，请暂时将其禁用，然后安装软件。

8.4 错误和维护信息

任何一种完善的办公产品都有可能出现错误、需要更换耗材。 此时，设备会识别错误或必要的日常维护并显示相应信息。 下表列出了最常见的错误和维护信息。

请参考下表采取适当的措施。

错误信息	原因	措施
2-sided Disabled (不能双面打印)	设备后盖未完全合上。	合上设备后盖，直到其锁定在关闭位置。
	双面单元未完全安装。	将双面单元紧紧地装入设备。
Cartridge Error (墨粉盒错误)	墨粉盒安装不正确。	取出墨粉盒和硒鼓单元组件。 取出墨粉盒，然后将墨粉盒重新装回硒鼓单元。 将墨粉盒和硒鼓单元组件装回设备。 如果问题仍然存在，请联系特约维修站。
Cover is Open (盖子未合上)	前盖未完全合上。	打开再紧紧地合上设备前盖。
	打开电源时，定影单元盖未完全合上或设备后部发生卡纸。	• 合上位于设备后盖内侧的定影单元盖。 • 确保设备后盖内没有卡纸，然后合上定影单元盖并按 Go (开始)。
Drum ! (硒鼓！)	必须清洁硒鼓单元上的电晕丝。	清洁硒鼓单元上的电晕丝。
	硒鼓单元或墨粉盒和硒鼓单元组件安装不正确。	取出硒鼓单元，将墨粉盒从硒鼓单元中取出，然后将墨粉盒装回硒鼓单元。 将硒鼓单元装回设备。
Drum End Soon	硒鼓单元寿命即将耗	请在显示 Replace Drum (更换硒鼓)信息前订购一

错误信息	原因	措施
(硒鼓寿命将尽)	尽。	个新的硒鼓单元套件。
Jam 2-sided (双面单元卡纸)	纸盒或定影单元下方发生卡纸。	清除纸盒或定影单元中的卡纸。
Jam Inside (内部卡纸)	设备内部发生卡纸。	打开前盖，取出硒鼓和墨粉盒，然后清除卡纸。
Jam Rear (后部卡纸)	设备后部发生卡纸。	打开后盖，取出卡纸。 合上后盖。
Jam Tray 1 (纸盒 1 卡纸)	纸盒发生卡纸。	将纸盒完全拉出，打开前盖和定影单元盖以取出卡纸。
Manual Feed (手动进纸槽卡纸)	当选择了手动作为纸张来源时，在**手动**进纸槽中没有纸张。	将纸张装入手动进纸槽。
No Paper (无纸)	设备中无纸或纸张未正确装入纸盒。	• 在纸盒中装入纸张。确保纸张导块已调整至正确的尺寸。 • 取出纸张，再次装入。 确保纸张导块已调整至正确的尺寸。 • 确保纸盒没有装得过满。
No Toner (无墨粉)	墨粉盒和硒鼓单元组件安装不正确。	取出墨粉盒和硒鼓单元组件。将墨粉盒从硒鼓单元中取出，然后将墨粉盒重新装回硒鼓单元。 将墨粉盒和硒鼓单元组件装回设备。如果问题仍然存在，请更换新墨粉盒。
Out of Memory (内存已满)	设备的内存已满。	按 Go (开始)并降低打印分辨率。
Print Unable	设备存在机械故障。	• 按住 关闭设备电源，等待数分钟后

错误信息	原因	措施
(无法打印) ##		再重新打开。 • 如果问题仍然存在，请联系特约维修站。
Replace Drum (更换硒鼓)	需要更换硒鼓单元。	更换新的硒鼓单元。
	移除之前的硒鼓后未重置硒鼓单元计数器。	重置硒鼓单元计数器。
Replace Toner (更换墨粉盒)	墨粉盒寿命已尽。 设备停止所有打印操作。	更换新的墨粉盒。 设置继续运行模式。
Self-Diagnostic (自我诊断)	定影单元在指定时间内未达到指定的温度。	按住 关闭设备电源，等待数秒后再重新打开。 打开设备电源，等待 15 分钟后再使用。
	定影单元温度过高。	
Size Error DX (尺寸错误 DX)	打印机驱动程序和设备菜单中指定的纸张尺寸在自动双面打印中不可用。	按住 Go (开始)约两秒钟取消打印作业。 打开再合上前盖。 选择双面打印支持的纸张尺寸。 适用于自动双面打印的纸张尺寸为 A4。
	纸盒中的纸张尺寸不正确，不适合进行自动双面打印。	将正确尺寸的纸张装入纸盒中，并根据纸张尺寸设置纸盒。 适用于自动双面打印的纸张尺寸为 A4。
Size Mismatch (尺寸不匹配)	纸盒中的纸张尺寸错误。	将正确尺寸的纸张装入纸盒中，并根据纸盒设置纸张的尺寸。
Toner Ended (墨粉用尽) (继续运行模式)	需要更换墨粉盒。	更换新的墨粉盒。
Toner Low (墨粉即将用尽)	如果液晶显示屏上显示此信息，您仍可打印。 墨粉盒寿命将尽。	即刻订购一个新墨粉盒，以便在液晶显示屏上显示 Replace Toner (更换墨粉盒)时更换。

8.5 清除卡纸

8.5.1 纸盒内卡纸

如果设备操作面板或状态监控器（状态监视器）显示纸盒内卡纸，请执行以下步骤。

1. 将纸盒从设备中完全拉出。

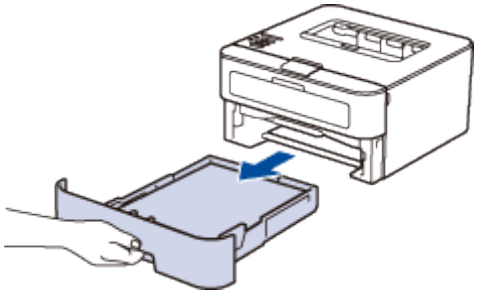

2. 慢慢拉出卡住的纸张。

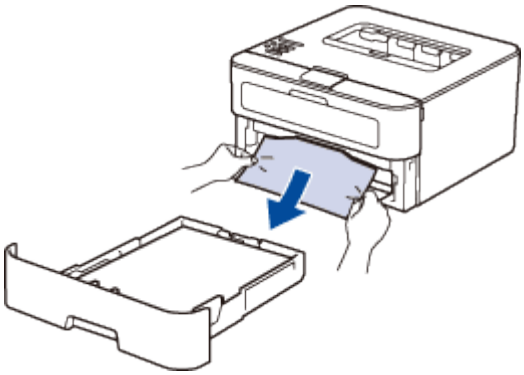

用双手向下拉出卡住的纸张，可轻松清除卡纸。

3. 展开堆叠的纸张以防卡纸，并滑动纸张导块，调整至所用纸张的尺寸。

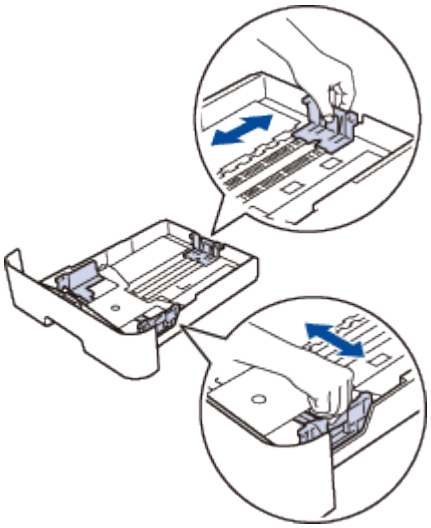

4. 确保纸张位于最大纸张容量标记（▼ ▼▼）之下。

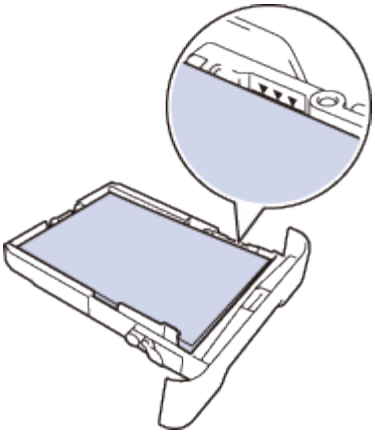

5. 将纸盒紧紧地装回设备。

8.5.2 设备后部卡纸

如果设备的操作面板或状态监控器 (状态监视器) 显示设备后部卡纸，请完成以下操作：

1. 使设备保持开启状态并等待 10 分钟左右，以使内部风扇冷却设备内的烫热部件。
2. 打开后盖。

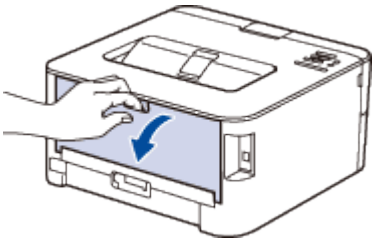

3. 朝您的方向按下两侧的蓝色滑块，以打开定影单元盖。

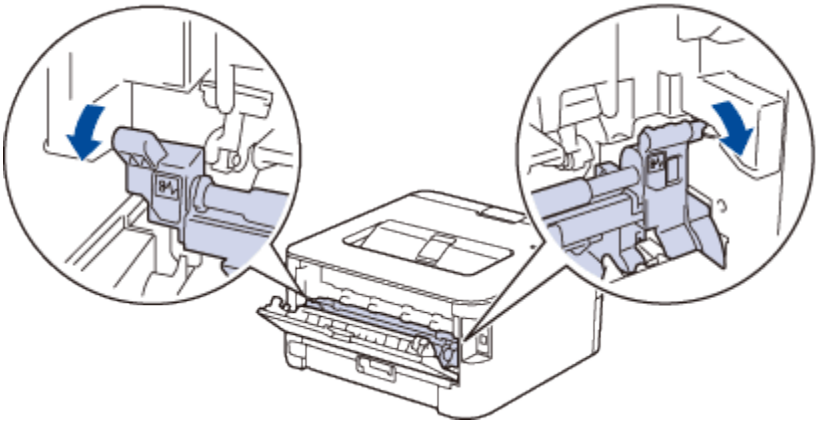

注意

- 高温

- 设备内部的零件温度会非常高。 请等待设备冷却后再触摸内部零件。

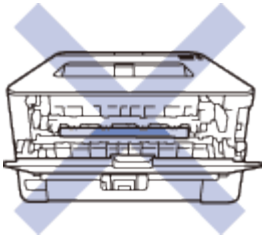

4. 双手轻轻地将卡住的纸张从定影单元中拉出。

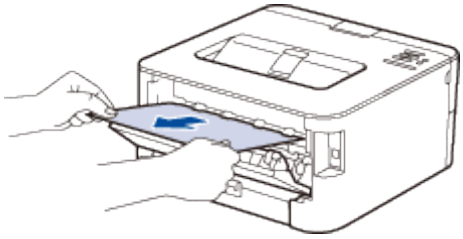

5. 合上定影单元盖。 确保左右两侧的蓝色滑块均锁定到位。

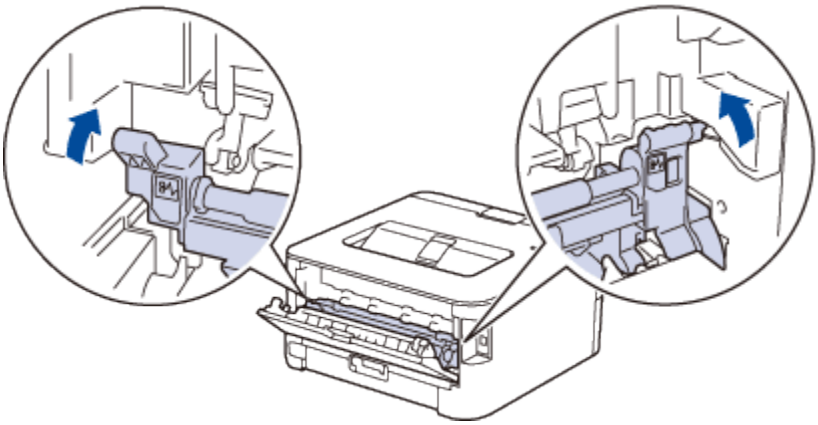

6. 合上后盖，直到其锁定在关闭位置。

8.5.3 设备内部卡纸

如果设备操作面板或状态监控器 (状态监视器) 显示设备内部卡纸，请执行以下步骤。

1. 使设备保持开启状态并等待 10 分钟左右，以使内部风扇冷却设备内的烫热部件。
2. 打开前盖。

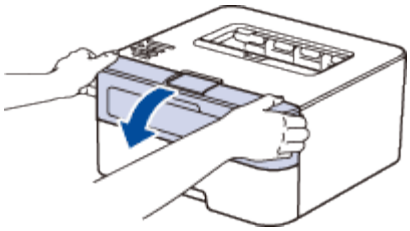

3. 取出墨粉盒和硒鼓单元组件。

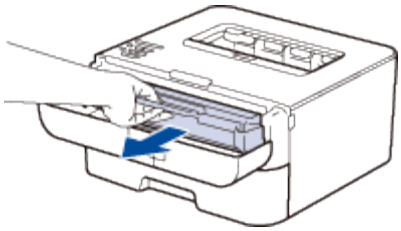

注意

- 高温

  设备内部的零件温度会非常高。 请等待设备冷却后再执行下一步操作。

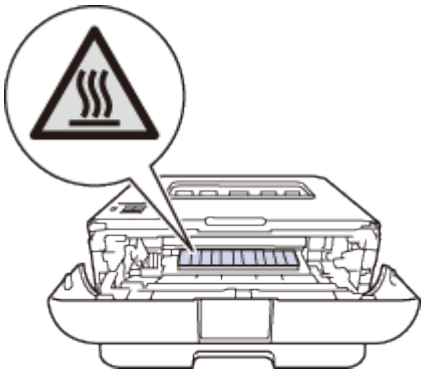

4. 慢慢拉出卡住的纸张。

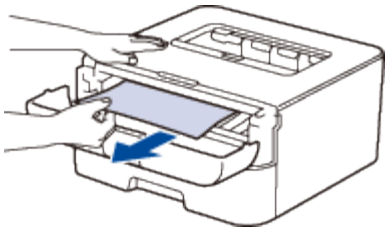

5. 将墨粉盒和硒鼓单元组件装入设备。

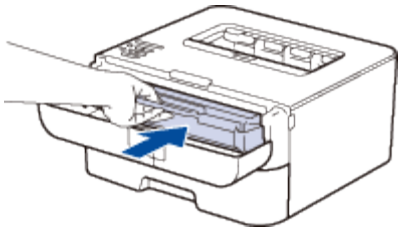

6. 合上设备前盖。

8.5.4 双面单元卡纸

如果设备的操作面板或状态监控器 (状态监视器) 显示双面单元卡纸，请执行以下操作：

1. 使设备保持开启状态并等待 10 分钟左右，以使内部风扇冷却设备内的烫

热部件。

2. 将纸盒从设备中完全拉出。

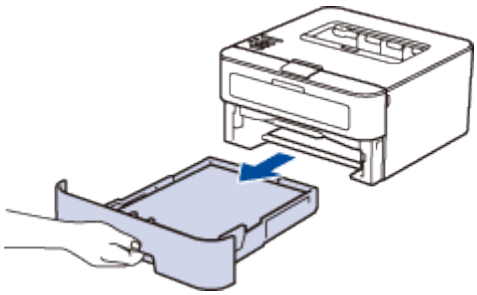

3. 在设备后部，将双面单元从设备中完全拉出。

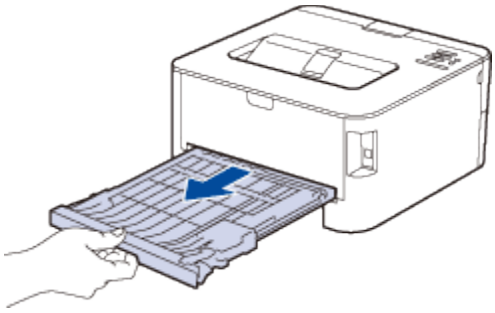

4. 将卡住的纸张从设备或双面单元中拉出。

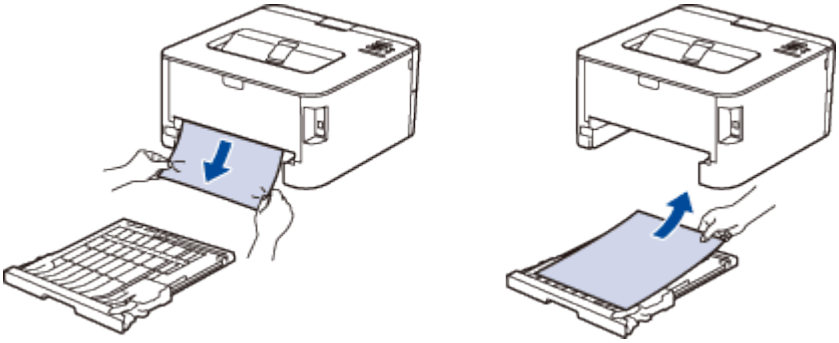

5. 取出因静电卡在设备下方的纸张。

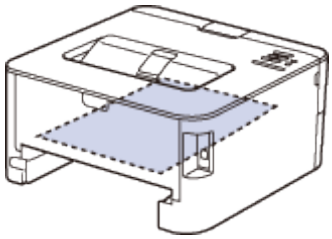

6. 如果双面单元内未发生卡纸，请打开后盖。

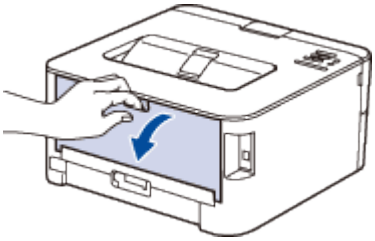

注意

- 高温

  设备内部的零件温度会非常高。 请等待设备冷却后再触摸内部零件。

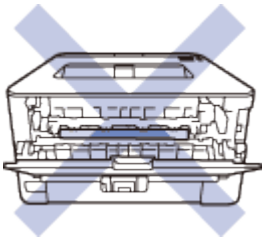

7. 双手轻轻地将卡住的纸张从设备后部拉出。

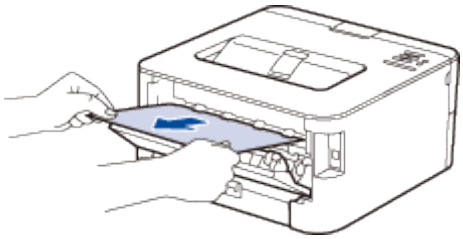

8. 合上后盖，直到其锁定在关闭位置。
9. 将双面单元紧紧地装回设备后部。
10. 将纸盒紧紧地装回设备前部。

8.6 提高打印质量

如果存在打印质量问题，请先打印测试页。 如果打印输出页面正常，则问题可能不在设备上。 请检查接口电缆连接并尝试打印其他文档。 如果设备的打印输出页面或打印测试页出现质量问题，请对照下表中的较差打印质量样本进行检查并遵循说明执行操作。

注意

- 使用非 TOEC 生产的耗材可能会影响打印质量、硬件性能和设备可靠性。

1. 为获取最佳打印质量，建议您使用推荐的打印介质。 检查您使用的纸张是否符合天津光电推荐的规格要求。
2. 检查是否已正确安装墨粉盒和硒鼓单元。

较差的打印质量样本	建议
 模糊	• 如果设备指示更换墨粉盒状态，装入新的墨粉盒。 • 检查设备的使用环境。 潮湿或高温等环境可能导致此打印故障。 • 如果整个页面的颜色过浅，可能开启了省墨模式。 在设备的菜单设置或打印机驱动程序中关闭省墨模式。 • 清洁硒鼓单元。 • 清洁硒鼓单元的电晕丝。 • 请更换新的墨粉盒。 • 请更换新的硒鼓单元。
 底灰	• 检查设备的使用环境。 高温和高湿等环境可能会增加背景阴影量。 • 清洁硒鼓单元。 • 请更换新的墨粉盒。 • 请更换新的硒鼓单元。
 重影	• 检查设备的使用环境。 低湿或低温等环境可能导致此打印质量问题。 • 在打印机驱动程序中选择合适的介质类型。 • 在菜单设置中选择合适的介质类型。 • 确保后盖内侧的两个绿色拉杆处于向上的位置。 向上抬起两个绿色拉杆直到其锁定到位。 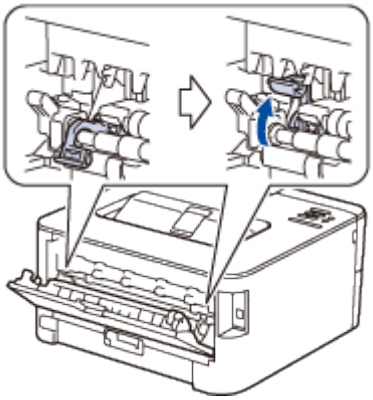 • 清洁硒鼓单元。 • 请更换新的硒鼓单元。 • 请更换新的墨粉盒。 • 定影单元可能脏了。

较差的打印质量样本	建议
	请联系特约维修站。
 墨粉斑点	• 清洁硒鼓单元上的电晕丝。 • 硒鼓单元可能已经损坏。 请更换新的硒鼓单元。 • 定影单元可能脏了。 请联系天津光电售后服务中心。
 空心打印	• 在打印机驱动程序中选择**厚纸**模式，或使用比当前所用纸张更薄的纸张。 • 在设备的 Media Type (介质类型)菜单设置中选择 Thick Paper (厚纸)。 • 检查设备的使用环境。 高湿等环境可能导致空心打印。 • 硒鼓单元可能已经损坏。 请更换新的硒鼓单元。
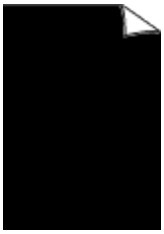 全黑	• 滑动绿色滑块以清洁硒鼓单元内的电晕丝。 务必将绿色滑块返回至初始位置 (▲)。 • 硒鼓单元可能已经损坏。 请更换新的硒鼓单元。
 页面中有横向白线	• 在打印机驱动程序中选择合适的介质类型。 • 在菜单设置中选择合适的介质类型。 • 问题可能会自行消失。 打印多个空白页可以消除该问题，特别是当设备闲置较长时间后再次使用时。 • 清洁硒鼓单元。 • 硒鼓单元可能已经损坏。 请更换新的硒鼓单元。

较差的打印质量样本	建议
 页面中有横向线条	• 清洁硒鼓单元中的电晕丝。 • 清洁硒鼓单元。 • 硒鼓单元可能已经损坏。 请更换新的硒鼓单元。
 页面中有横向白线或白色条纹	• 检查设备的使用环境。 高湿或高温环境可能导致此打印质量问题。 • 清洁硒鼓单元。 • 如果打印几页后此问题仍没有解决，更换新的硒鼓单元。
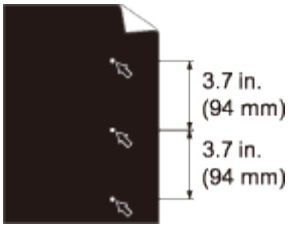 黑色文本或图片上每隔 94 毫米处有白点 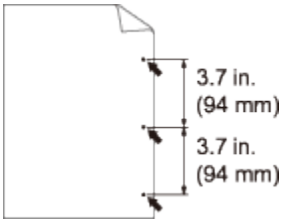 每隔 94 毫米处有黑点	• 复印 10 至 15 张空白纸张。 如果打印空白页后此问题仍没有解决，则硒鼓单元中可能有异物，如硒鼓可能粘有标签的粘胶。 清洁硒鼓单元。 • 硒鼓单元可能已经损坏。 请更换新的硒鼓单元。
 页面中有横向黑色墨粉印	• 使用用于激光打印机的标签纸时，纸上的粘胶有时会粘到硒鼓表面。 清洁硒鼓单元。 • 如果所用纸张带有回形针或订书针，可能会损坏硒鼓单元。 • 如果已打开包装的硒鼓单元长期受到阳光或室内灯光直射，可能会造成损坏。 • 清洁硒鼓单元。

较差的打印质量样本	建议
记	• 墨粉盒可能已经损坏。 请更换新的墨粉盒。 • 硒鼓单元可能已经损坏。 请更换新的硒鼓单元。
 页面中有纵向黑线 打印页面中有纵向墨粉污迹	• 滑动绿色滑块以清洁硒鼓单元内的电晕丝。 务必将绿色滑块返回至初始位置 (▲)。 • 墨粉盒可能已经损坏。 请更换新的墨粉盒。 • 硒鼓单元可能已经损坏。 请更换新的硒鼓单元。 • 定影单元可能脏了。 请联系天津光电售后服务中心。
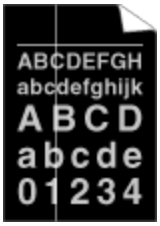 页面中有纵向白线	• 确保设备内、墨粉盒和硒鼓单元周围没有碎纸、便利贴或灰尘等异物。 • 墨粉盒可能已经损坏。 请更换新的墨粉盒。 • 硒鼓单元可能已经损坏。 请更换新的硒鼓单元。
 图像歪斜	• 确保纸张或其他打印介质正确装入纸盒并且纸张导块与堆叠的纸张之间的距离适当。 • 正确设置纸张导块。 • 纸盒可能过满。 • 检查纸张类型和质量。

较差的打印质量样本	建议
	• 检查设备内部是否有碎纸等松散异物。 • 如果仅在双面打印时出现此问题，请检查双面单元中是否有碎纸，确认双面单元是否完全装入，并确认后盖是否完全合上。
 卷曲或波纹	• 检查纸张类型和质量。 高温和高湿环境可能导致纸张卷曲。 • 如果不经常使用设备，则纸盒中的纸张可能放置时间过长。请翻转纸盒中堆叠的纸张， 或者展开纸盒中堆叠的纸张并将其翻转 180°。 • 打开后盖 (后出纸托板) 并将打印的纸张输出到后出纸托板上。 • 使用的不是推荐打印介质时，在打印机驱动程序中选择**减少纸张卷曲**模式。
 起皱或折痕	• 确保纸张正确装入。 • 检查纸张类型和质量。 • 翻转纸盒中堆叠的纸张或者将纸盒中的纸张翻转 180°。
 定影不良	• 确保后盖内侧的两个绿色拉杆处于向上的位置。 向上抬起两个绿色拉杆直到其锁定到位。 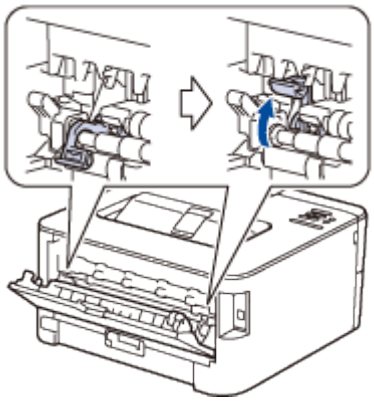 • 确保驱动程序中的介质类型设置与您使用的纸张类型相匹配。 • 在打印机驱动程序中选择**改进墨粉定影**模式。

较差的打印质量样本	建议
	如果此选项不足以改进定影效果，请将打印机驱动程序中的**介质类型**设置更改为厚纸。 要打印信封，请在介质类型设置中选择**厚信封**。
 信封有折痕	• 确保打印信封时后盖内侧的两个绿色拉杆已下拉至信封位置。 完成打印后，将拉杆恢复原位。 向上抬起拉杆直到其锁定到位。 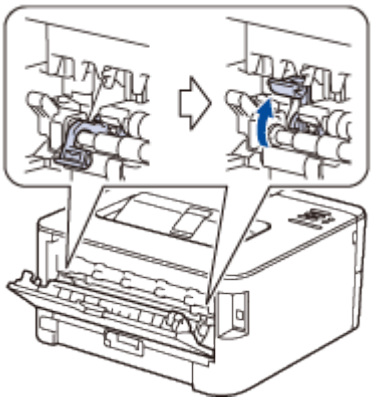 • 确保打印信封时后盖 (后出纸托板) 打开。 • 确保信封仅从手动进纸槽送入。

8.7 设备信息

8.7.1 检查序列号

1. 按 ▲或 ▼ 选择 Machine Info. (设备信息)选项，然后按 OK (确定)。
2. 按 ▲或 ▼ 选择 Serial No. (序列号)选项，然后按 OK (确定)。

设备将在液晶显示屏上显示序列号。

8.7.2 检查固件版本

1. 按 ▲或 ▼显示 Machine Info. (设备信息)选项，然后按 OK (确定)。
2. 按 ▲或 ▼显示 Version (版本)选项，然后按 OK (确定)。
3. 按 ▲或 ▼显示 Main Version (主版本)或 Sub1 Version (Sub1 版本)选项，然后按 OK (确定)。

设备将在液晶显示屏上显示固件版本。

8.7.3 网络重置

使用网络重置功能将打印服务器的网络设置 (如密码和 IP 地址) 恢复为出厂默认设置。

- 执行网络重置前，拔下所有接口电缆。

1. 按 ▲或 ▼选择 Reset Menu (重置菜单)选项，然后按 OK (确定)。
2. 按 ▲或 ▼选择 Network (网络)选项，然后按 OK (确定)。
3. 按 ▲选择 Yes (是)。

设备将自动重启。

8.7.4 出厂设置

1. 按 ▲或 ▼选择 Reset Menu (重置菜单)选项，然后按 OK (确定)。
2. 按 ▲或 ▼选择 Factory Reset (出厂重置)选项，然后按 OK (确定)。
3. 按 ▲选择 Reset (重置)。

8.7.5 设置重置

1. 断开网络电缆与设备的连接， 否则将无法重置 IP 地址等网络设置。
2. 按 ▲或 ▼选择 Reset Menu (重置菜单)选项，然后按 OK (确定)。
3. 同时按 ▲和 Back (返回)。
4. 显示 Settings Reset (设置重置)时，按 OK (确定)。
5. 显示 Restart Printer? (重启打印机？)时，按 OK (确定)。
6. 设备将自动重新启动。

九、日常维护

9.1 更换耗材

设备显示耗材寿命结束时，必须及时更换耗材。

您可以自行更换以下耗材。

使用非 TOEC 生产的耗材可能会影响打印质量、硬件性能和设备可靠性。

注意

- 墨粉盒和硒鼓单元为两个单独的耗材。 确保将它们作为一个组件安装。

9.1.1 了解墨粉盒

型号名称	T-3001K2TB T-3002K6TB

标准墨粉盒大约可以打印 1,200 页 *1. 高容量墨粉盒大约可以打印 2,600 页 *1. 实际可打印页数将因所用原稿的类型不同而有所差异。

墨粉盒中的剩余墨粉量较少时，操作面板上会显示墨粉即将用尽。

设备附带的墨粉盒为随机墨粉盒。 其大致寿命可能与标准墨粉盒不同。

所有型号	大约 2,600 页 (A4 或 Letter 页面) *1

注意

- 出现墨粉即将用尽提示时，请及时购买一个新的墨粉盒以作备用。
- 为确保高质量打印，建议您只使用 TOEC 正品墨粉盒。 当您想购买墨粉盒时，请联系 TOEC 市场部或售后服务中心。
- 除非需要马上安装新墨粉盒，否则请勿拆开其包装。
- 如果拆开墨粉盒包装后放置较长时间，墨粉寿命可能会缩短。
- 强烈建议您不要填充本设备随机附带的墨粉盒。亦强烈建议仅继续使用 TOEC 正品墨粉盒。在 TOEC 设备上使用或尝试使用第三方墨粉和/或墨粉盒可能会损坏设备和/或导致打印质量不理想。 由于使用第三方墨粉和/或墨粉盒造成的问题不在天津光电的有限保修服务范围之内。为了保护您的财产并使 TOEC 设备发挥最佳性能，强烈建议您使用 TOEC 正品耗材。

*1 墨粉盒打印量为近似值，符合 ISO/IEC 19752 标准。

9.1.2 更换墨粉盒

1. 确保设备电源已打开。
2. 打开前盖。

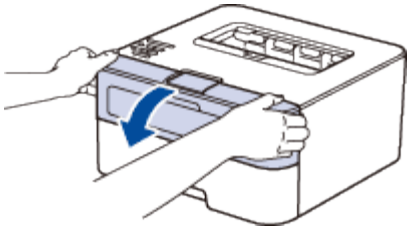

3. 从设备中取出墨粉盒和硒鼓单元组件。

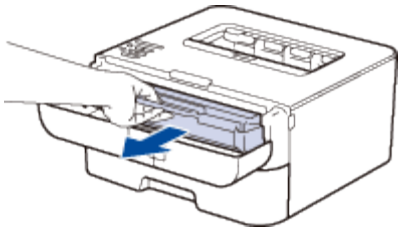

4. 按下绿色锁定杆并从硒鼓单元中取出墨粉盒。

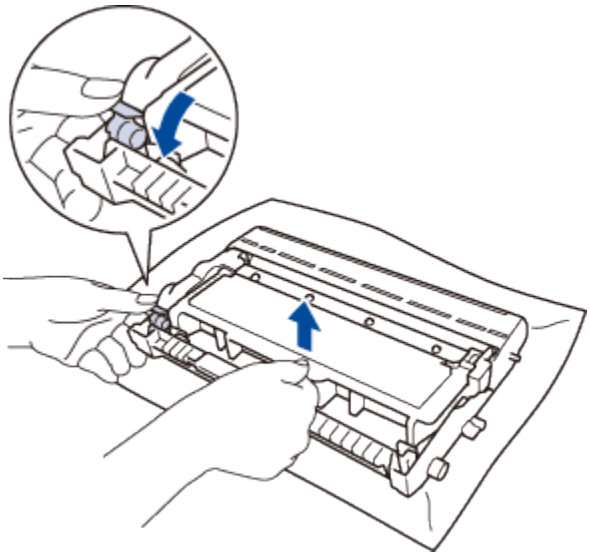

5. 拆开新墨粉盒的包装。
6. 取下保护盖。

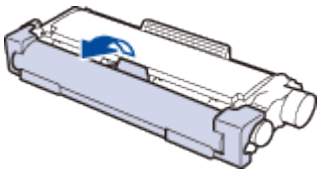

7. 将新墨粉盒紧紧地装入硒鼓单元，直至其锁定到位并发出卡嗒声。

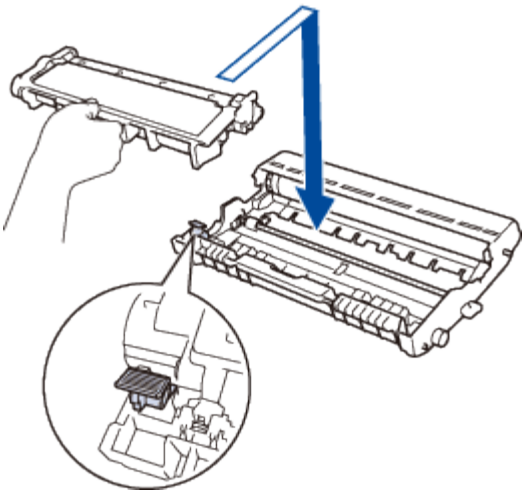

注意

- 确保正确装入墨粉盒，否则它可能偏离硒鼓单元。

8. 左右轻轻滑动绿色滑块数次，以清洁硒鼓单元内的电晕丝。

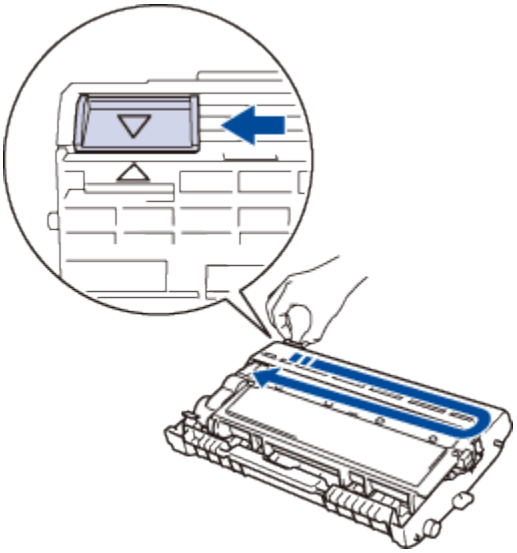

注意

- 确务必将滑块返回至初始位置（▲）。 滑块上的箭头必须与硒鼓单元上的箭头对齐。 否则，打印出的页面中会出现纵向条纹。

9. 将墨粉盒和硒鼓单元组件装回设备。

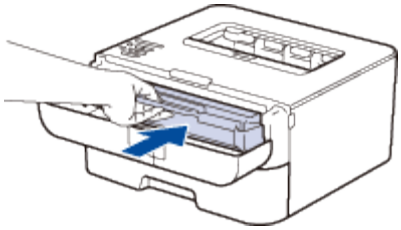

10. 合上设备前盖。

注意

- 设备返回准备就绪模式前，请勿关闭设备电源或打开前盖。

9.1.3 了解硒鼓单元

型号名称　　T-30012KP

一个新的硒鼓单元可以打印大约 12,000 张 A4 或 Letter 大小的单面纸张。

硒鼓的使用、旋转以及硒鼓与纸张、墨粉和其他材料之间在送纸通道中的相互作用会导致硒鼓寿命缩短。 设计本产品时，决定将硒鼓的旋转次数作为计算硒鼓寿命的一个合理的决定性因素。 当硒鼓的旋转次数达到工厂预设的旋转极限即额定打印页数时，设备液晶显示屏上将显示信息，提示您更换适用的硒鼓。 设备可继续使用，但是打印质量可能不佳。

注意

- 如果已打开包装的硒鼓单元长期受到阳光或室内灯光直射，可能会造成损坏。
- 硒鼓实际寿命取决于许多因素，例如温度、湿度、纸张类型、使用的墨粉类型等。 在理想情况下，硒鼓的预计平均寿命大约为打印 12,000 页。 硒鼓实际能打印的页数可能会比预计的少。
- 由于我们无法控制许多决定硒鼓实际寿命的因素，所以我们无法保证硒鼓最少能打印多少页。
- 为了获取最佳效果，请只使用 TOEC 正品墨粉。 设备应该只在干净无尘并且通风良好的环境下使用。
- 使用非 TOEC 硒鼓单元可能不只是降低打印质量，还会降低设备本身的质量，缩短其寿命。由于使用非 TOEC 硒鼓单元造成的问题不在天津光电的保修服务范围之内。

9.1.4 更换硒鼓单元

1. 确保设备电源已打开。
2. 打开前盖。

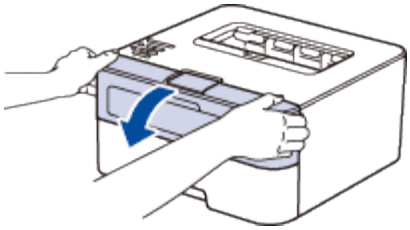

3. 从设备中取出墨粉盒和硒鼓单元组件。

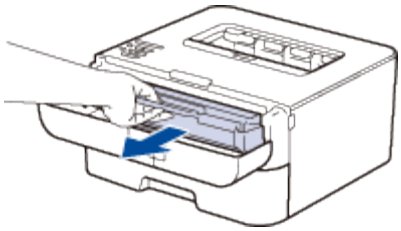

4. 按下绿色锁定杆并从硒鼓单元中取出墨粉盒。

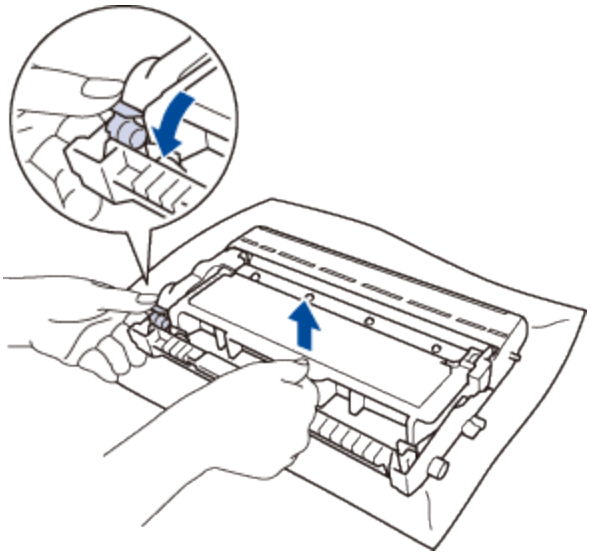

5. 拆开新硒鼓单元的包装。
6. 将墨粉盒紧紧地装入新的硒鼓单元，直至其锁定到位并发出卡嗒声。

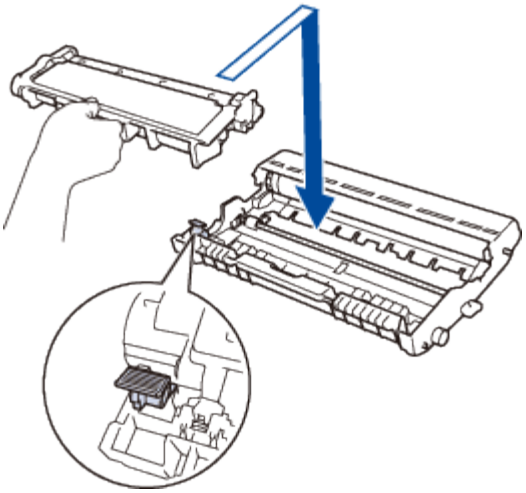

注意

- 确保正确装入墨粉盒，否则它可能偏离硒鼓单元。

7. 左右轻轻滑动绿色滑块数次，以清洁硒鼓单元内的电晕丝。

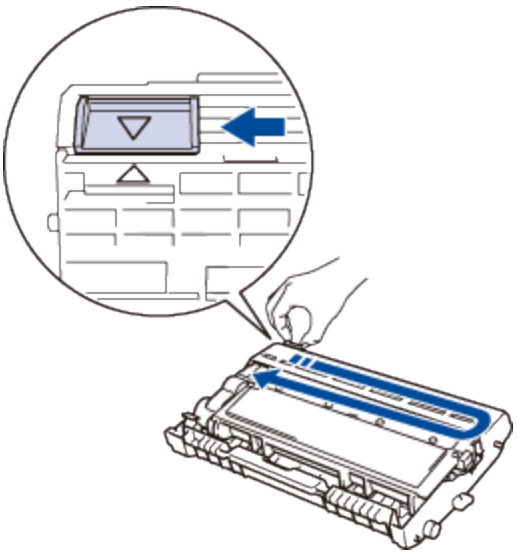

注意

- 务必将滑块返回至初始位置（▲）。 滑块上的箭头必须与硒鼓单元上的箭头对齐。 否则，打印出的页面中会出现纵向条纹。

8. 将墨粉盒和硒鼓单元组件装回设备。

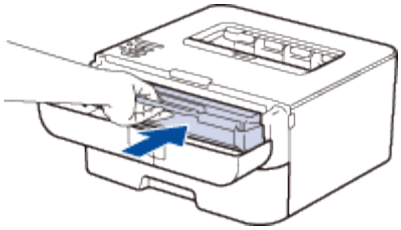

9. 合上设备前盖。

9.2 清洁设备

请使用柔软的无绒干抹布定期清洁设备的外部和内部。

当您更换墨粉盒或硒鼓单元时，请确保清洁设备的内部。 如果打印出的页面被墨粉弄脏，请使用柔软的无绒干抹布清洁设备的内部。

注意

- 禁止使用易燃物品、任何类型的喷雾剂或有机溶剂/含酒精或氨的液体清洁本产品内部或外部， 否则可能会造成火灾或触电伤害。 请使用柔软的无绒干抹布清洁设备。

- 请使用中性清洁剂。 若使用稀释剂或汽油等挥发性液体进行清洁，将损坏设备的表面。
- 请勿使用含有氨的清洁材料。
- 请勿使用异丙醇擦拭操作面板上的灰尘， 否则可能会使面板破裂。
- 为避免出现打印质量问题，切勿触摸下图所示的阴影部分。

<墨粉盒>

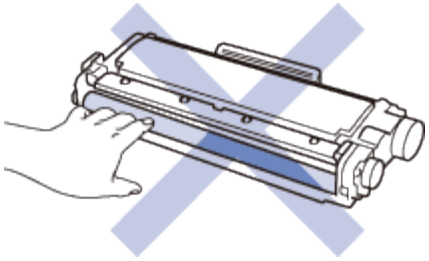

<硒鼓单元>

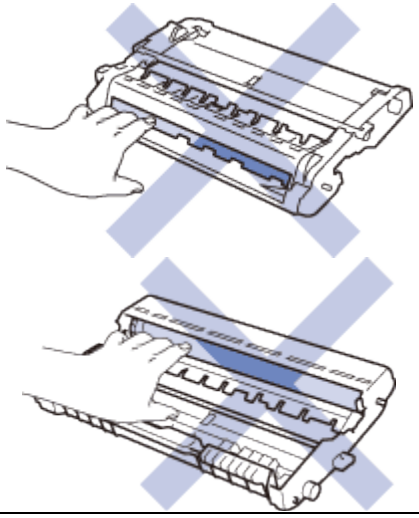

9.2.1 清洁电晕丝

如果出现打印质量问题或操作面板上显示 Drum！(硒鼓！)状态，请清洁电晕丝。

1. 打开前盖。

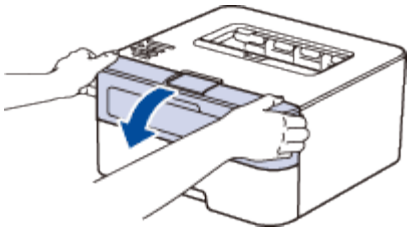

2. 从设备中取出墨粉盒和硒鼓单元组件。

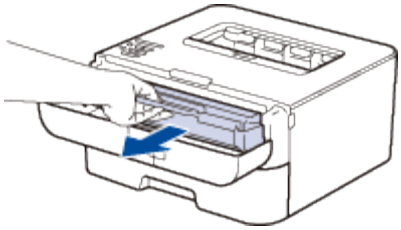

3. 左右轻轻滑动绿色滑块数次，以清洁硒鼓单元内的电晕丝。

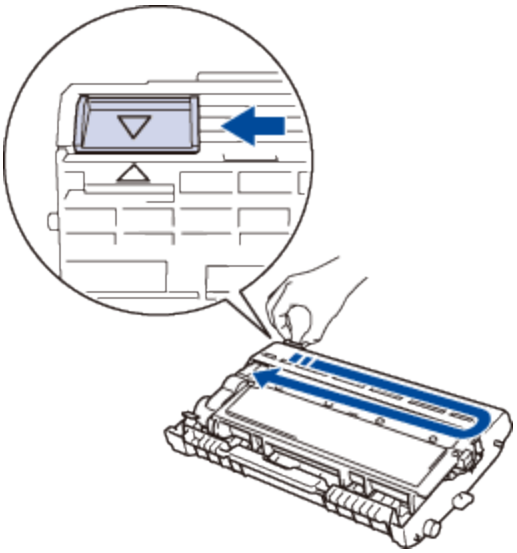

注意

- 务必将滑块返回至初始位置（▲）。 滑块上的箭头必须与硒鼓单元上的箭头对齐。 否则，打印出的页面中会出现纵向条纹。

4. 将墨粉盒和硒鼓单元组件装回设备。

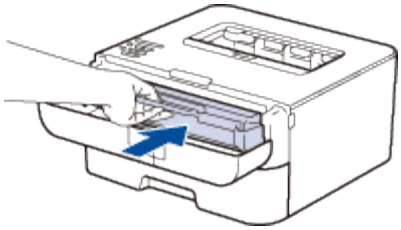

5. 合上设备前盖。

9.2.2 清洁硒鼓单元

如果打印输出页面上每隔 94 毫米便出现斑点或其他重复的标记，则硒鼓上可能有异物，如硒鼓表面可能粘有标签的粘胶。 请遵循以下步骤解决此问题：

1. 按住 ⏻ 关闭设备电源。
2. 打开前盖。

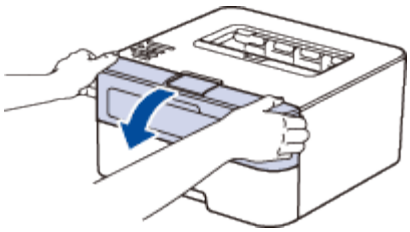

3. 从设备中取出墨粉盒和硒鼓单元组件。

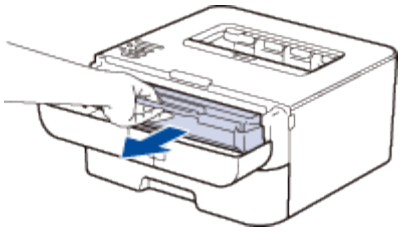

4. 按下绿色锁定杆并从硒鼓单元中取出墨粉盒。

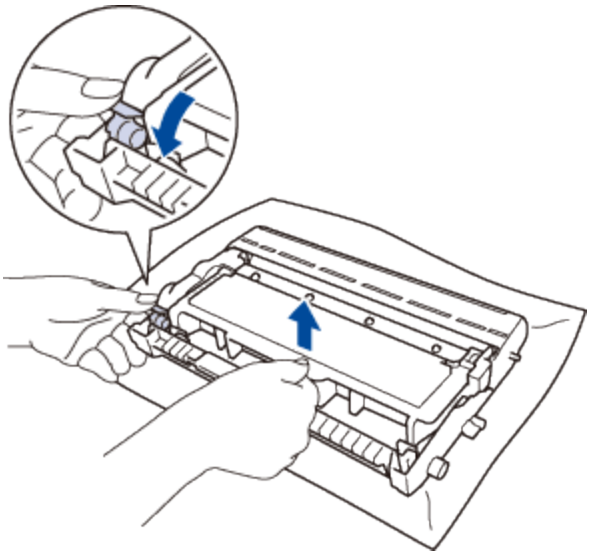

5. 如下图所示将硒鼓单元翻转至另一面。 确保硒鼓单元的齿轮位于左边。

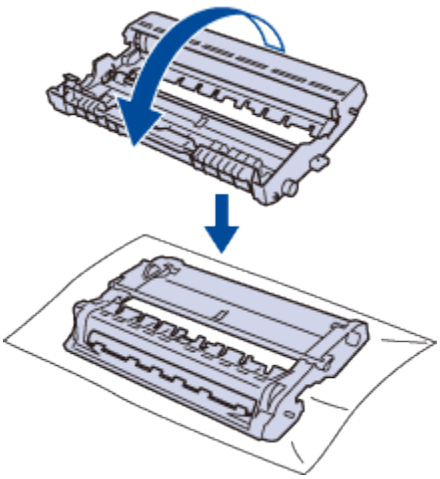

6. 查看待清洁区域表面时，往您的方向手动转动硒鼓单元的边缘。

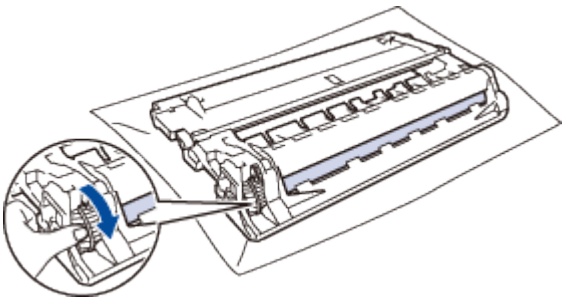

注意

- 为避免出现打印质量问题，切勿触摸硒鼓单元表面（边缘除外）。

7. 请用干棉签轻轻擦拭硒鼓表面直到完全除去印记。

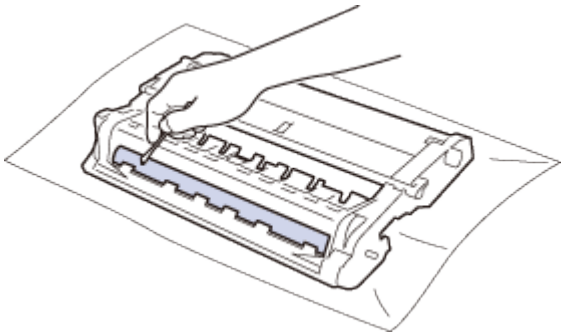

注意

- 切勿用尖锐物体或任何液体清洁感光硒鼓表面。

8. 将新墨粉盒紧紧地装入硒鼓单元，直至其锁定到位并发出卡嗒声。

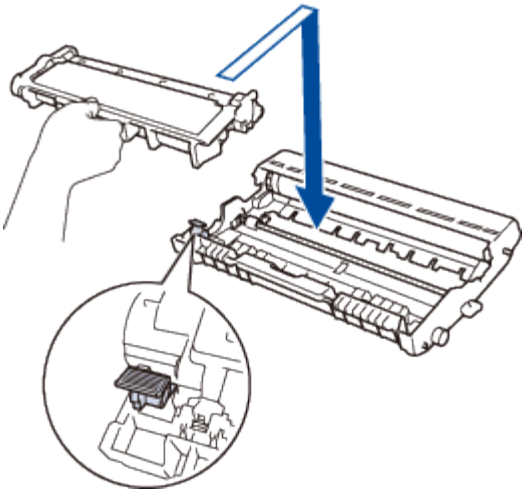

注意

- 确保正确装入墨粉盒，否则它可能偏离硒鼓单元。

9. 将墨粉盒和硒鼓单元组件装回设备。

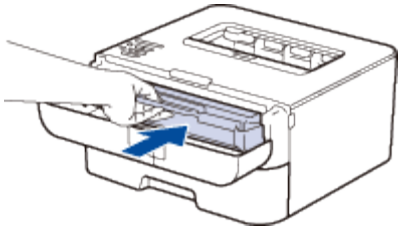

10. 合上设备前盖。

11. 按 打开设备电源。

9.2.3 清洁撮纸辊

定期清洁撮纸辊可确保正确进纸，防止卡纸。

如果出现进纸问题，请遵循以下步骤清洁撮纸辊：

1. 按住 关闭设备电源。
2. 将纸盒从设备中完全拉出。

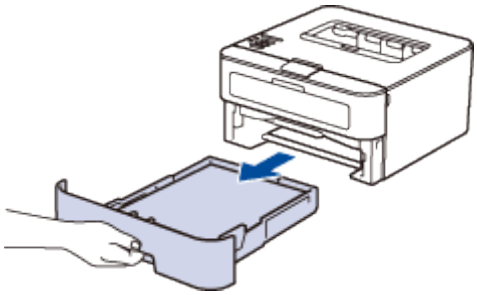

3. 如果纸盒中有纸或有物体卡在里面，请将其取出。
4. 拧干在温水中浸过的无绒抹布，然后用此抹布擦去纸盒中的分离垫上的灰尘。

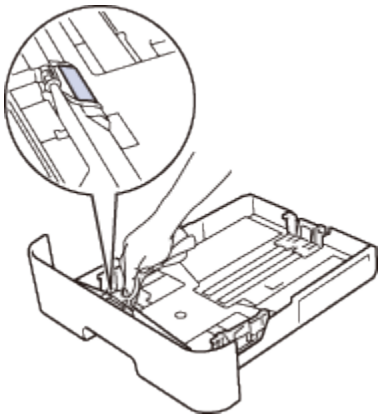

5. 擦去设备内部两个撮纸辊上的灰尘。

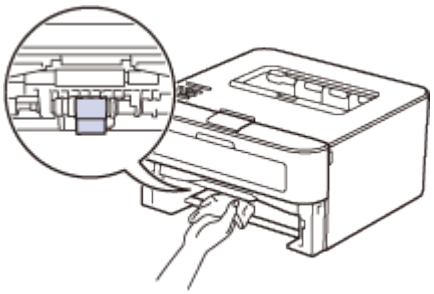

6. 重新装入纸张，然后将纸盒紧紧地装回设备中。
7. 按 打开设备电源。

9.3 检查零件的剩余寿命

1. 按 ▲或 ▼显示 Machine Info. (设备信息)选项，然后按 OK (确定)。
2. 按 ▲或 ▼选择 Parts Life (零件寿命)选项，然后按 OK (确定)。
3. 按 ▲或 ▼选择 Toner Life (墨粉盒寿命)或 Drum Life (硒鼓寿命)选项，然后按 OK (确定)。

9.4 包装和运输

注意

- 如果出于任何原因必须装运本设备，请小心地将设备装回原包装，以免运输途中造成损坏。承运人应该为设备充分保价。

1. 按住 关闭设备电源。 使设备保持关闭状态并等待至少 10 分钟，以使其冷却。
2. 断开所有电缆的连接，然后从电源插座上拔下电源插头。

注意

- 根据型号，设备配备有不可拆分的交流电源线。

3. 取出墨粉盒和硒鼓单元组件。

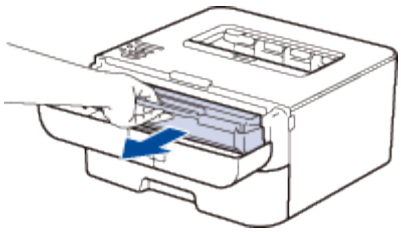

4. 按下绿色锁定杆并从硒鼓单元中取出墨粉盒。

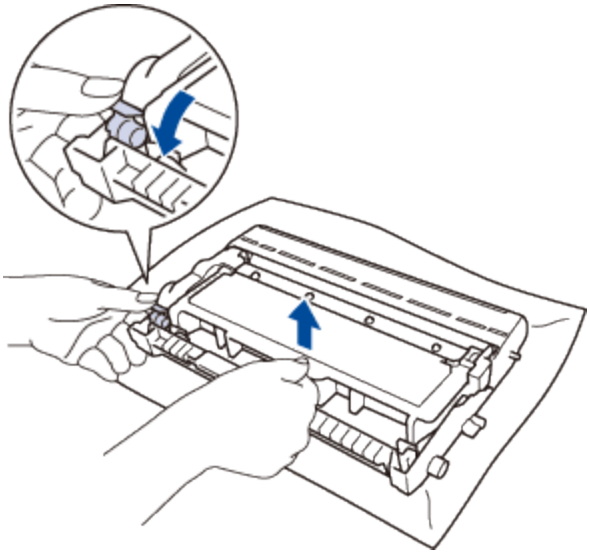

5. 将保护材料放在墨粉盒上。 将墨粉盒装入塑料袋。

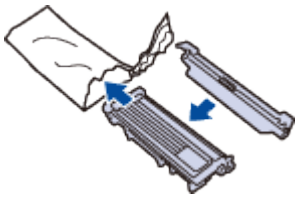

6. 将保护材料 (1) 如下图所示放入设备内。

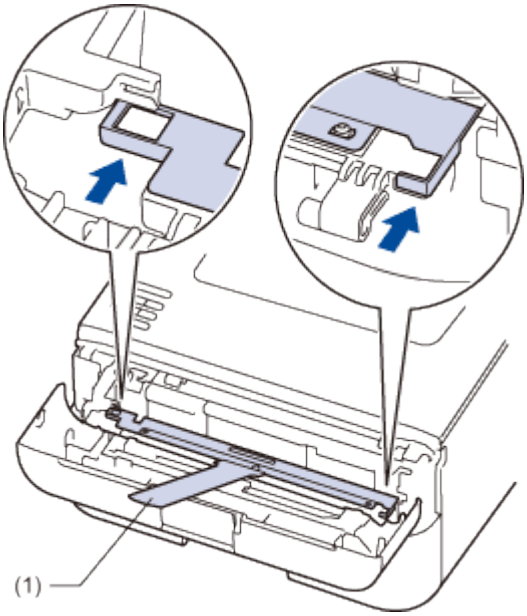

7. 仅将硒鼓单元装回设备。

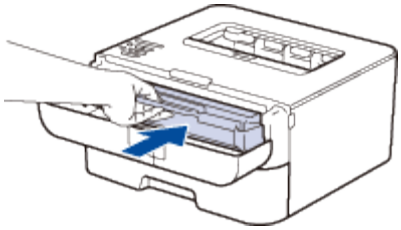

8. 合上前盖。
9. 将设备装入原包装袋中。
10. 如图所示，使用原包装材料包裹后将本设备和打印材料装入原纸箱。

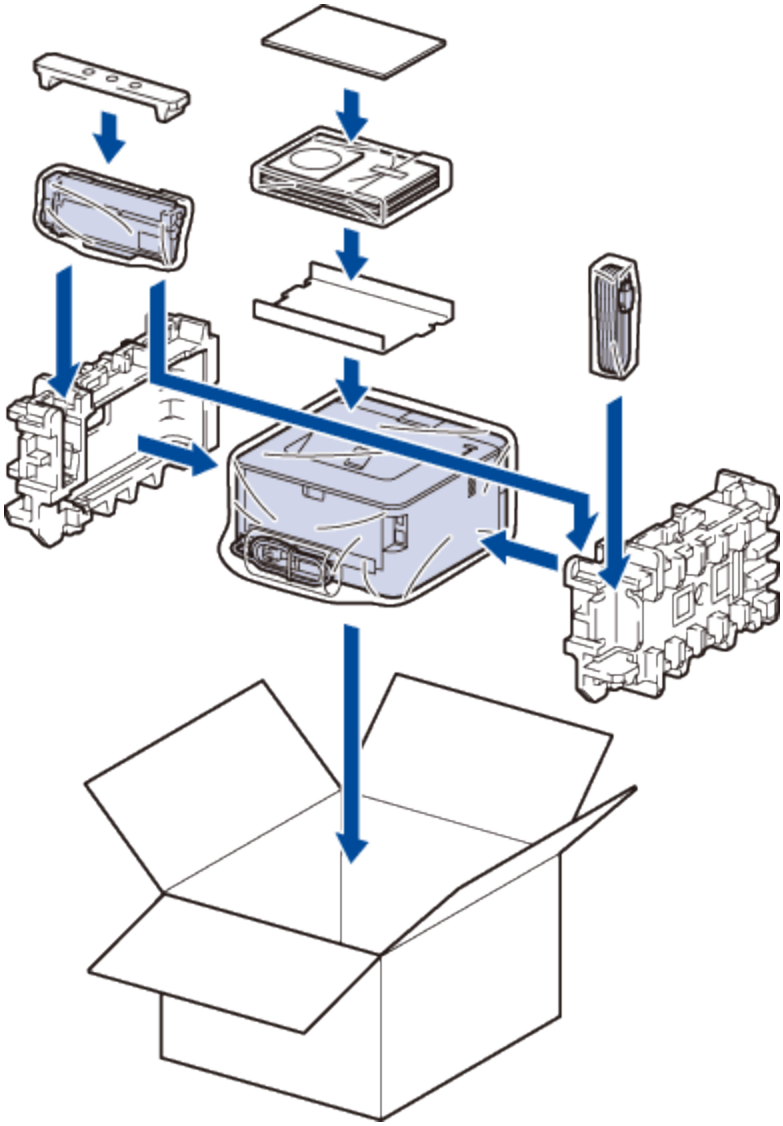

11. 合上纸箱后用胶带密封。

十、设备设置

10.1 常规设置

10.1.1 设置休眠模式倒计时

休眠模式 (或节能模式) 设置可降低耗电量。选择设备进入休眠模式之前的闲置时间。 当设备接收打印作业时，休眠模式定时器即被重置。

重要事项

设备处于休眠模式时，等同于电源关闭状态。 接收打印作业时便可激活设备开始打印。 请遵循本节说明设置设备进入休眠模式前的闲置时间。

1. 按 ▲或 ▼选择 General Setup (常规设置)选项，然后按 OK (确定)。
2. 按 ▲或 ▼选择 Ecology (环保)选项，然后按 OK (确定)。
3. 按 ▲或 ▼选择 Sleep Time (休眠时间)选项，然后按 OK (确定)。
4. 按 ▲或 ▼输入设备进入休眠模式前的闲置时间 (以分钟为单位)。
   按 Go (开始)。

10.1.2 关于深度休眠模式

根据您的模式和设置，如果设备处于休眠模式，并且在一段时间内未接收到任何作业，设备将自动进入深度休眠模式。

- 深度休眠模式比休眠模式消耗更少的电量。
- 如果接收到打印作业，将激活设备开始打印。

10.1.3 设置继续运行模式

开启继续运行模式时，即使操作面板显示需要更换墨粉盒，也将强制设备继续打印。 显示更换墨粉盒错误信息时，则无法开启此模式。请更换墨粉盒。

重要事项

建议您尽快更换墨粉盒。 继续运行模式开启时打印效果可能会模糊不清；不

保证打印质量。出厂设置为关。

1. 按 ▲或 ▼选择 General Setup (常规设置)选项，然后按 OK (确定)。
2. 按 ▲或 ▼选择 Replace Toner (更换墨粉盒)选项，然后按 OK (确定)。
3. 按 ▲或 ▼选择 Continue (继续)或 Stop (停止)选项。
   按 Go (开始)。

10.1.4 设置省墨模式

使用省墨模式可节省墨粉。 当省墨功能设置为 On (开)时，打印输出效果较浅。 此选项默认设置为 Off (关)。

1. 按 ▲或 ▼选择 General Setup (常规设置)选项，然后按 OK (确定)。
2. 按 ▲或 ▼选择 Ecology (环保)选项，然后按 OK (确定)。
3. 按 ▲或 ▼选择 Toner Save (省墨模式)选项，然后按 OK (确定)。
4. 按 ▲或 ▼选择 On (开)或 Off (关)选项。
   按 Go (开始)。

10.1.5 设置静音模式

使用静音模式可减少打印噪音。 启用静音模式时，打印速度会变慢。 出厂设置为关。

1. 按 ▲或 ▼选择 General Setup (常规设置)选项，然后按 OK (确定)。
2. 按 ▲或 ▼选择 Ecology (环保)选项，然后按 OK (确定)。
3. 按 ▲或 ▼选择 Quiet Mode (静音模式)选项，然后按 OK (确定)。
4. 按 ▲或 ▼选择 On (开)或 Off (关)选项。
   按 Go (开始)。

10.2 菜单表 (适用于液晶显示屏型号)

10.2.1 访问菜单和更改设备设置

使用操作面板访问设备的菜单并更改各种设置。

1. 按 ▲或 ▼滚动显示各级菜单。
2. 液晶显示屏上显示所需选项时，按 OK (确定)。

液晶显示屏上会显示下一级菜单。

3. 按 ▲或 ▼滚动到所需选项。
4. 按 OK (确定) 或 Go (开始)。
5. 完成选项设定时，液晶显示屏上会显示 Accepted (接受)。

10.2.2 设置表

使用以下表格了解在设备上设置首选项的各种菜单和选项

设备信息

级别 1	级别 2	说明
Print Settings (打印设置)	-	打印打印机设置页。
Print NetSetting (打印网络设置)	-	打印网络配置报告。
Test Print (打印测试页)	-	打印测试页。
Demo Print (演示打印)	-	打印演示页。
Print Font (打印字体)	-	打印字体列表。
Serial No. (序列号)	-	显示设备序列号。
Version (版本)	Main Version (主版本)	显示主固件版本。
	Sub1 Version (Sub1 版本)	显示子固件版本。
	RAM Size (RAM 大小)	显示设备的内存大小。
Page Count (页面计数)	-	显示已打印的总页数。
Parts Life (零件寿命)	Toner Life (墨粉盒寿命)	显示墨粉盒的剩余寿命。
	Drum Life (硒鼓寿命)	显示硒鼓单元的剩余寿命。

纸盒

级别 1	说明
Manual Feed (手动进纸)	选择是否从手动进纸槽打印。

级别 1	说明
2-sided (双面打印)	选择是否进行双面打印。
Tray1 Size (纸盒 1 尺寸)	选择放入标准纸盒中的纸张大小。
Check Size (检查尺寸)	选择是否显示信息，以确保设备中的纸张大小与设备的纸张大小设置匹配。

常规设置

级别 1	级别 2	说明
Local Language (语言)	-	将液晶显示屏的显示语言选择为您所在国家的语言。
Resolution (分辨率)	-	选择打印分辨率。
Density (浓度)	-	增加或降低打印浓度。
Ecology (环保)	Toner Save (省墨模式)	增加墨粉盒的可打印页数。
	Sleep Time (休眠时间)	设置进入节能模式的时间。
	Quiet Mode (静音模式)	减少打印噪音。
	Auto Power Off (自动断电)	设置设备在进入断电模式前处于深度休眠模式的小时数。
Panel Control (面板控制)	Button Repeat (按钮重复)	设置按住 ▲或 ▼时液晶显示屏信息的切换时间间隔。
	Message Scroll (信息滚动)	以秒为单位，设置液晶显示屏信息在液晶显示屏上滚动显示的时间。 设置范围从 1 级 (0.2 秒) 到 10 级 (2.0 秒)。

级别 1	级别 2	说明
	LCD Contrast (液晶屏对比度)	调节液晶显示屏的对比度。
	Auto Online (自动联机)	将设备设置为闲置 30 秒后即返回准备就绪模式。如果您将此设置选择为 Off (关)，设备处于菜单模式时将无法接收打印作业。
Setting Lock (设置锁定)	-	使用密码打开或关闭面板锁定设置。
Interface (接口)	Select (选择)	选择要使用的接口。 如果选择自动，设备会自动将接口更改为 USB 或以太网，具体取决于接收数据的接口。
	Auto IF Time (自动 IF 时间)	必须设置自动选择接口的超时时间。
	Input Buffer (输入缓冲区)	增大或减小输入缓冲区的容量。
Replace Toner (更换墨粉盒)	-	设置设备在液晶显示屏上显示Replace Toner (更换墨粉盒)后继续打印。

打印菜单

级别 1	级别 2	说明
Auto Continue (自动继续)	-	如果您想要设备清除纸张大小错误，请选择此设置。
Media Type (介质类型)	-	设置纸张类型。

级别 1	级别 2	说明
Paper (纸张)	-	设置纸张大小。
Copies (份数)	-	设置打印页数。
Orientation (方向)	-	本设备可以横向打印或纵向打印。
Print Position (打印位置)	X Offset (X 偏移)	分辨率为 300 dpi 时，在 -500 (左) 至 +500 (右) 点的范围内水平移动打印起始位置 (页面左上角)。
	Y Offset (Y 偏移)	分辨率为 300 dpi 时，在 -500 (上) 至 +500 (下) 点的范围内垂直移动打印起始位置 (页面左上角)。
Auto FF (自动 FF)	-	设备自动打印所有剩余数据。
HP LaserJet	Font No. (字体序号)	设置字体序号。
	Font Pitch (字体间距)	设置字体间距。 如果您在 Font No. (字体序号)设置中选择 I042 到 I054，将出现 Font Pitch (字体间距)菜单。
	Font Point (字体大小)	设置字体大小。 如果您在 Font No. (字体序号)设置中选择 I000 到 I041，将出现 Font Point (字体大小)菜单。
	Symbol Set (符号集)	设置符号集或字符集。
	Table Print (表格打印)	打印代码表。
	Auto LF (自动 LF)	开： CR -> CR+LF；关： CR -> CR

级别 1	级别 2	说明
	Auto CR (自动 CR)	开： LF -> LF+CR、FF -> FF+CR 或 VT -> VT+CR 关： LF -> LF、FF -> FF 或 VT -> VT
	Auto WRAP (自动 WRAP)	选择打印到纸张右侧边缘时是否回车换行。
	Auto SKIP (自动 SKIP)	选择打印到纸张底部边缘时是否回车换行。
	Left Margin (左边距)	分辨率为 1 cpi 时，将左侧页边距的刻度设置在 0 ～ 70 之间。
	Right Margin (右边距)	分辨率为 1 cpi 时，将右侧页边距的刻度设置在 10 ～ 80 之间。
	Top Margin (上边距)	设置上端页边距。
	Bottom Margin (下边距)	设置下端页边距。
	Lines (行)	设置每页的行数。

网络

级别 1	级别 2	说明
TCP/IP	Boot Method (引导方式)	选择最符合您要求的 IP 方式。
	IP Address	输入 IP 地址。
	Subnet Mask	输入子网掩码。

级别 1	级别 2	说明
	(子网掩码)	
	Gateway (网关)	输入网关地址。
	IP Boot Tries (IP 连接尝试次数)	指定当 Boot Method (引导方式)设置为除 Static (静态)以外的任何设置时，设备尝试获取 IP 地址的次数。
	APIPA	自动从本地链接地址范围中分配 IP 地址 *1
	IPv6	启用或禁用 IPv6 协议。
Ethernet (以太网)	-	选择以太网链接模式。
Wired Status (有线网络状态)	-	显示以太网链接状态。
Network Reset (网络重置)	-	将内部打印服务器的所有网络设置恢复为出厂设置。

*1 与网络连接时，如果设备的“引导方式”设置为“自动”，则设备将尝试通过 DHCP 等引导服务器设置 IP 地址和子网掩码。 如果找不到引导服务器，将分配一个 APIPA IP 地址，如 169. 254. [001-254]. [000-255]。 如果设备的“引导方式”设置为“静态”，则您必须通过设备的操作面板手动输入 IP 地址。

重置菜单

级别 1	说明
Network (网络)	将内部打印服务器的所有网络设置恢复为出厂设置。
Factory Reset (出厂重置)	重置设备，并将打印机设置 (包括命令设置) 恢复为出厂设置。

附录

规格信息

1、常规规格

打印机类型		激光
打印方式		激光打印机
内存容量	标准	128 MB
LCD (液晶显示屏)		16 个字符 ×1 行
电源		220 - 240 V AC 50/60 Hz
耗电量 (平均值)	峰值 *1	约 1080 W
	打印 *1	约 537 W (25 ℃ 时)
	打印 (静音模式) *1	约 331 W (25 ℃ 时)
	准备就绪 *1	约 58 W (25 ℃ 时)
	休眠 *1	约 5.4 W
	深度休眠 *1	约 0.5 W
	断电 *1 *2 *3	约 0.06 W
尺寸		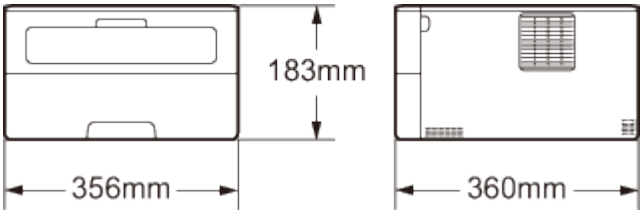
重量 (含耗材)		6.7 kg

*1 设备连接至 USB 接口时测得。

*2 根据 IEC 62301 2.0 版测得。

*3 耗电量根据使用环境不同而稍有差异。

噪音等级	声压	打印	LpAm = 50 dB (A)
		准备就绪	LpAm = 30 dB (A)
		打印 (静音模式)	LpAm = 45 dB (A)
	声音功率	打印 *1	LWAd = 6.52 B (A)
		准备就绪 *1	LWAd = 4.55 B (A)
		打印 (静音模式)	LWAd = 6.06 B (A)
温度	运行时		10 ～ 32 ℃ *2
	存储		0 ～ 40℃
湿度	运行时		20 ～ 80% (无凝露)
	存储		10 ～ 90% (无凝露)

*1　根据 RAL-UZ171 中所述的方法测得。

*2　为确保高质量打印，建议的最高环境温度为 32℃。安全使用本设备的最高环境温度为 35℃。

2、打印介质规格

纸张输入	纸盒	纸张类型	普通纸、薄纸、再生纸
		纸张尺寸	A4、Letter、B5(JIS)、A5、A5 (长边)、A6、Executive、16K(195x270mm)、16K(184x260mm)、16K(197x273mm)
		纸张重量	60 ～ 105 克/平方米
		最大纸张容量	最多 250 张 80 克/平方米的普通纸
	手动进纸槽	纸张类型	普通纸、薄纸、厚纸、特厚纸、再生纸、铜版纸、标签、信封、薄信封、厚信封
		纸张尺寸	宽度： 76.2 ～ 215.9 毫米 长度： 127 ～ 355.6 毫米
		纸张重量	60 ～ 163 克/平方米
纸张输出	出纸托板		最多 100 张 80 克/平方米的普通纸 (正面向下输出到出纸托板)

*1	后出纸托板		一张 (正面向上输出到后出纸托板)
双面打印	自动双面打印	纸张类型	普通纸、薄纸、再生纸
		纸张尺寸	A4
		纸张重量	60 ～ 105 克/平方米

*1　使用标签时，建议从设备打印输出后立即将已打印的标签纸从出纸托板取走，以免弄脏。

3、打印机规格

自动双面打印		是
仿真		PCL6
分辨率		600 dpi x 600 dpi
打印速度 *1	单面打印	最快 32 页/分钟 (Letter 尺寸) 最快 30 页/分钟 (A4 尺寸)
	双面打印	高达 15 面/分钟 (7.5 张/分钟) (A4 或 Letter 尺寸)
首页打印时间 *2		23 ℃/230 V 时少于 8.5 秒

*1　打印速度可能因打印文档类型的不同而有所变化。

*2　在准备就绪模式下，从标准纸盒进纸

4、接口

USB *1 *2	高速 USB 2.0 使用长度不超过 6 英尺 (2 米) 的 USB 2.0 接口电缆。
局域网	10BASE-T/100BASE-TX 请选用直通 5 类 (或超 5 类) 双绞电缆。

*1　设备标配 高速 USB 2.0 接口。 也可将设备连接到带有 USB 1.1 接口的计算机上。

*2　不支持第三方 USB 端口。

5、支持的协议和安全功能

以太网

10Base-T/100Base-TX

协议 **(IPv4)**

ARP、RARP、BOOTP、DHCP、APIPA (自动 IP)、WINS/NetBIOS 名称解析、DNS 解析、mDNS、LLMNR 应答器、LPR/LPD、自定义原始端口/端口 9100、IPP、FTP 服务器、SNMPv1/v2c/v3、HTTP 服务器、TFTP 客户端和服务器、SMTP 客户端、ICMP、网络服务 (打印)

协议 (IPv6)

NDP、RA、DNS 解析、mDNS、LLMNR 应答器、LPR/LPD、自定义原始端口/端口 9100、IPP、FTP 服务器、SNMPv1/v2c/v3、HTTP 服务器、TFTP 客户端和服务器、SMTP 客户端、ICMPv6、网络服务 (打印)

网络安全 (有线)

SMTP-AUTH、SNMP v3

6、计算机要求规格

支持的操作系统和软件功能

<table>
<tr><th colspan="2" rowspan="2">计算机平台和操作系统版本</th><th colspan="2">计算机接口</th><th rowspan="2">处理器</th><th rowspan="2">安装所需的硬盘空间</th></tr>
<tr><th>USB</th><th>10/100 Base-TX (以太网)</th></tr>
<tr><td rowspan="9">Windows 操作系统</td><td>WindowsXP Home 版
WindowsXP 专业版</td><td colspan="2" rowspan="6">打印</td><td>32 位 (x86) 或 64 位 (x64) 处理器</td><td rowspan="9">80 MB</td></tr>
<tr><td>WindowsXP 专业版 x64 版本</td><td>64 位 (x64) 处理器</td></tr>
<tr><td>Windows Vista</td><td rowspan="4">32 位 (x86) 或 64 位 (x64) 处理器</td></tr>
<tr><td>Windows 7</td></tr>
<tr><td>Windows 8</td></tr>
<tr><td>Windows 8.1</td></tr>
<tr><td>Windows Server 2003</td><td colspan="2" rowspan="3">打印</td><td>32 位 (x86) 或 64 位 (x64) 处理器</td></tr>
<tr><td>Windows Server 2003 x64 版本</td><td>64 位 (x64) 处理器</td></tr>
<tr><td>Windows Server2008</td><td>32 位 (x86) 或 64</td></tr>
</table>

			位 (x64) 处理器	
	Windows Server 2008 R2		64 位 (x64) 处理器	
	Windows Server2012			
	Windows Server2012 R2			

7、耗材

需要更换墨粉盒或硒鼓等耗材时，设备操作面板或状态监控器 (状态监视器) 将显示错误信息。

注意

- 墨粉盒和硒鼓单元为两个单独的部件。

墨粉盒	硒鼓单元
标准墨粉盒： T-3001K2TB **高容量墨粉盒：** T-3002K6TB	T-30012KP
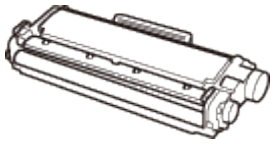	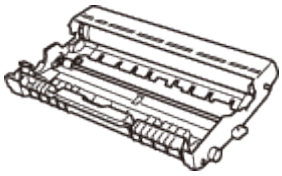

8、耗材规格

耗材		容量	型号名称
墨粉盒	随机墨粉盒	约 2,600 页 (A4 或 Letter 页面) *1	-
	标准	约 1,200 页 (A4 或 Letter 页面) *1	T-3001K2TB
	高容量	约 2,600 页 (A4 或 Letter 页面) *1	T-3002K6TB
硒鼓单元	-	约 12,000 页 *2	T-30012KP

*1 墨粉盒打印量为近似值，符合 ISO/IEC 19752 标准。

*2 硒鼓寿命为近似值，可能会因使用类型的不同而有所不同。

天津光电通信技术有限公司

地　　址：　天津市河西区泰山路 6 号

邮政编码：　300211

销售电话：　022-28262631

022-28260121

022-28268291

售后服务热线：022-28268471

17694866880（7*24 小时）

免费服务热线：400-615-1880

800-818-8080

传　　真：　022-28261058

销售邮箱：　marketing.department@toec.com

售后邮箱：　afterservice@toec.com

网　　址：　www.toecprinter.cn

版　　次：　2020 年 9 月